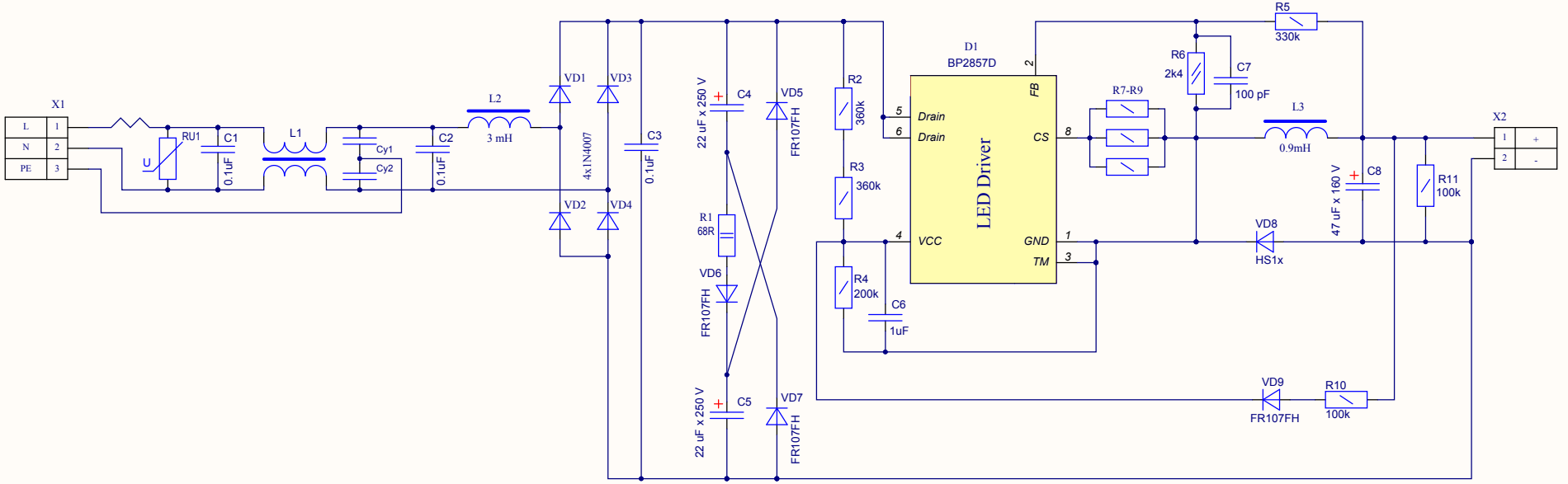

Изм.	Лист.	№ докум.	Подп.	Дата
Разраб.		Lazarev		
Пров.		Lazarev		
Т. контр.				
Н. контр.				
Утв.		*		

Лит.	Масса	Масштаб
		1:1
Лист 1	Листов 1	

Подп. дата

Инв. № дубл.

Взам. инв. №

Подп. и дата

Инв. № подл.