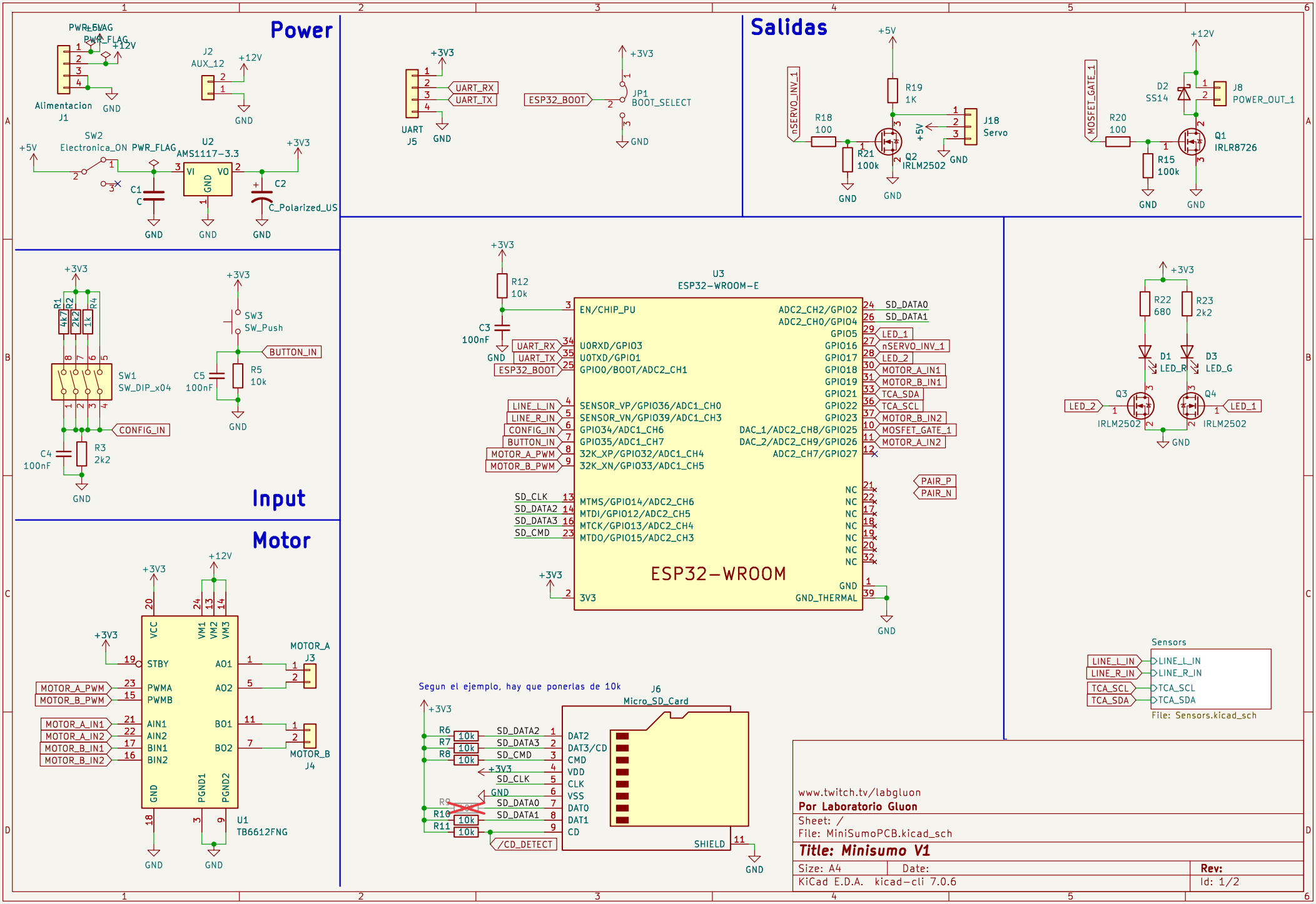
Power
PWR_FLAG
+12V
Alimentacion
J1
GND
J2
AUX_12
SW2
Electronica_ON
+5V
U2
AMS1117-3.3
VI
VO
GND
C1
C
C2
C_Polarized_US
+3V3
UART
J5
UART_RX
UART_TX
ESP32_BOOT
JP1
BOOT_SELECT
Salidas
nSERVO_INV_1
R18
100
R19
1K
R21
100k
Q2
IRLM2502
J18
Servo
MOSFET_GATE_1
R20
100
R15
100k
D2
SS14
J8
POWER_OUT_1
Q1
IRLR8726
Input
R1
R2
R4
4k7
2k2
1k
SW1
SW_DIP_x04
CONFIG_IN
C4
100nF
R3
2k2
SW3
SW_Push
BUTTON_IN
C5
100nF
R5
10k
Motor
VCC
VM1
VM2
VM3
STBY
PWMA
PWMB
AIN1
AIN2
BIN1
BIN2
AO1
AO2
BO1
BO2
PGND1
PGND2
MOTOR_A_PWM
MOTOR_B_PWM
MOTOR_A_IN1
MOTOR_A_IN2
MOTOR_B_IN1
MOTOR_B_IN2
MOTOR_A
J3
MOTOR_B
J4
U1
TB6612FNG
U3
ESP32-WROOM-E
R12
10k
C3
100nF
EN/CHIP_PU
U0RXD/GPIO3
U0TXD/GPIO1
GPIO0/BOOT/ADC2_CH1
SENSOR_VP/GPIO36/ADC1_CH0
SENSOR_VN/GPIO39/ADC1_CH3
GPIO34/ADC1_CH6
GPIO35/ADC1_CH7
32K_XP/GPIO32/ADC1_CH4
32K_XN/GPIO33/ADC1_CH5
MTMS/GPIO14/ADC2_CH6
MTDI/GPIO12/ADC2_CH5
MTCK/GPIO13/ADC2_CH4
MTDO/GPIO15/ADC2_CH3
ADC2_CH2/GPIO2
ADC2_CH0/GPIO4
GPIO5
GPIO16
GPIO17
GPIO18
GPIO19
GPIO21
GPIO22
GPIO23
DAC_1/ADC2_CH8/GPIO25
DAC_2/ADC2_CH9/GPIO26
ADC2_CH7/GPIO27
NC
GND_THERMAL
3V3
ESP32-WROOM
LINE_L_IN
LINE_R_IN
SD_CLK
SD_DATA2
SD_DATA3
SD_CMD
SD_DATA0
SD_DATA1
LED_1
LED_2
MOTOR_A_IN1
MOTOR_B_IN1
TCA_SDA
TCA_SCL
MOTOR_B_IN2
MOSFET_GATE_1
MOTOR_A_IN2
PAIR_P
PAIR_N
R22
680
R23
2k2
D1
LED_R
D3
LED_G
Q3
Q4
IRLM2502
Sensors
TCA_SCL
TCA_SDA
File: Sensors.kicad_sch
Segun el ejemplo, hay que ponerlas de 10k
J6
Micro_SD_Card
R6
R7
R8
R9
R10
R11
10k
DAT2
DAT3/CD
CMD
VDD
CLK
VSS
DAT0
DAT1
CD
SHIELD
/CD_DETECT
www.twitch.tv/labgluon
Por Laboratorio Gluon
Sheet: /
File: MiniSumoPCB.kicad_sch
Title: Minisumo V1
Size: A4
Date:
Rev:
KiCad E.D.A. kicad-cli 7.0.6
Id: 1/2

Line sensors

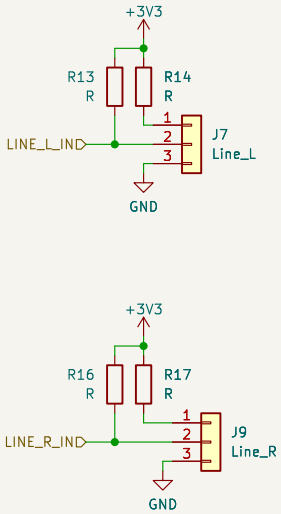

TOF/I2C

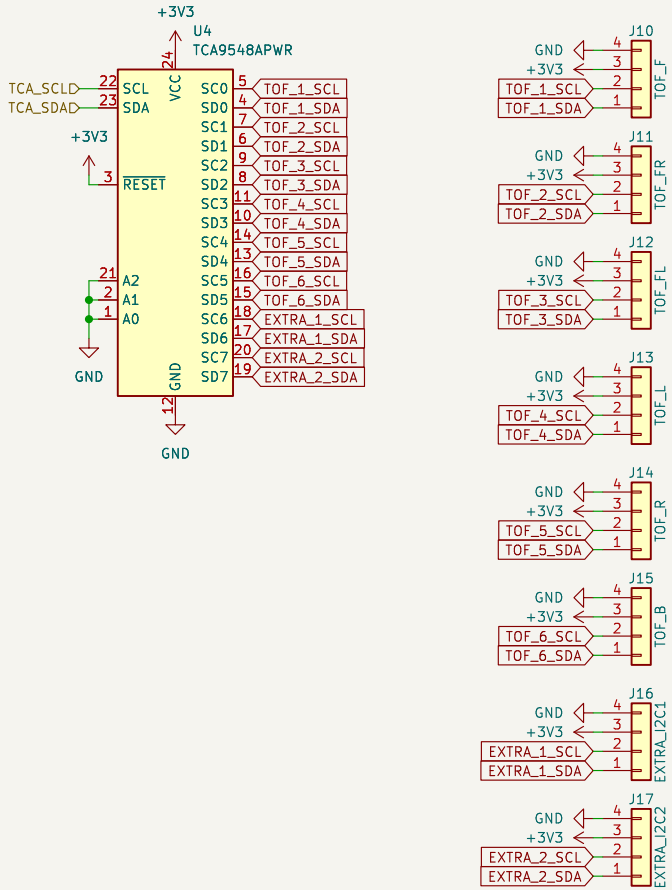

Sheet: /Sensors/
File: Sensors.kicad_sch

Title:

Size: A4	Date:	**Rev:**
KiCad E.D.A. kicad-cli 7.0.6		Id: 2/2