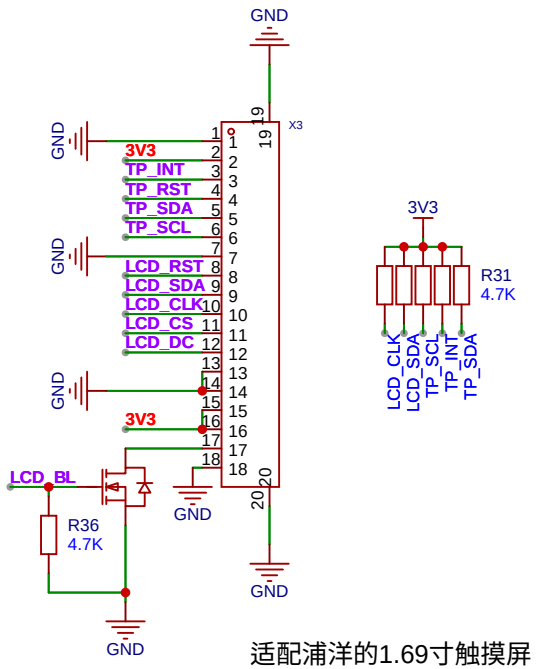

适配浦洋的1.69寸触摸屏
型号: P169H002-CTP

触摸屏PFC接口

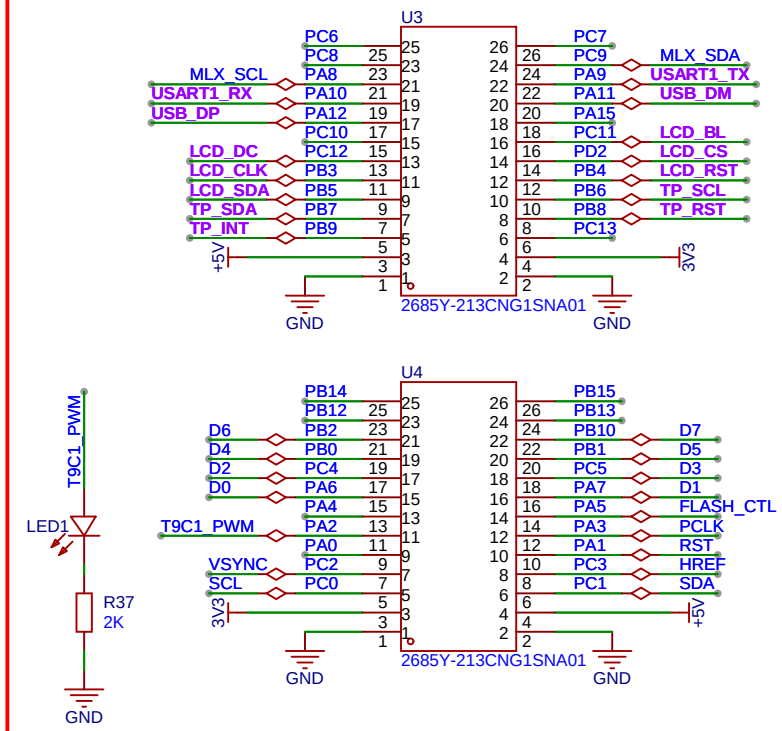

排母

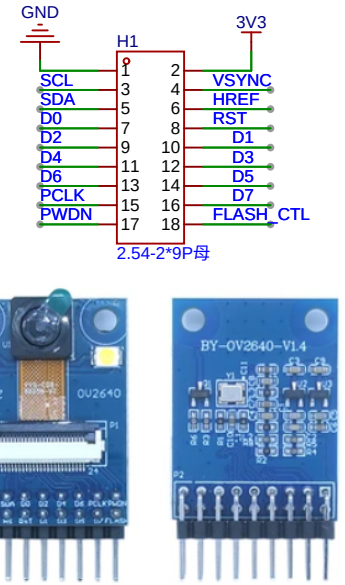

适配正点原子的OV2640模块
可以自己打模块，或买便宜的

摄像头排母

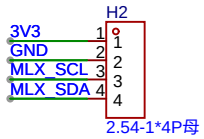

MLX90640红外测温点阵红外成像

热成像排母

原理图	Sch_exCam	更新日期	2023-12-17
		创建日期	2023-11-17
图页	P1	物料编码	
绘制		STM32F411开发模组	
审阅			
		版本	尺寸	页 1 共 1
嘉立创EDA		V1.0	A4	