SEMIRREMOLQUE

BATEA VUELCO TRASERO

1+2 EJES

www.lamberthermanos.com

lambert.remolques

0800 888 5262

LAMBERT
La marca de tu remolque

SEMIRREMOLQUE

>>> 1+2 EJES

BATEA VUELCO TRASERO

ESPECIFICACIONES TÉCNICAS

DIFERENCIALES FUNCIONALES

- Batea cónica (mayor amplitud en zona de portón, para favorecer la descarga)
- Cilindro telescópico 5 etapas (ángulo de vuelco 37°)
- Rampa estabilizadora: aporta mayor estabilidad al sistema cilindro hidráulico, chasis y batea.
- Fusible de seguridad en cilindro: evita perder el cilindro en caso de vuelco.
- Puerta con bisagras superiores y laterales.
- Cierres de puerta mecánicos, automáticos.
- Ojales de enganche para emergencias.

CARACTERÍSTICAS CONSTRUCTIVAS DE BATEA

- Marco trasero, costillas y y pasamanos en chapa lisa de 3,16”.
- Frente, laterales, portón y teleras en chapa lisa de 1/8”.
- Piso en chapa lisa de 3/16”.

CARACTERÍSTICAS CONSTRUCTIVAS DE CHASIS

- Chasis construido con viga estructural doble T.
- Travesaños internos en chapa 3/16".

www.lamberthermanos.com

lambert.remolques

0800 888 5262

LAMBERT

La marca de tu remolque

SEMIRREMOLQUE

>>> 1+2 EJES

BATEA VUELCO TRASERO

ESPECIFICACIONES TÉCNICAS

EJE Y SUSPENSIÓN

- Ejes tubulares tipo disco de 8”.
- Llantas 9” x 22,5”.
- Eje direccional neumático con levanta eje.
- Ejes traseros con suspensión mecánica con ballestas de 11 hojas.

SISTEMA DE FRENOS

- Ejes marca GEC SA, con frenos Q-PLUS 8" en todos los ejes con pastillas de freno FRASLE.
- ABS.

PINTURA

- Fondo y color en esmalte poliuretano con tratamiento de fosfatizado.

EQUIPAMIENTO DE SERIE

- Porta auxilio malacate en chasis o en frente de batea.
- Tanque de agua.
- Defensas laterales guarda-ciclistas.
- Cajón de herramientas (180 lts).
- Arcos de toldo.
- Porta arcos en chasis.
- Paragolpe reglamentario (IRAM 10260-R58)
- Guardabarros plásticos.
- Pantallas de goma anti spray.

www.lamberthermanos.com

lambert.remolques

0800 888 5262

LAMBERT

La marca de tu remolque

SEMIRREMOLQUE

>>> 1+2 EJES

BATEA VUELCO TRASERO

DIMENSIONES Y CAPACIDADES

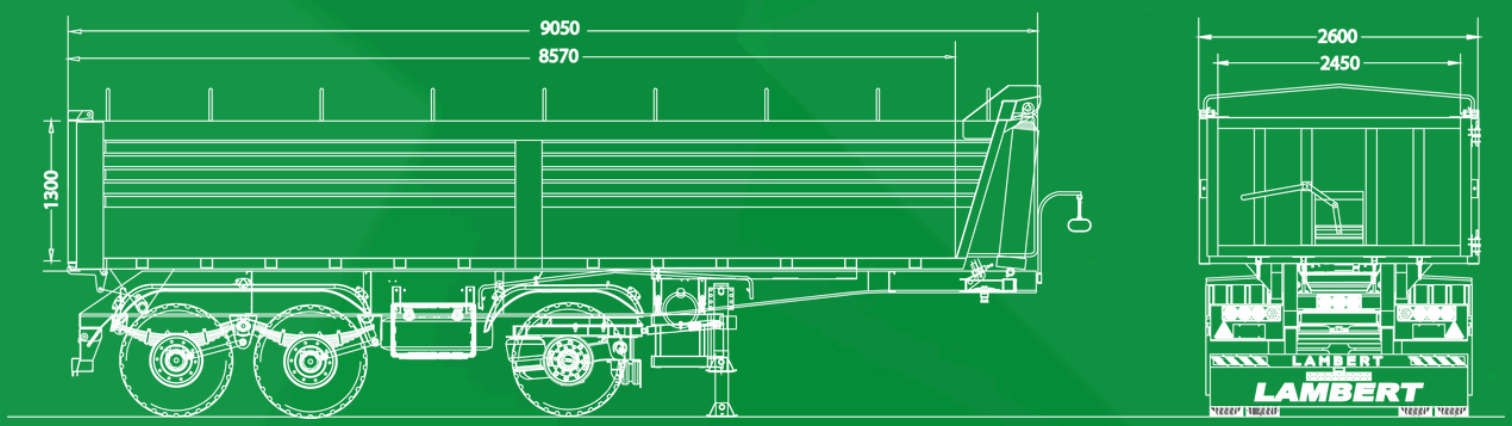

Fotos no contractuales. Las especificaciones técnicas aquí contenidas pueden ser modificadas sin previo aviso por LAMBERT REMOLQUES. Todos los valores aquí indicados son aproximados.

DIMENSIÓN	MEDIDA
Altura de boca	1.300 mm
Largo exterior	9.050 mm
Largo interior	8.570 mm
Largo interior	2.450 mm

UNIDAD ESCALADA

PBTC Tractor 4x2	45 tn
PBTC Tractor 6X2	52,5 tn
Volumen de carga	25 m3
Tara	7.860 kg

www.lamberthermanos.com

lambert.remolques

0800 888 5262

LAMBERT
La marca de tu remolque

LAMBERT

La marca de tu remolque

www.lamberthermanos.com

lambert.remolques

0800 888 5262

SOLICITAR COTIZACIÓN

TÜVRheinland CERTIFIED
Management System
ISO 9001:2015
www.tuv.com
ID 9105022277