ODVDN_08 LAN VUKUŠIČ

ZARADI VELIKEGA ŠT. PODATKOV SEM TABELE ZARADI PREGLEDNOST NAREDIL V EXCELU.

M_i	m_i	x1	x2	x3	q		~x2	~x3
15	0	0	0	0	0		TRUE	TRUE
14	1	0	0	0	1		TRUE	TRUE
13	2	0	0	1	0		TRUE	FALSE
12	3	0	0	1	1		TRUE	FALSE
11	4	0	1	0	0		FALSE	TRUE
10	5	0	1	0	1		FALSE	TRUE
9	6	0	1	1	0		FALSE	FALSE
8	7	0	1	1	1		FALSE	FALSE
7	8	1	0	0	0		TRUE	TRUE
6	9	1	0	0	1		TRUE	TRUE
5	10	1	0	1	0		TRUE	FALSE
4	11	1	0	1	1		TRUE	FALSE
3	12	1	1	0	0		FALSE	TRUE
2	13	1	1	0	1		FALSE	TRUE
1	14	1	1	1	0		FALSE	FALSE
0	15	1	1	1	1		FALSE	FALSE

$f(x_1 x_2 x_3 g)$

in

$f(x_1 \bar{x}_2 \bar{x}_3 g)$

			f{1,3}	f{1,3} and a or b	D1q
0	1		FALSE	TRUE	FALSE
0	0		TRUE	FALSE	TRUE
0	0		TRUE	FALSE	TRUE
0	0		FALSE	FALSE	TRUE
0	0		TRUE	FALSE	TRUE
0	1		FALSE	TRUE	FALSE
0	0		FALSE	FALSE	TRUE
0	1		TRUE	TRUE	FALSE
0	0		TRUE	FALSE	TRUE
0	0		FALSE	FALSE	TRUE
0	0		FALSE	FALSE	TRUE
1	0		TRUE	TRUE	FALSE
0	0		FALSE	FALSE	TRUE
0	0		TRUE	FALSE	TRUE
1	0		TRUE	TRUE	FALSE
0	0		FALSE	FALSE	TRUE

SIMETRIČNA FUNKCIJA $f_{\{1,3\}}$

in

forbiji A in b

q	D1q	J	K
FALSE	FALSE	0	x
TRUE	TRUE	x	0
FALSE	TRUE	1	x
TRUE	TRUE	x	0
FALSE	TRUE	1	x
TRUE	FALSE	x	1
FALSE	TRUE	1	x
TRUE	FALSE	x	1
FALSE	TRUE	1	x
TRUE	TRUE	x	0
FALSE	TRUE	1	x
TRUE	FALSE	x	1
FALSE	TRUE	1	x
TRUE	TRUE	x	0
FALSE	FALSE	0	x
TRUE	TRUE	x	0

g, $D^1 g$ ter ustrezno stanja

J in K

q	D1q	J	K
FALSE	FALSE	0	x
FALSE	TRUE	1	x
TRUE	FALSE	x	1
TRUE	TRUE	x	0

J

$x_2 \backslash x_1$			
1	0	1	1
x	x	x	x
x	x	x	x
1	1	1	e

x_3 | y

$J = x_1\overline{x_3} \vee x_3\overline{x_2}$

K

$x_2 \backslash x_1$			
x	x	x	x
0	0	1	1
0	1	0	0
x	x	x	x

x_3 | y
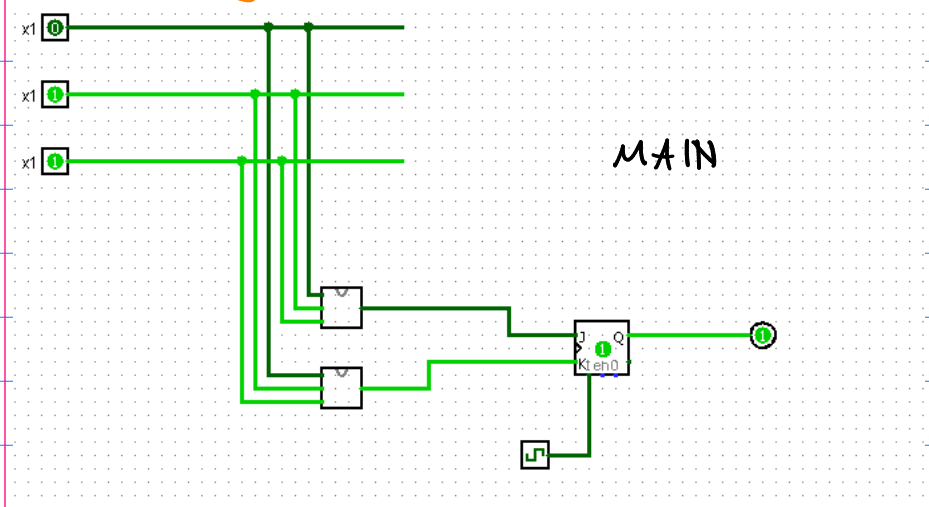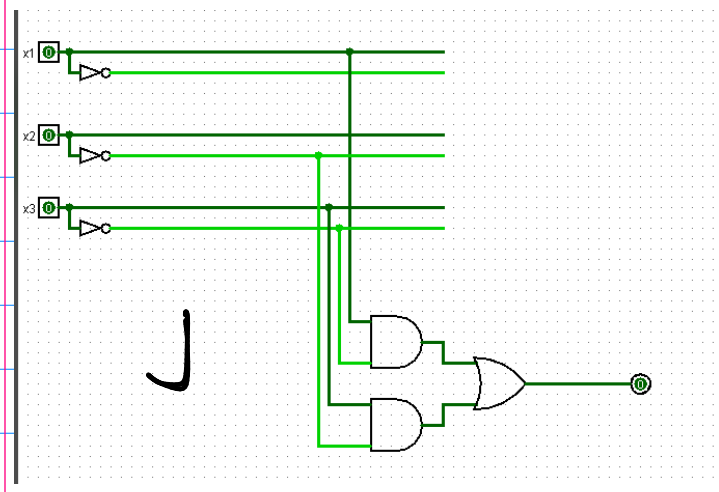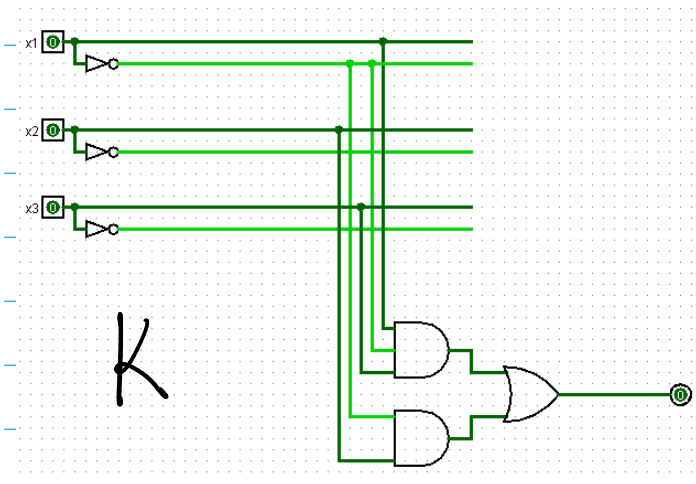
$K = x_1\overline{x_2}x_3 \vee \overline{x_1}x_2$