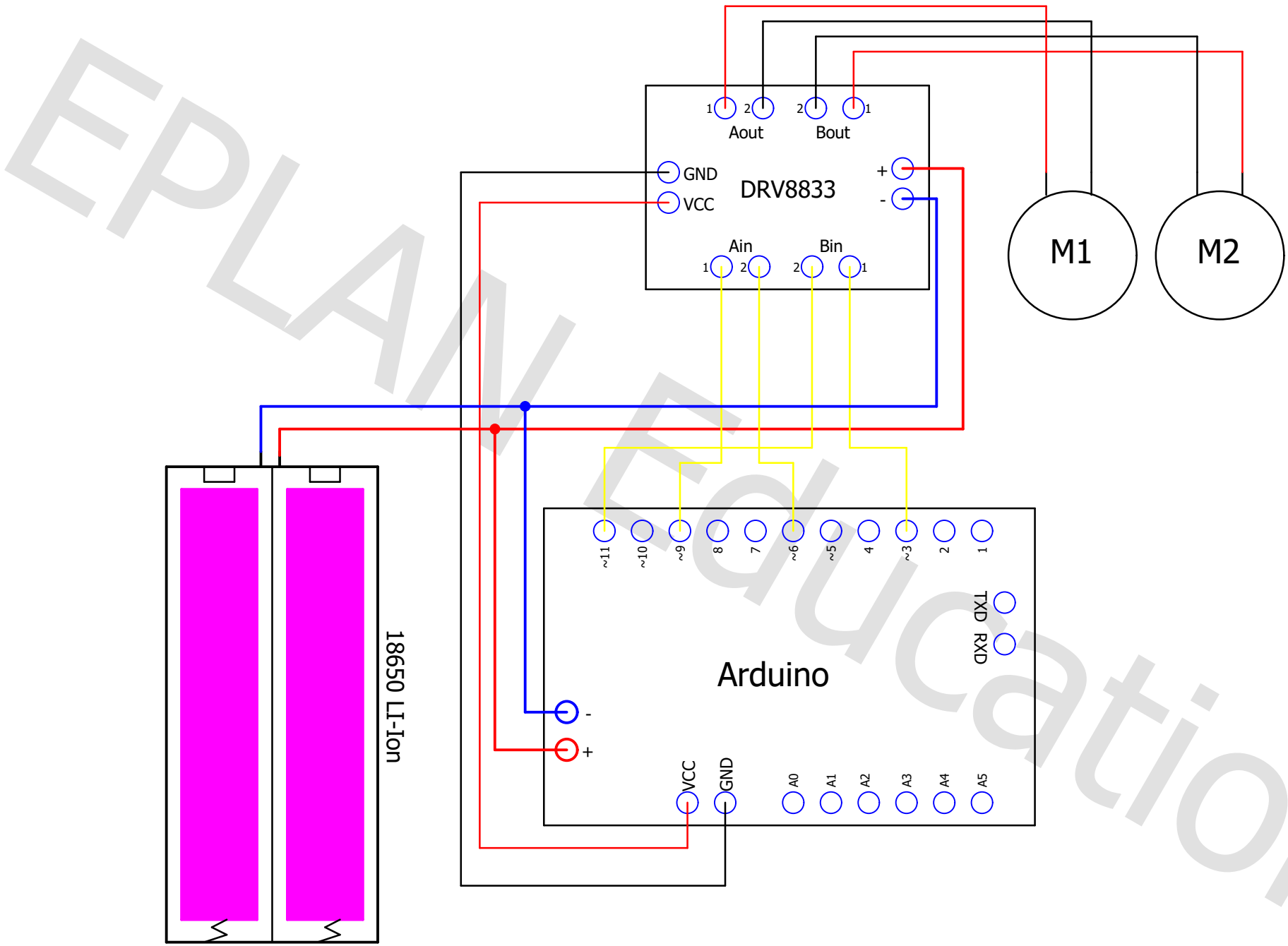

EPLAN Education

Line follower plan B

			Datum	25/10/2022	EPLAN	EPLAN Software & Service GmbH & Co. KG	Line follower H-bridge		=
			Bew	LANCELOT DE BRUYCKER					+
			Gecontr		Basisproject met coderingsstructuur volgens IEC-Norm: paginastructuur met groep en inbouwplaats			IEC_bas001	Line follower H-bridge
Wijziging	Datum	Naam	Oorspr		Vervanging van	Vervangen door			Pagina 1 / 8