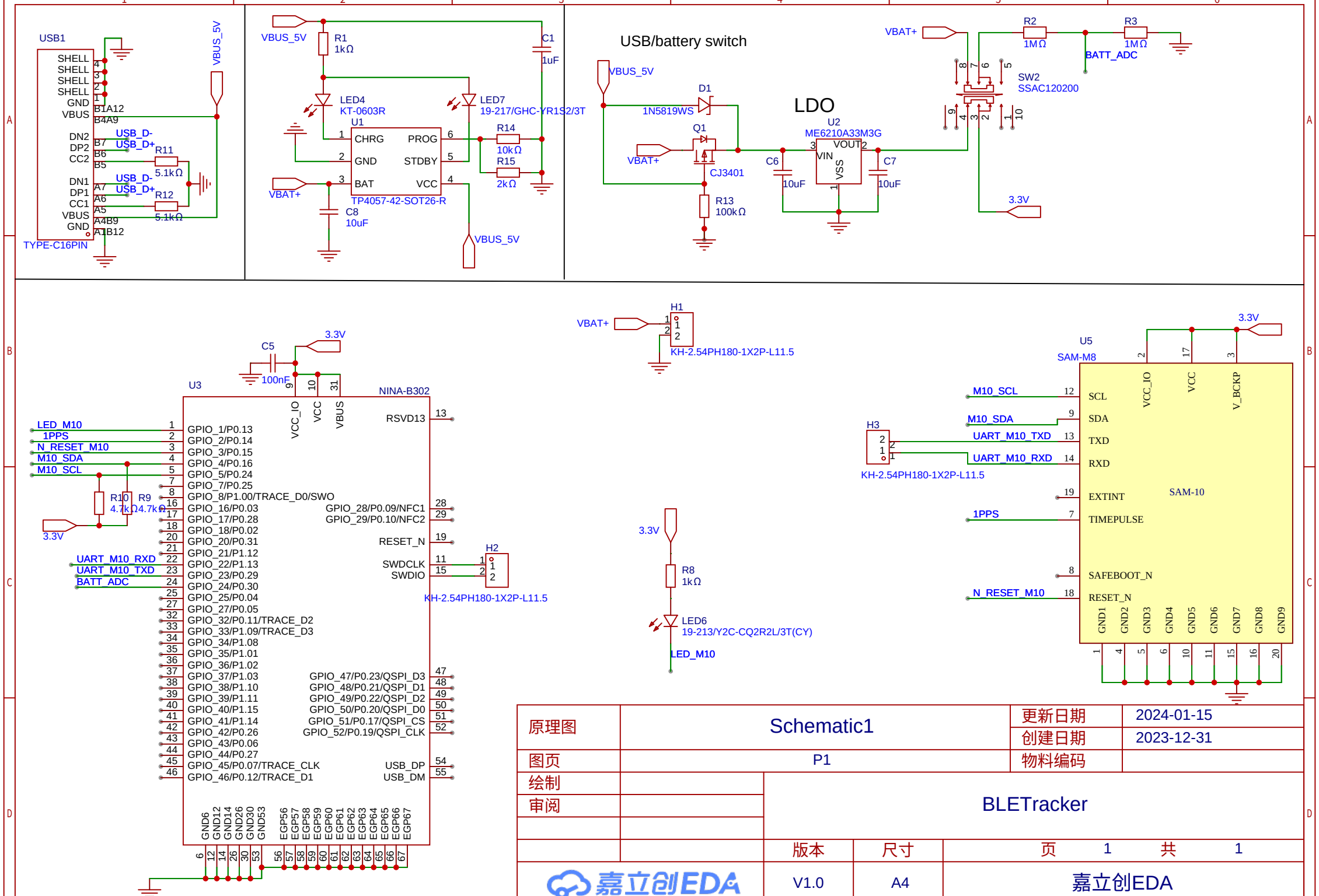

原理图	Schematic1	更新日期	2024-01-15
		创建日期	2023-12-31
图页	P1	物料编码	
绘制		BLETracker	
审阅			
		版本	尺寸
		V1.0	A4
		页 1 共 1	
嘉立创EDA		嘉立创EDA	