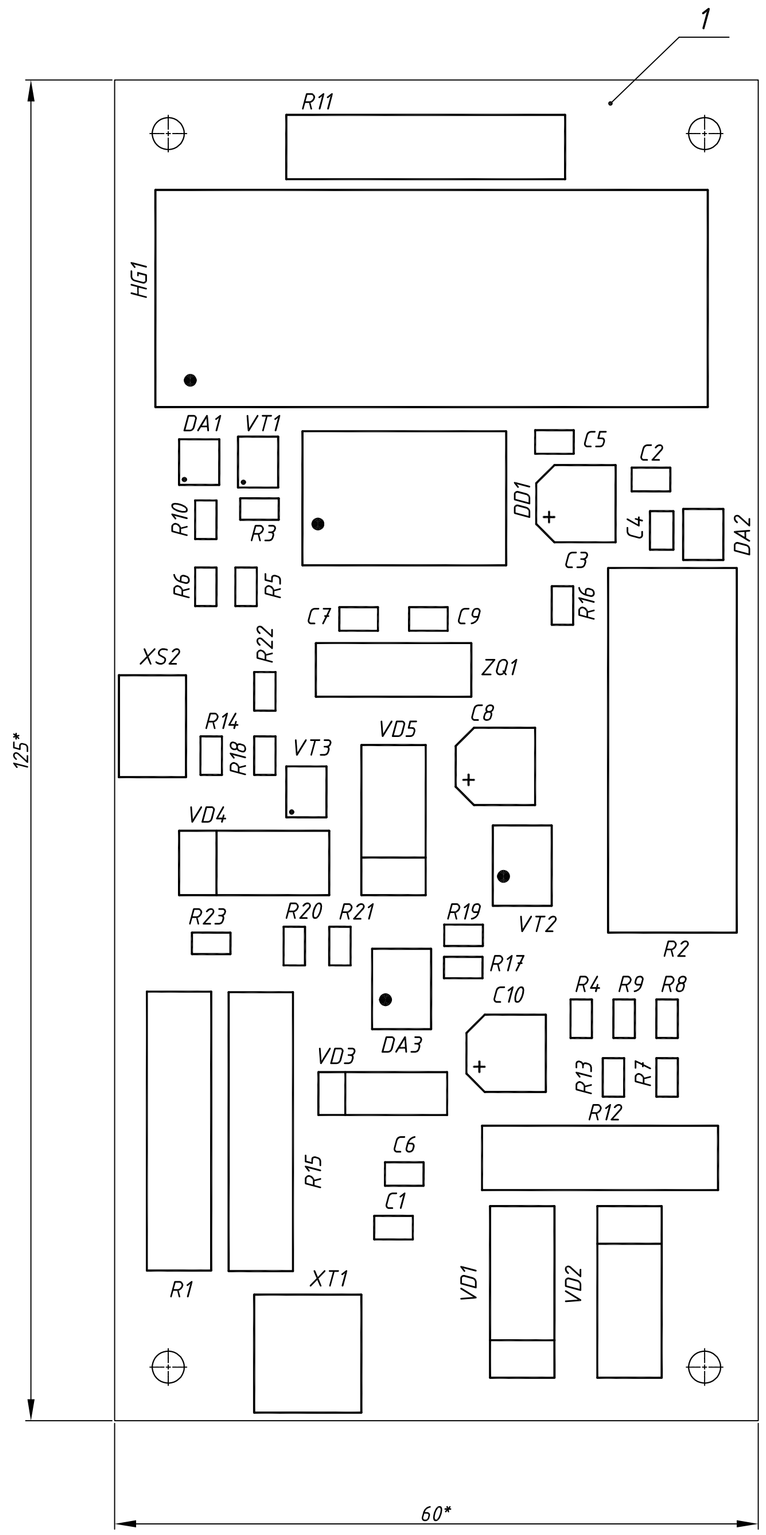

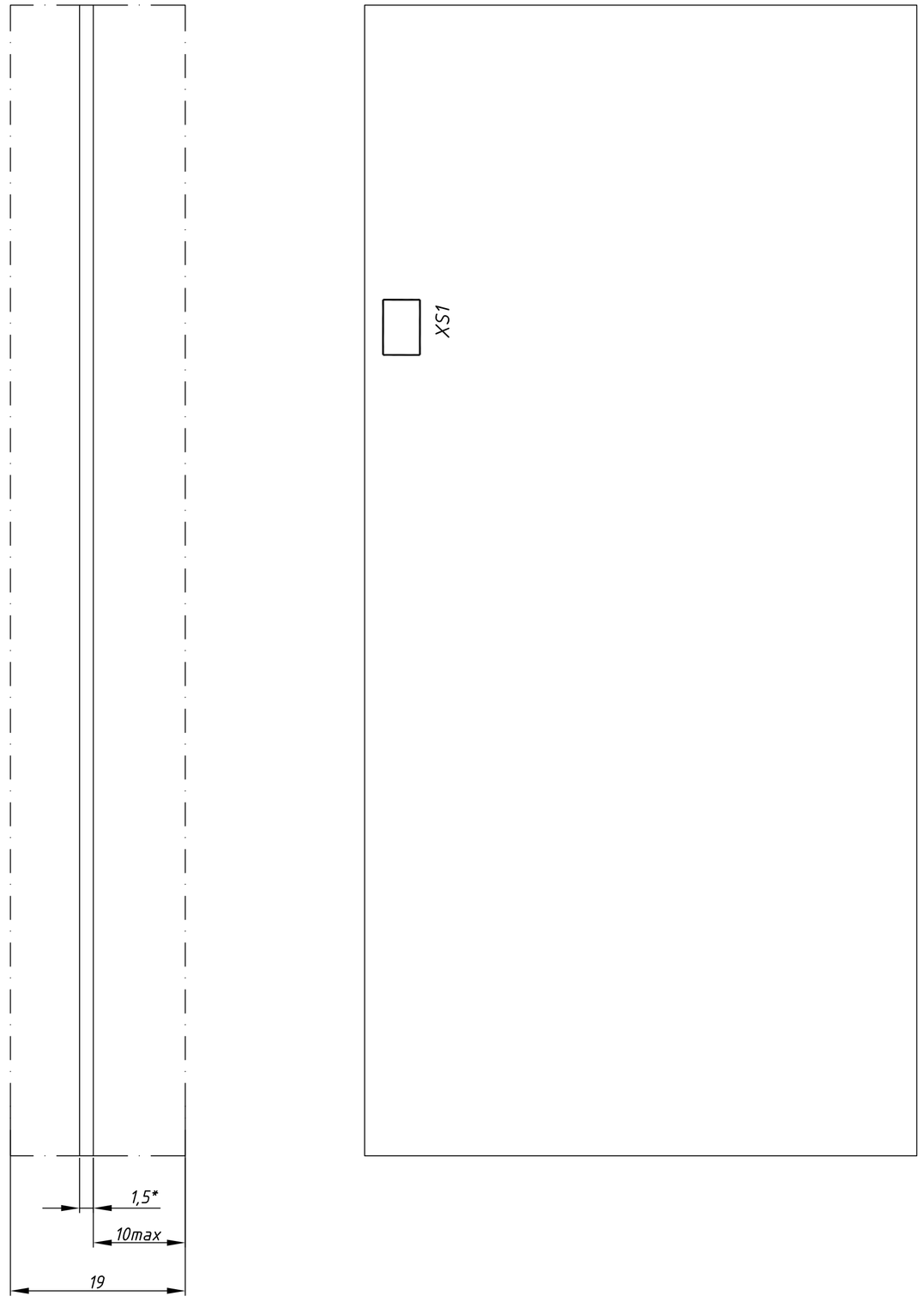

Установка элементов DA1, DA2, VT1, VT2, VT3
(5:1)

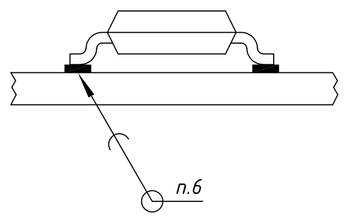

Установка XT1
(5:1)

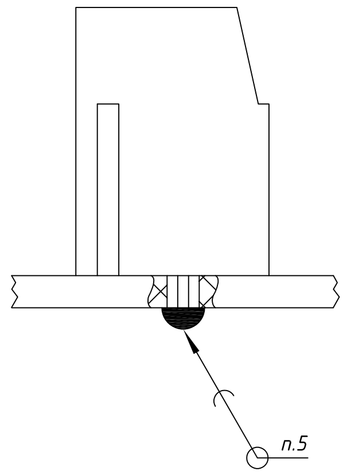

Установка XS1
(5:1)

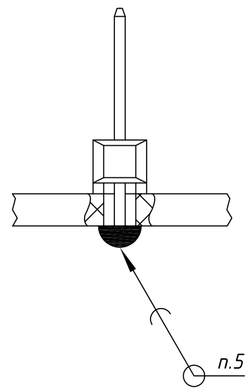

Установка элементов C3, C8, C10
(5:1)

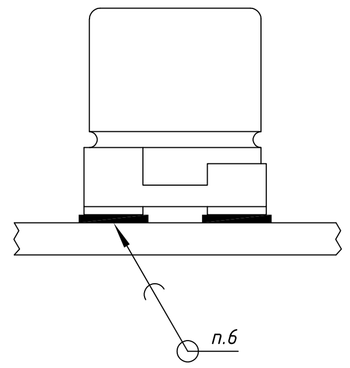

1 *Размеры для справок.
2 Шаг координатной сетки 1,25 мм по ГОСТ10317-71.
3 Установку элементов производить по ГОСТ 29137-91.
4 Элементы VD3...VD5 установить по варианту
010.02.0203.00.00
Элементы R12 установить по варианту
010.02.0204.00.00
Элементы VD1,VD2,R1,R11,R25 установить по варианту
010.02.0205.00.00
Элементы R2 установить по варианту
010.02.0208.00.00
Элементы DA3 установить по варианту
360.18.1102.00.00
Элементы DD1 установить по варианту
370.18.1108.00.00
Установка остальных элементов показана на чертеже
5 Припой ПОС 61 ГОСТ 21931-76.
6 Паяльная паста LF-4300 Amtech.
7 Покрыть лаком UREYAN clear, кроме элементов
XS1, XT1, XS2, HG1.
8 Остальные технические требования
по СТБ 1022-96.

Установка SMD компонентов
(10:1)

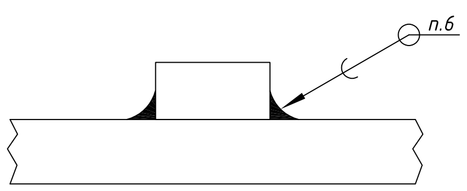

Установка HG1
(5:1)

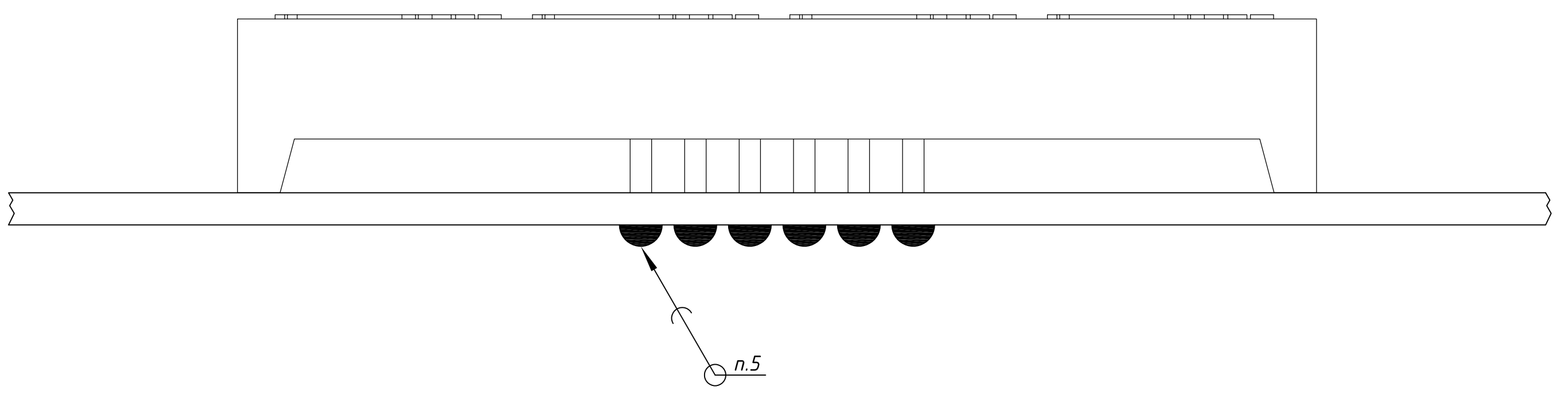

					ГУИР.687253.026 СБ			
Изм.	Лист	N° докум.	Подп.	Дата	Модуль электронный	Лит.	Масса	Масштаб
Разраб.		Рядцев				Т	30 г	2,5:1
Пров.		Гордач			Сборочный чертеж	Лист	Листов 1	
Т.контр.								
Н.контр.						ПИКС, гр. 612601		
Утв.								

Перв. примен. | Справ. N° | Подп. и дата | Инв. N дубл. | Взам. инв. N° | Подп. и дата | Инв. N° подл.

Копировал | Формат А1