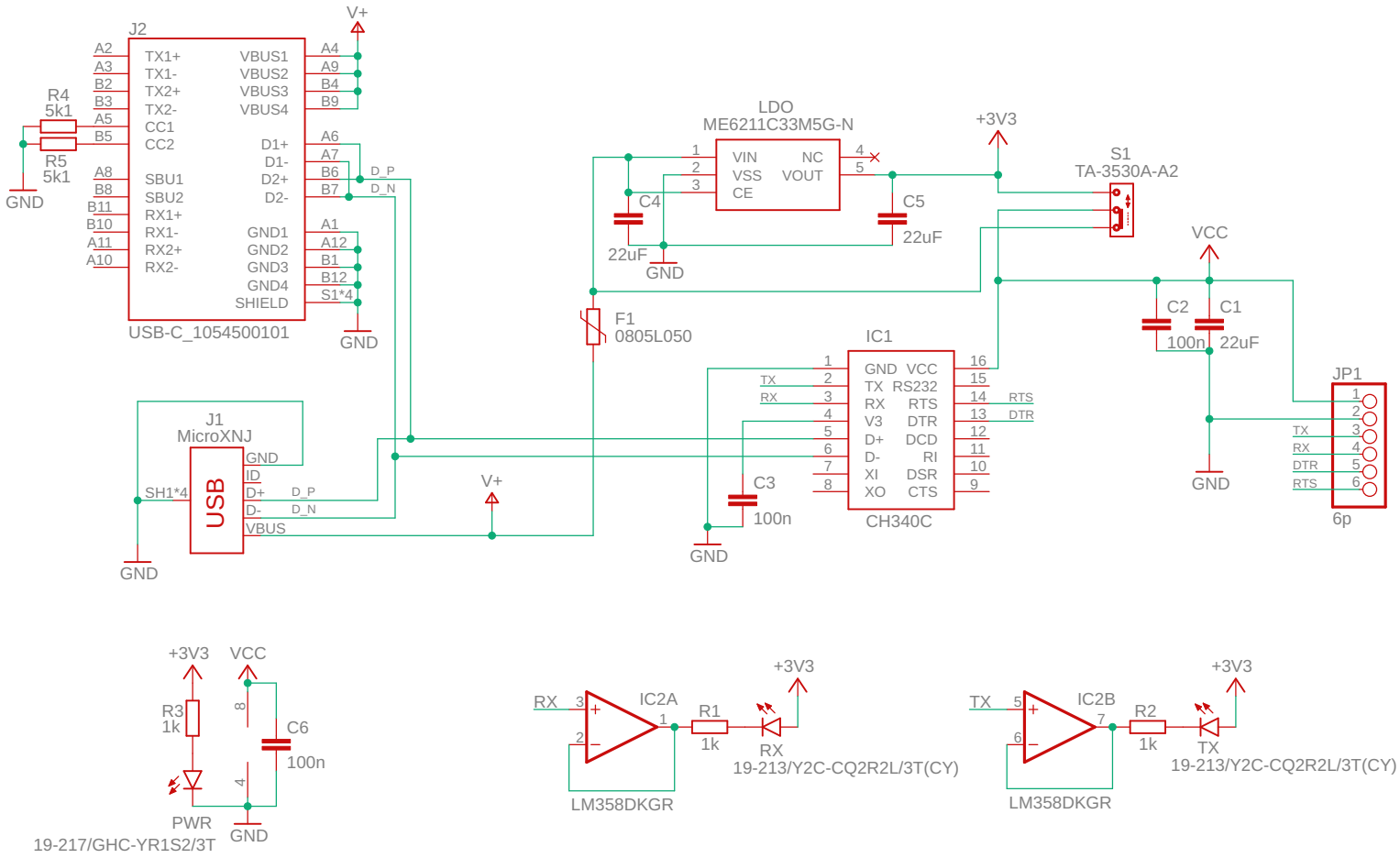

läskakit

CH340-Programmer v2_0

23.06.2022 15:42

Sheet: 1/1

Rev: v2.0