Габаритный чертеж ротатора КЕТБ.063811.001

Рис.1

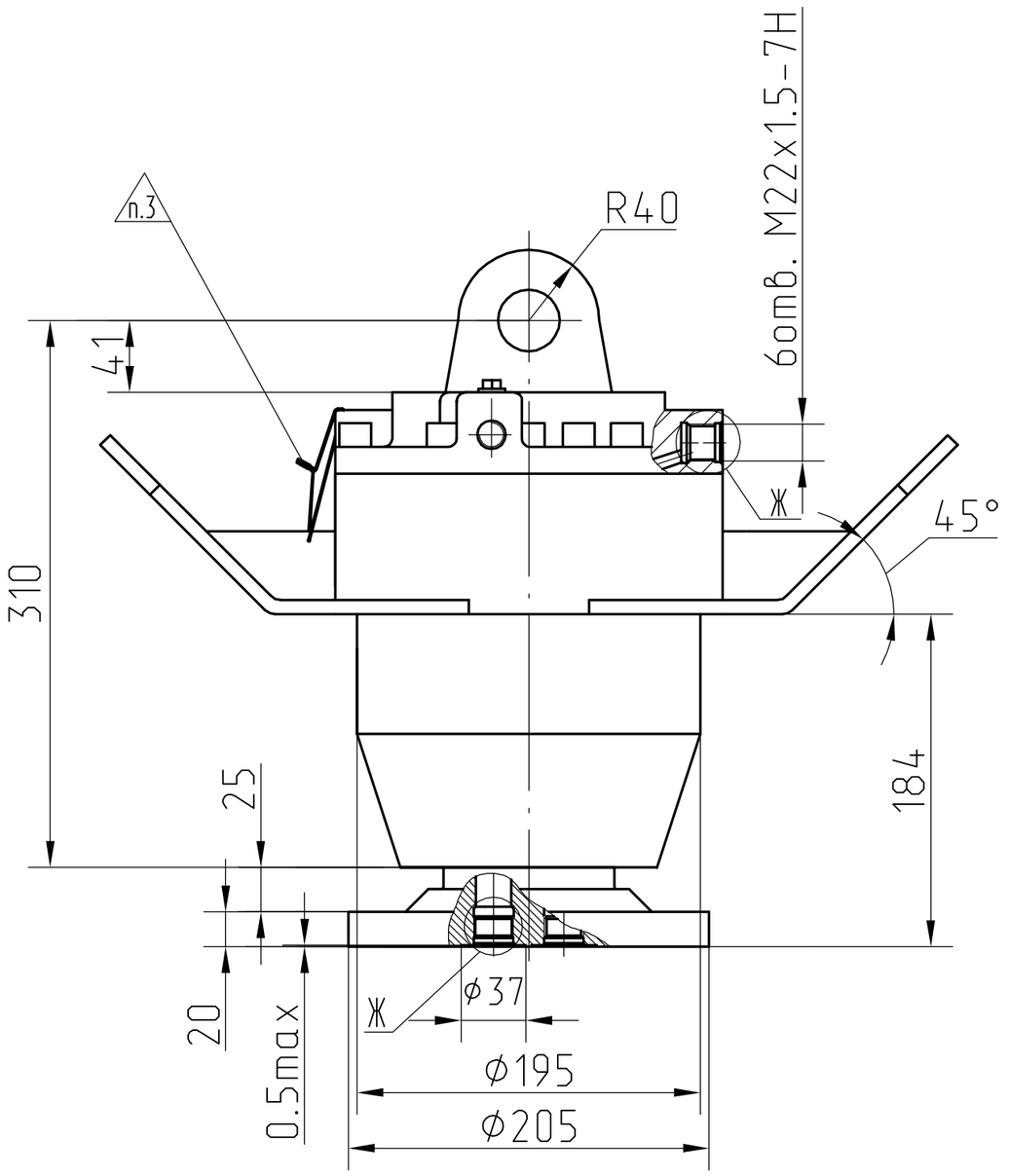

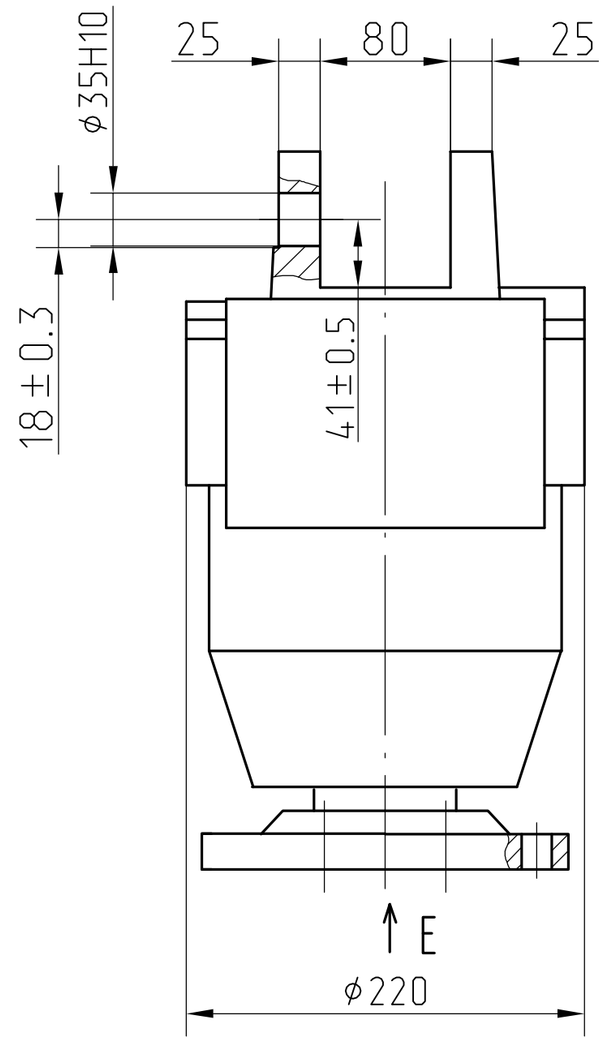

Рис.2

Остальное см.рис.1

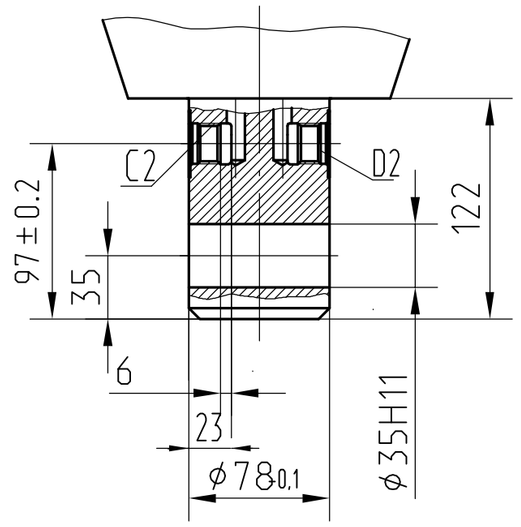

Рис.3

Остальное см.рис.1

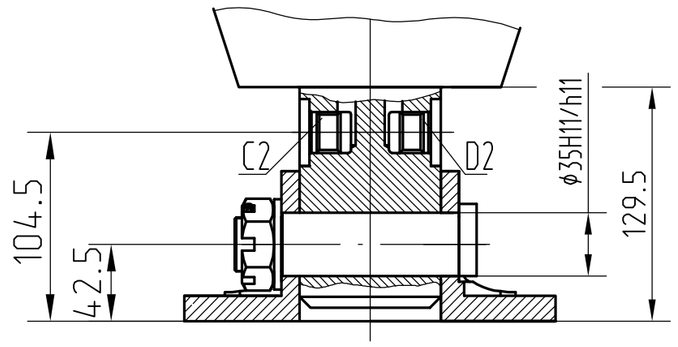

Ж(1:1)
6 мест

И(1:1)

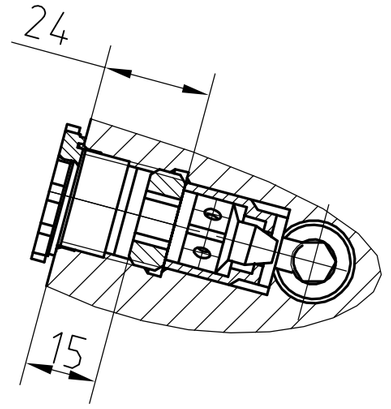

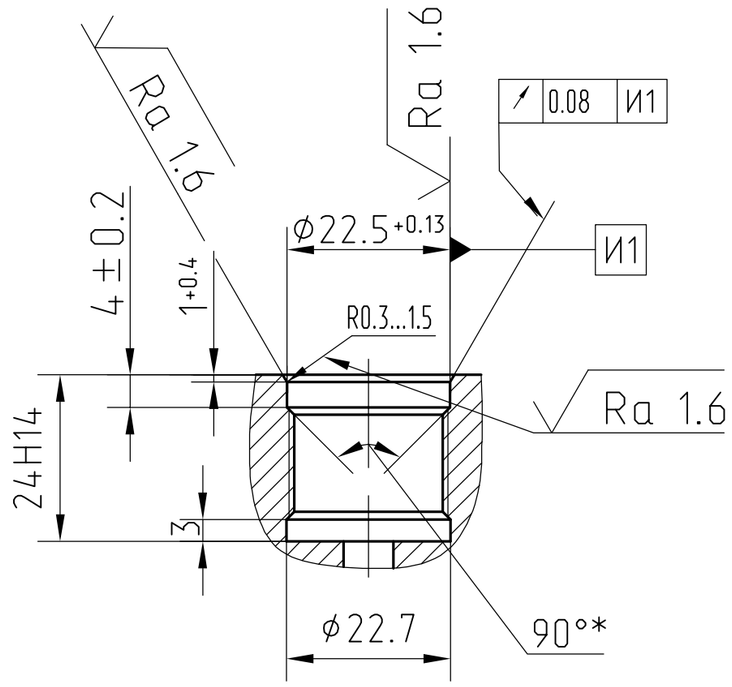

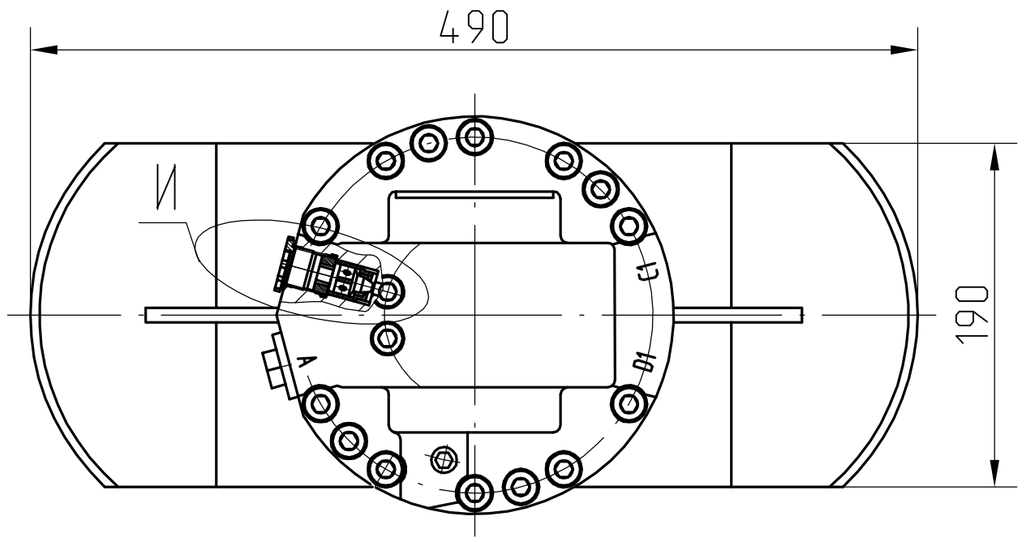

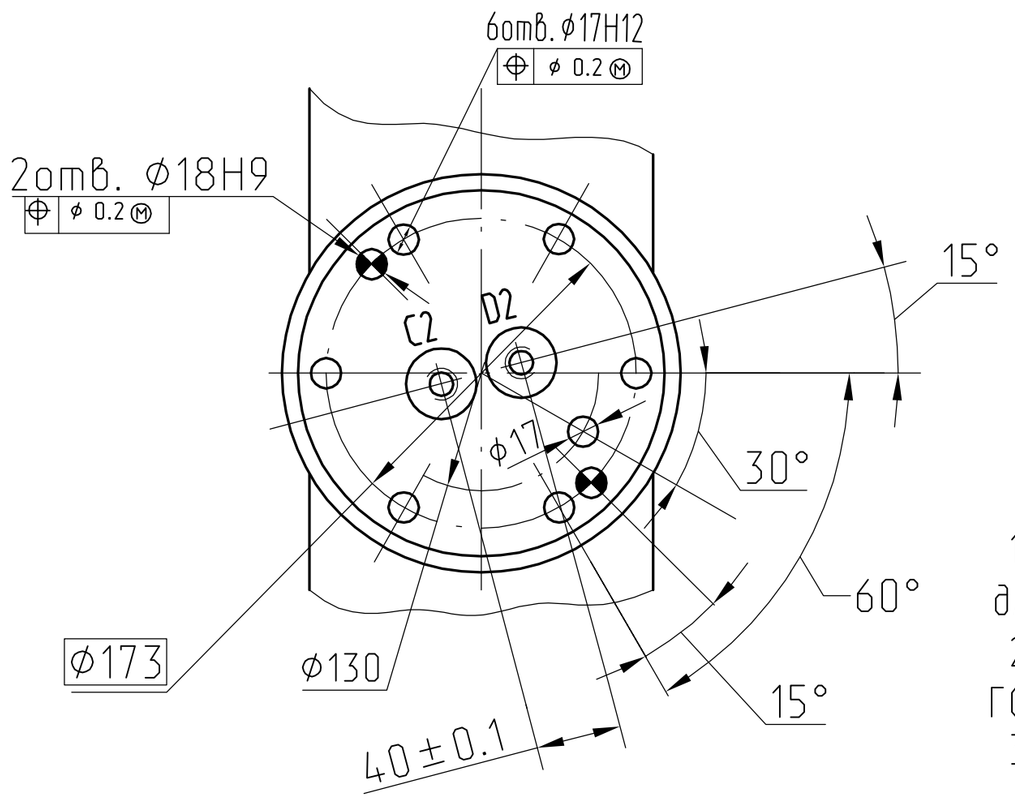

Обозначение	Рис.
КЕТБ.063811.001	1
-01	2
-03	3

Технические требования к монтажу

1. При размещении обеспечить доступ к отверстиям A, B, C1, D1, C2, D2 для подсоединения трубопроводов.
2. Присоединительные размеры отверстий A, B, C1, D1, C2, D2 по ГОСТ 19528-74. уплотнительные кольца - по ГОСТ 9833-73 (019-023-25),
3. Клеймо ОТК.

PDF created with pdfFactory Pro trial version www.pdffactory.com