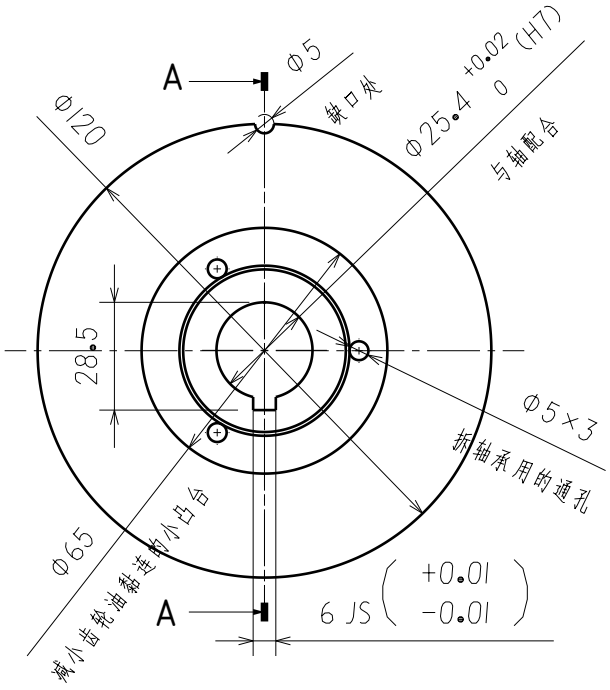

正视图
缩放： 1:2

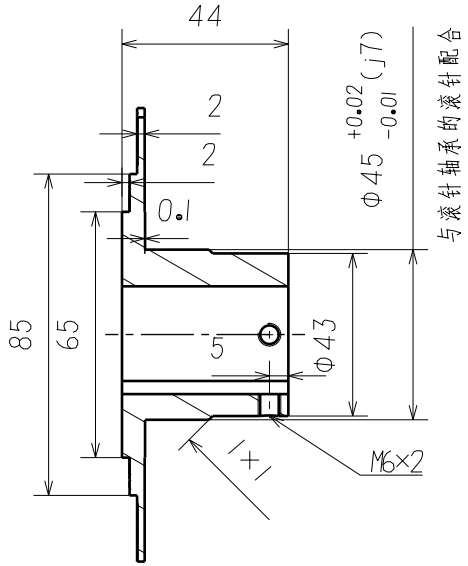

剖视图A-A
缩放： 1:2

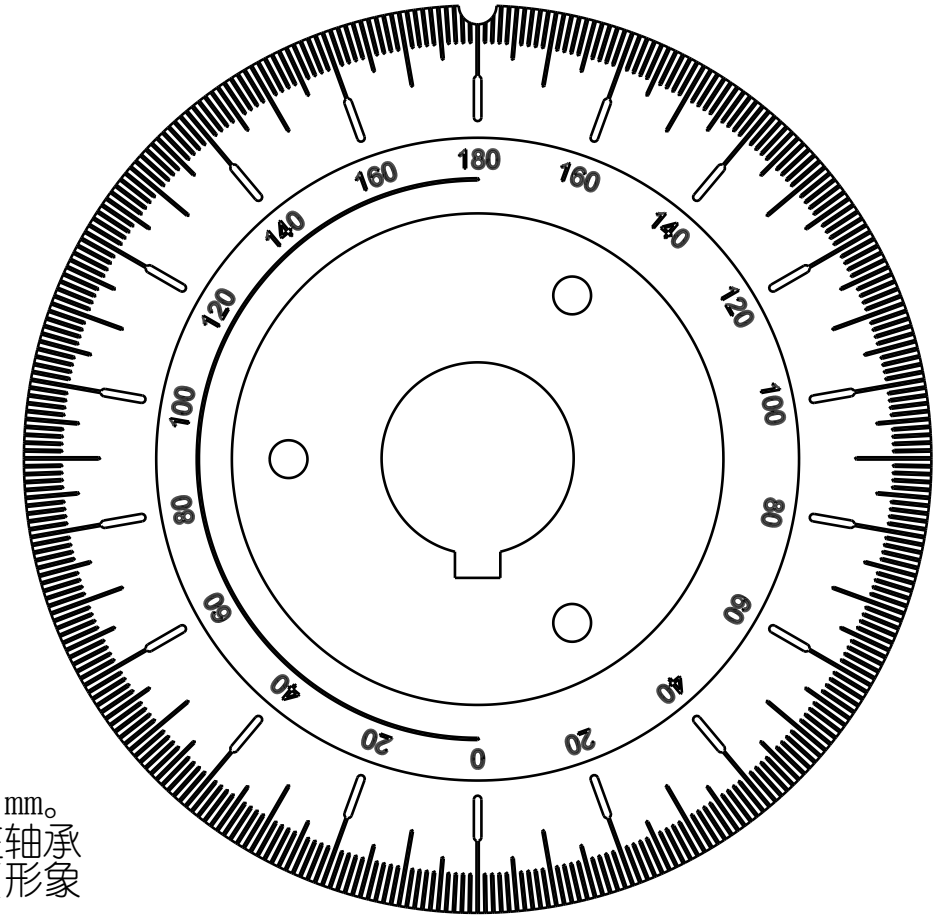

背视图
缩放： 1:1

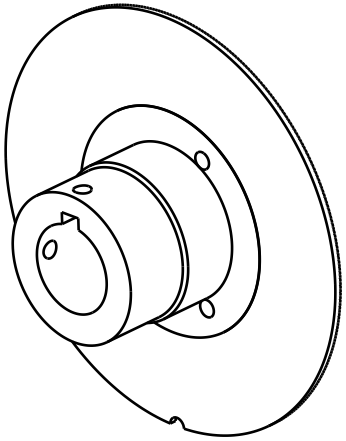

偏心轴套
轴孔与轴承安装面不同心，偏心量为0.1 mm。偏心方向为刻度盘缺口处，即轴孔圆心在轴承安装面圆心朝缺口方向上偏移了0.1 mm（形象来说就是缺口方向为较薄处）
标注配合面粗糙度要求Ra1.6