STAUDINGER GMBH

Schienengebundenes Transportsystem STS
Rail guided Vehicle STS

Artikel-Nr. ***Article No.*** **221026**

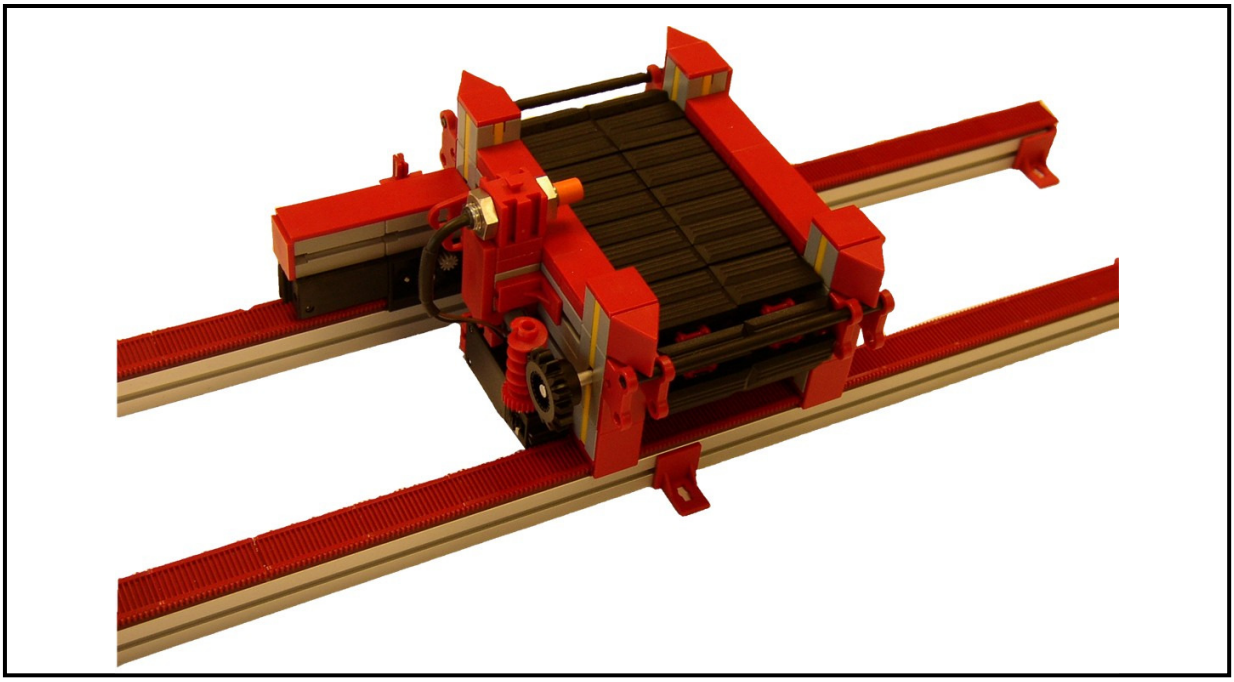

Das schienengebundene Transportsystem ist ein Teil eines flexibel konfigurierbaren Transportsystems. Gegenüber Förderbändern erlaubt es einen flexibleren Transport von Werkstücken über große Distanzen. Das schienengebundene Transportsystem besteht aus dem Schlittenfahrzeug, das zur Erkennung einer vorhandenen Beladung mit einem Initiator ausgerüstet ist, und zwei Schienensträngen bis zu 1 m Länge mit 4 Halte-Positionen. Zur Übergabe der Ladung an das STS können diverse Module für Zubringefunktionen dienen.
Das genaue Anfahren der Halte-Positionen wird durch mechanische Taster gewährleistet.

The Rail guided vehicle STS is an element of a flexibly configurable transport system.
Compared to conveyor belts it allows a more flexible transport of work pieces over big distances.
The Rail guided vehicle consists of the shuttle, which is fitted with an inductive proximity switch to recognize parts on it and two tracks with a length up to 1 m and 4 stop positions. Several modules with feeding functions can be used to hand over parts to the STS.
Reaching the exact stop positions for taking over a part is ensured by mechanical switches.The deposit place station with slider APS/135 is an element of a flexibly configurable transport system.

Technische Daten / *Technical data*:

Versorgungsspannung *Power supply of sensors and actuators*	:	24 V DC

Sensoren *Sensors*:

Induktive Näherungsschalter *Inductive proximity switch*	:	1
Mechanische Taster *Mechanical Switches*	:	4

Aktoren *Actuators*:

Motoren mit zwei Laufrichtungen *Motors with two directions*	:	2

Steuerungsanforderungen *Control System Requirements*:

Digitaleingänge (+ lesend) *Digital Inputs (+ reading)*	:	5
Digitalausgänge (+ schaltend) *Digital Outputs (+ switching)*	:	4

Abmessungen *Dimensions*

(L x B x H) *(W x D x H)*	:	1000 x 140 x 100 mm
Gewicht *Weight*	:	kg

Technische Daten von Sensoren und Aktoren sind den entsprechenden Datenblättern zu entnehmen. In der Regel können auch andere Sensorsysteme auf Wunsch eingesetzt werden.
Technical data of sensors and actuators can be borrowed from the corresponding data sheets. Usually other sensor systems can be brought in by demand