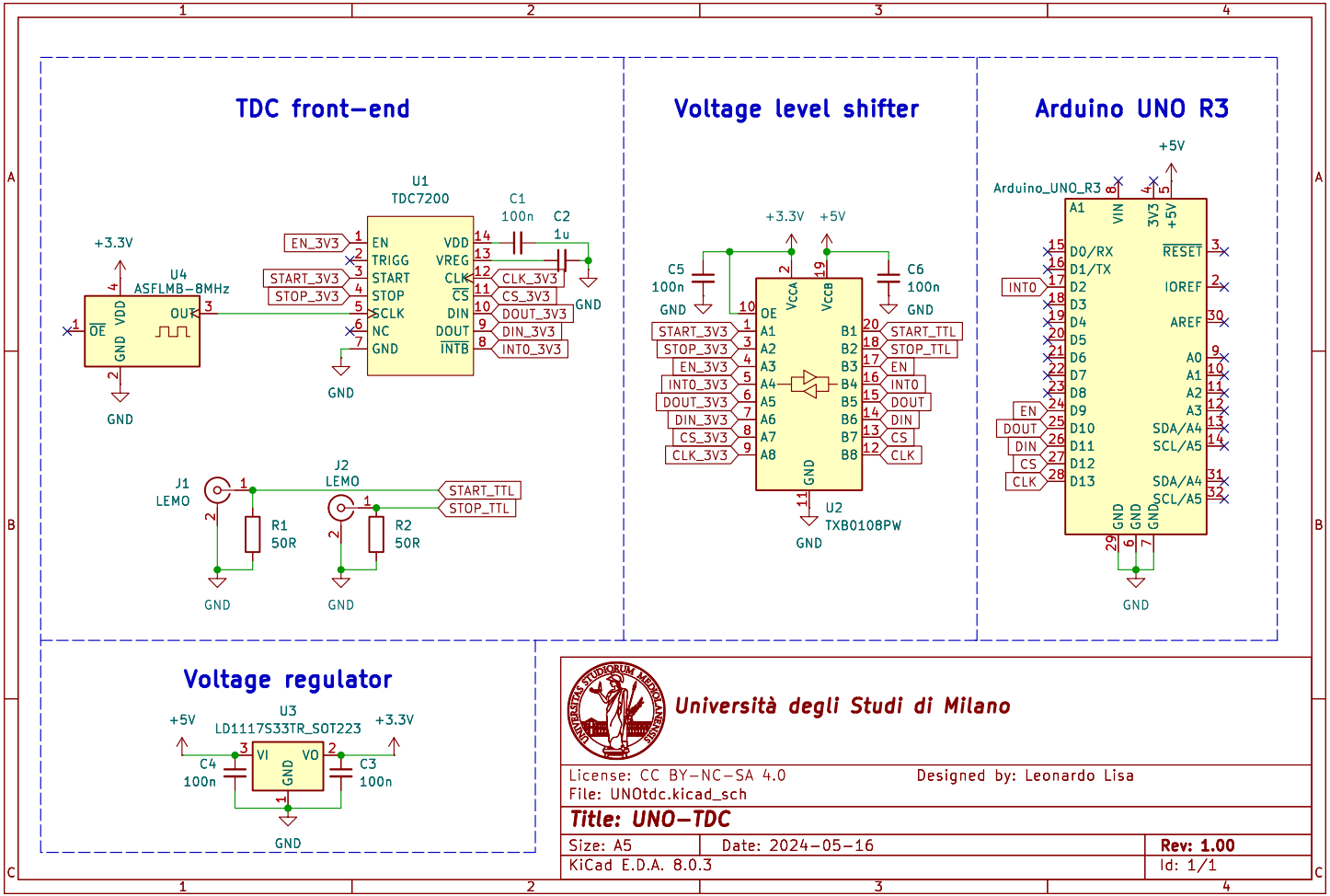
TDC front-end
U1
TDC7200
C1
100n
C2
1u
+3.3V
U4
ASFLMB-8MHz
OE
GND
VDD
OUT
EN_3V3
START_3V3
STOP_3V3
EN
TRIGG
START
STOP
SCLK
NC
GND
VDD
VREG
CLK
CS
DIN
DOUT
INTB
CLK_3V3
CS_3V3
DOUT_3V3
DIN_3V3
INT0_3V3
GND
J1
LEMO
R1
50R
J2
LEMO
R2
50R
START_TTL
STOP_TTL
Voltage level shifter
+3.3V
+5V
C5
100n
C6
100n
VCCA
VCCB
OE
A1
A2
A3
A4
A5
A6
A7
A8
B1
B2
B3
B4
B5
B6
B7
B8
START_3V3
STOP_3V3
EN_3V3
INT0_3V3
DOUT_3V3
DIN_3V3
CS_3V3
CLK_3V3
START_TTL
STOP_TTL
EN
INT0
DOUT
DIN
CS
CLK
U2
TXB0108PW
Arduino UNO R3
Arduino_UNO_R3
A1
VIN
3V3
+5V
D0/RX
D1/TX
D2
D3
D4
D5
D6
D7
D8
D9
D10
D11
D12
D13
RESET
IOREF
AREF
A0
A1
A2
A3
SDA/A4
SCL/A5
SDA/A4
SCL/A5
INT0
EN
DOUT
DIN
CS
CLK
Voltage regulator
U3
LD1117S33TR_SOT223
+5V
+3.3V
VI
VO
GND
C4
100n
C3
100n
Università degli Studi di Milano
License: CC BY-NC-SA 4.0
Designed by: Leonardo Lisa
File: UNOtdc.kicad_sch
Title: UNO-TDC
Size: A5
Date: 2024-05-16
Rev: 1.00
KiCad E.D.A. 8.0.3
Id: 1/1