其余：6.3

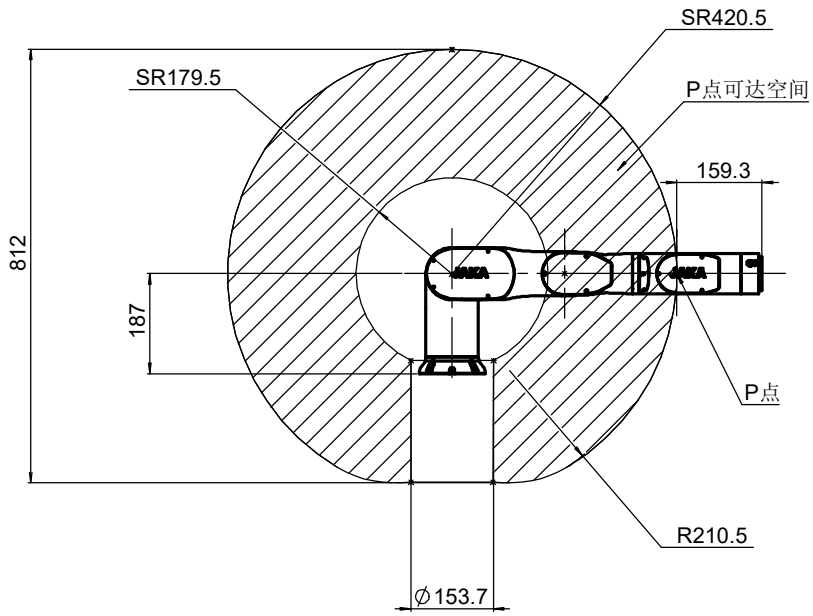

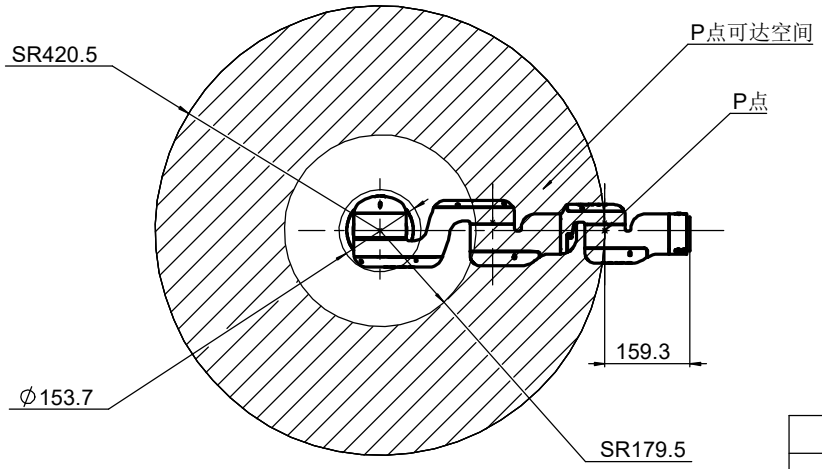

注：物料编号需打标至零件表面上

标识号		物料编号							
标记	处数	分区	更改文件号	签名	年 月 日				
设计		2016/11/18	标准化			阶段标记	厚度	质量	比例
版本号		2021/10/8	工艺						1:10
			审核						
			批准			共 张	第 张	图幅	A3

JAKA® Robot Engineering 上海节卡机器人科技有限公司

x.	±0.2	x.°	±0.5°
.x	±0.05	.x°	±1′
.xx	±0.01	.xx°	±0.5′
.xxx	±0.005	.xxx°	±0.05

修订版号
借(通)用件登记
描图
描校
旧底图总号
底图总号
签字
日期