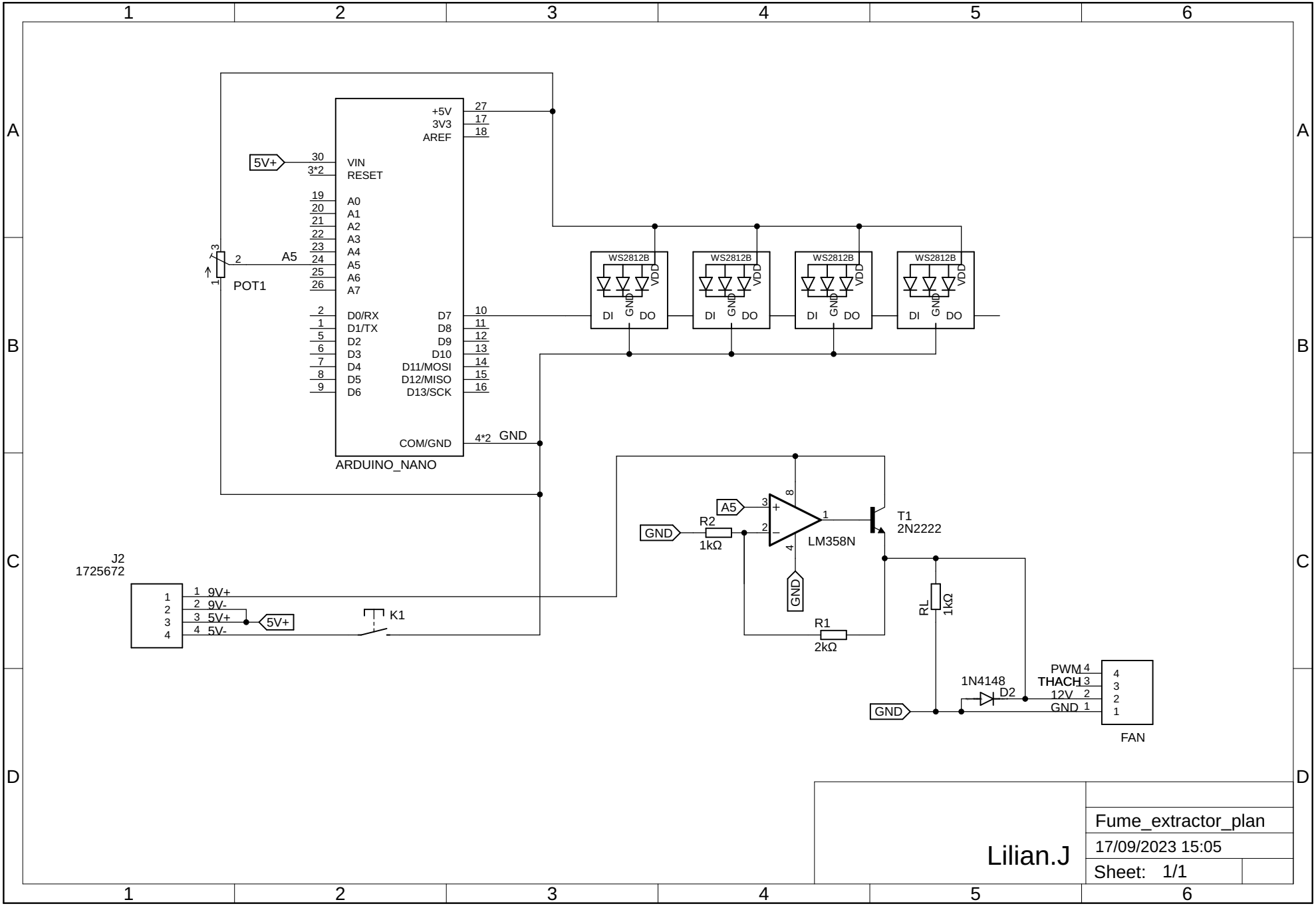
ARDUINO_NANO
+5V
3V3
AREF
VIN
RESET
A0
A1
A2
A3
A4
A5
A6
A7
D0/RX
D1/TX
D2
D3
D4
D5
D6
D7
D8
D9
D10
D11/MOSI
D12/MISO
D13/SCK
COM/GND
5V+
GND
A5
POT1
WS2812B
DI
DO
GND
VDD
J2
1725672
9V+
9V-
5V+
5V-
K1
R2
1kΩ
LM358N
T1
2N2222
R1
2kΩ
RL
1kΩ
1N4148
D2
PWM
THACH
12V
GND
FAN
Lilian.J
Fume_extractor_plan
17/09/2023 15:05
Sheet: 1/1