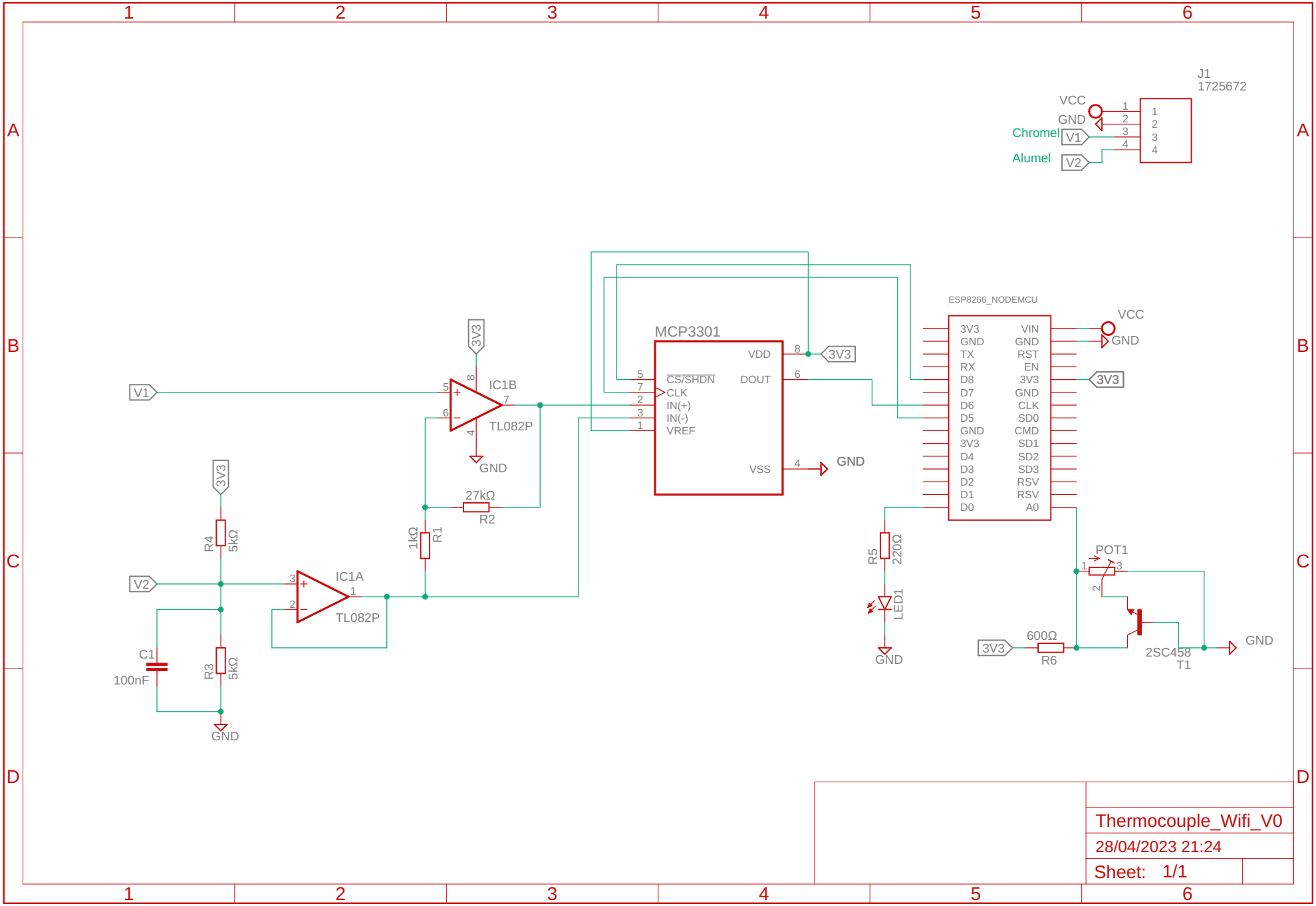
J1
1725672
VCC
GND
Chromel
Alumel
V1
V2
MCP3301
VDD
DOUT
CS/SHDN
CLK
IN(+)
IN(-)
VREF
VSS
3V3
GND
ESP8266_NODEMCU
3V3
GND
TX
RX
D8
D7
D6
D5
GND
3V3
D4
D3
D2
D1
D0
VIN
GND
RST
EN
3V3
GND
CLK
SD0
CMD
SD1
SD2
SD3
RSV
RSV
A0
IC1B
TL082P
IC1A
TL082P
27kΩ
R2
1kΩ
R1
R4
5kΩ
R3
5kΩ
C1
100nF
R5
220Ω
LED1
POT1
600Ω
R6
2SC458
T1
Thermocouple_Wifi_V0
28/04/2023 21:24
Sheet: 1/1