1

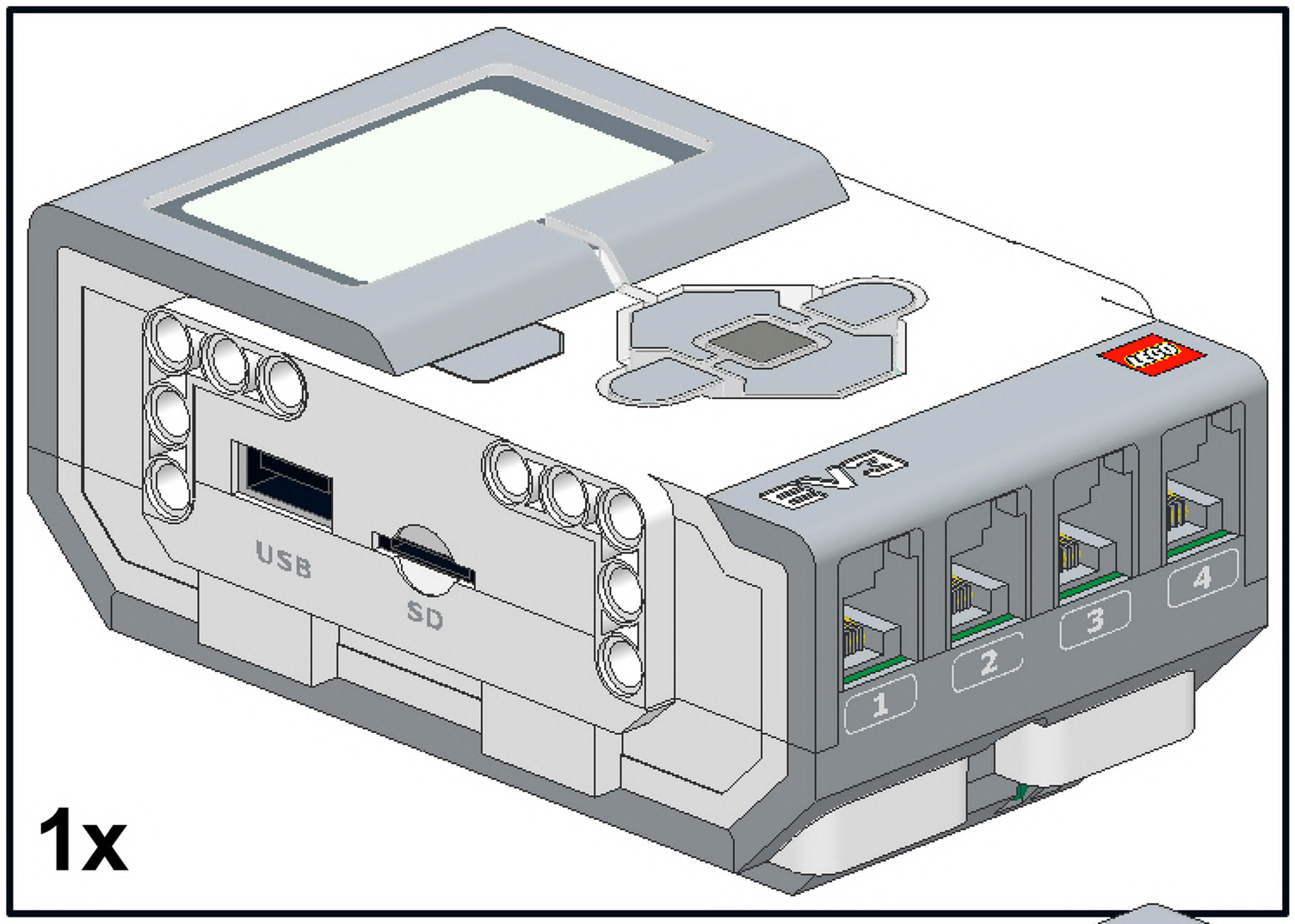

1x

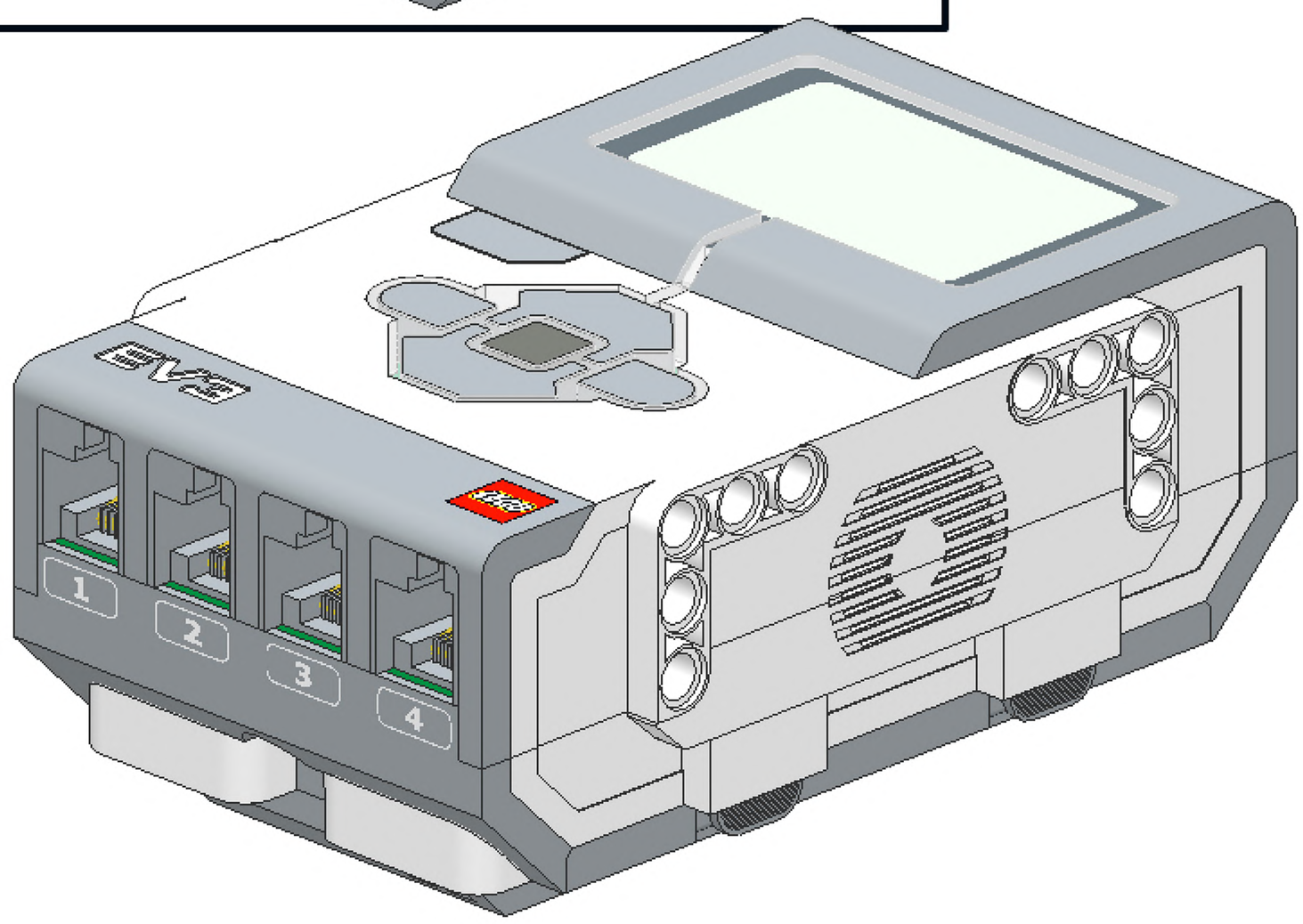

1

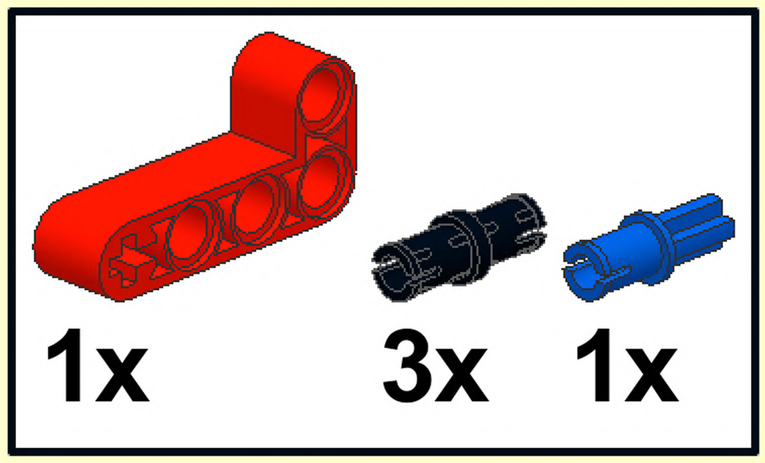

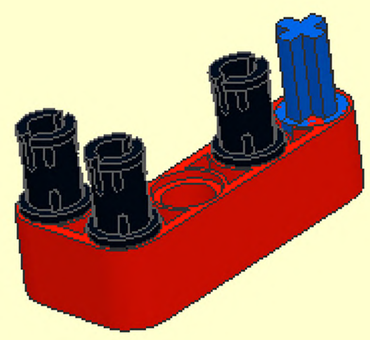

2

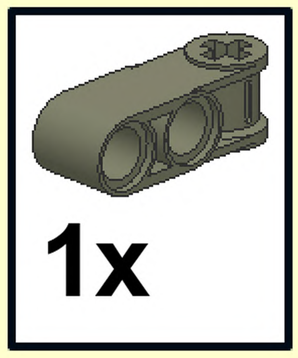

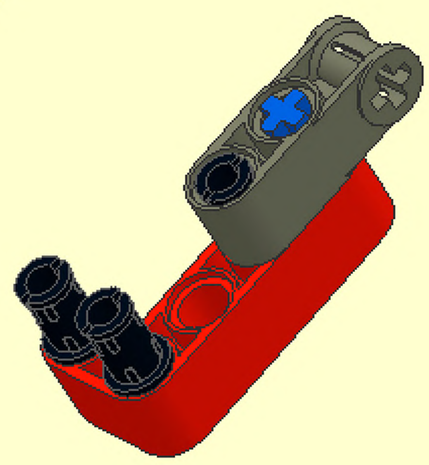

2

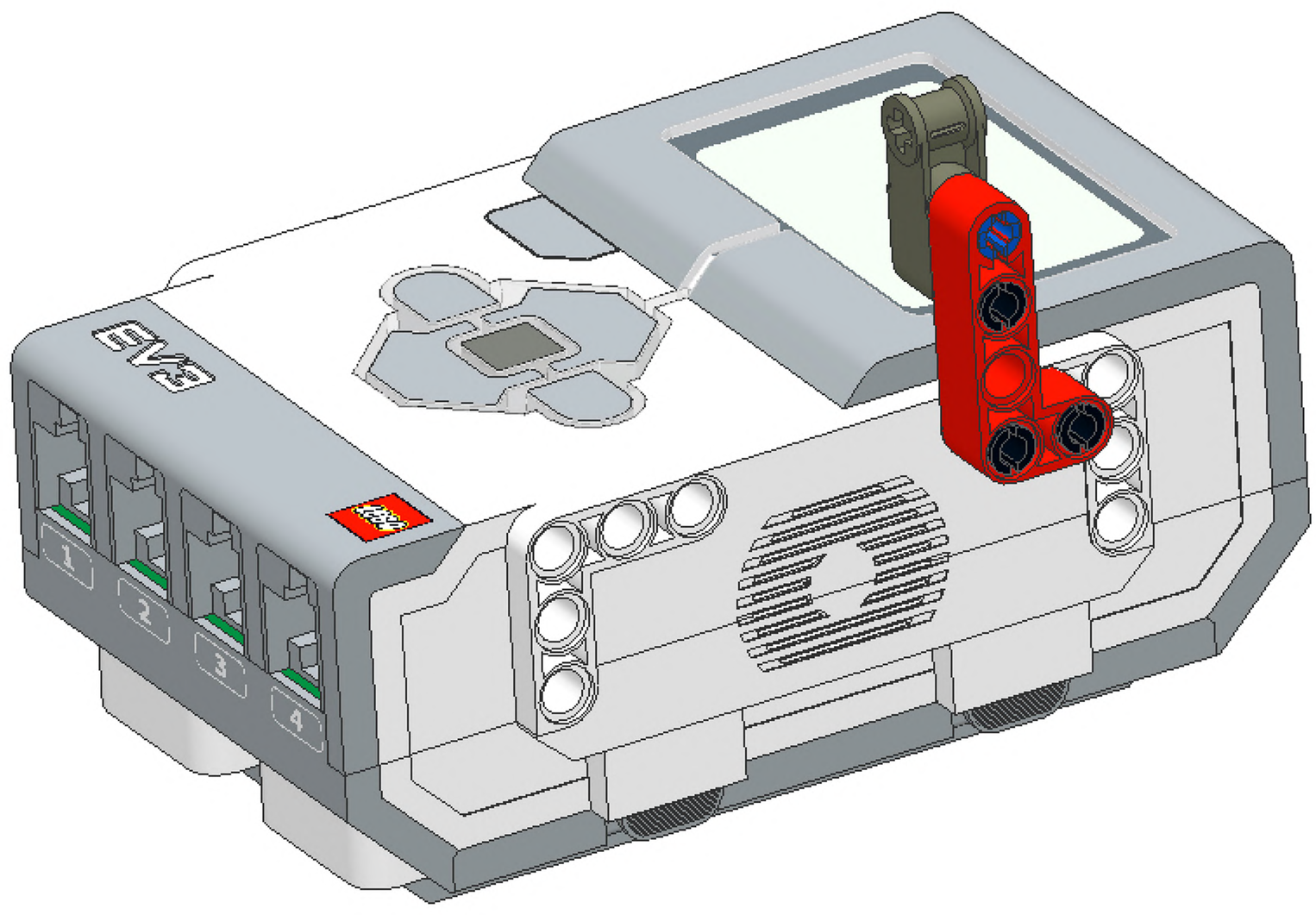

1

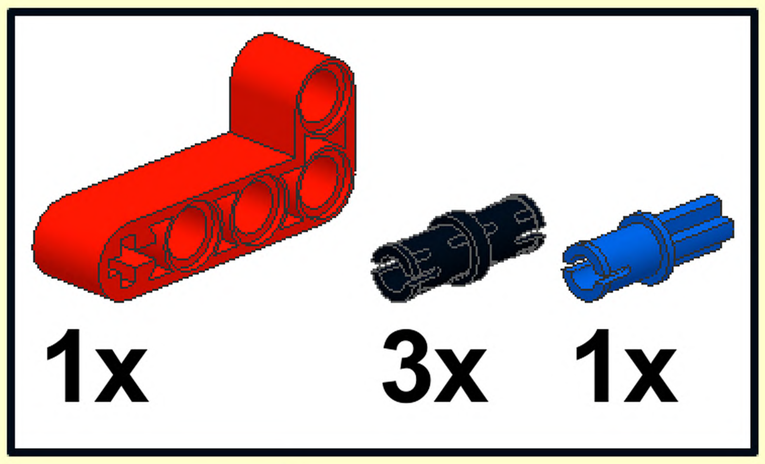

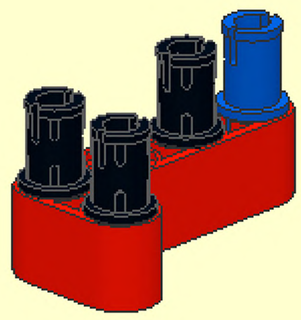

2

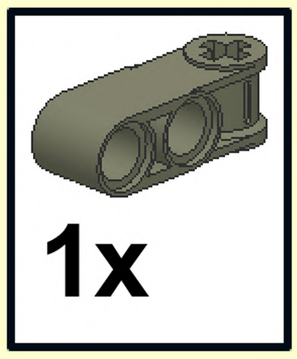

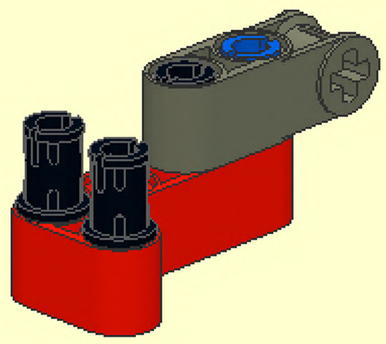

3

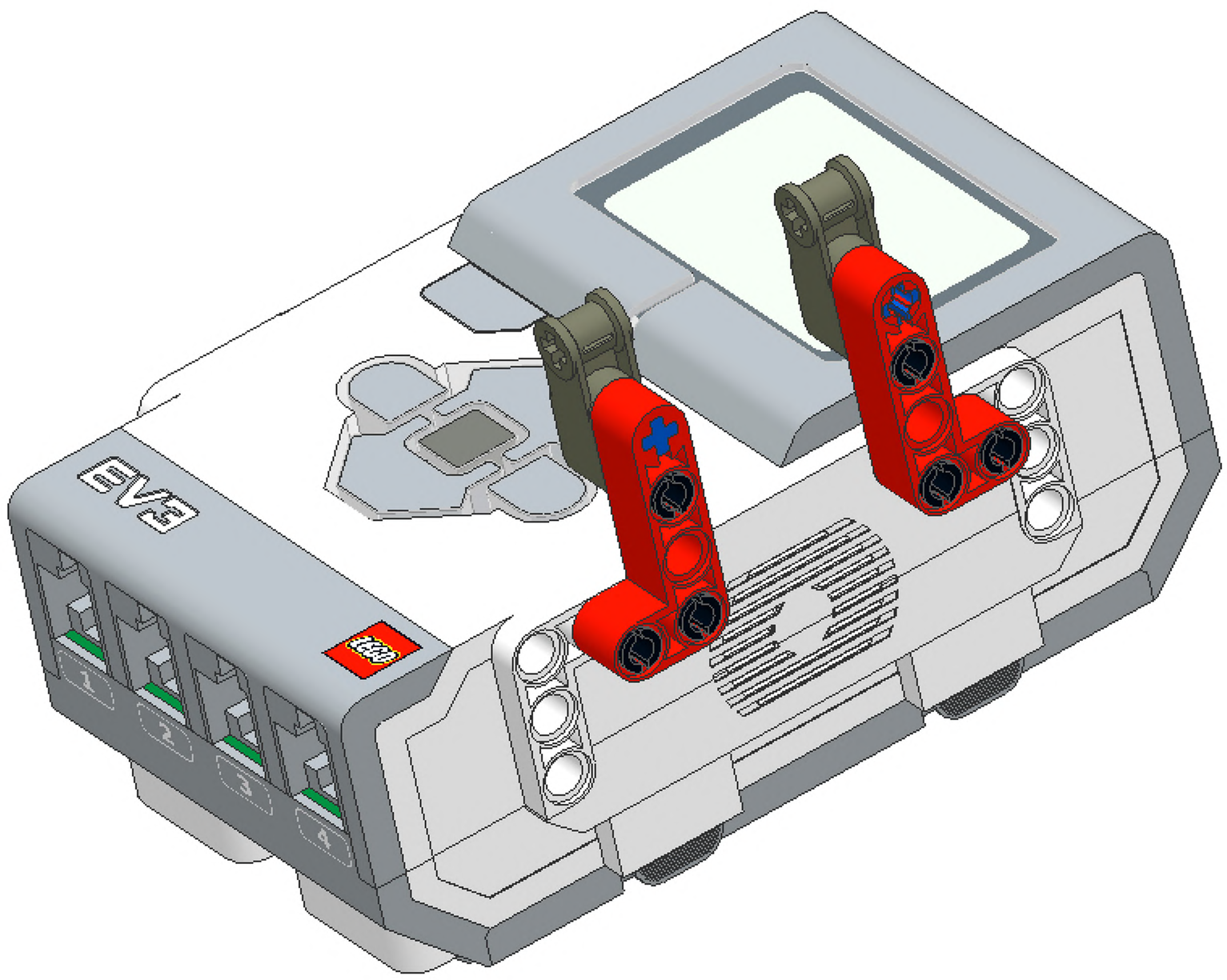

4

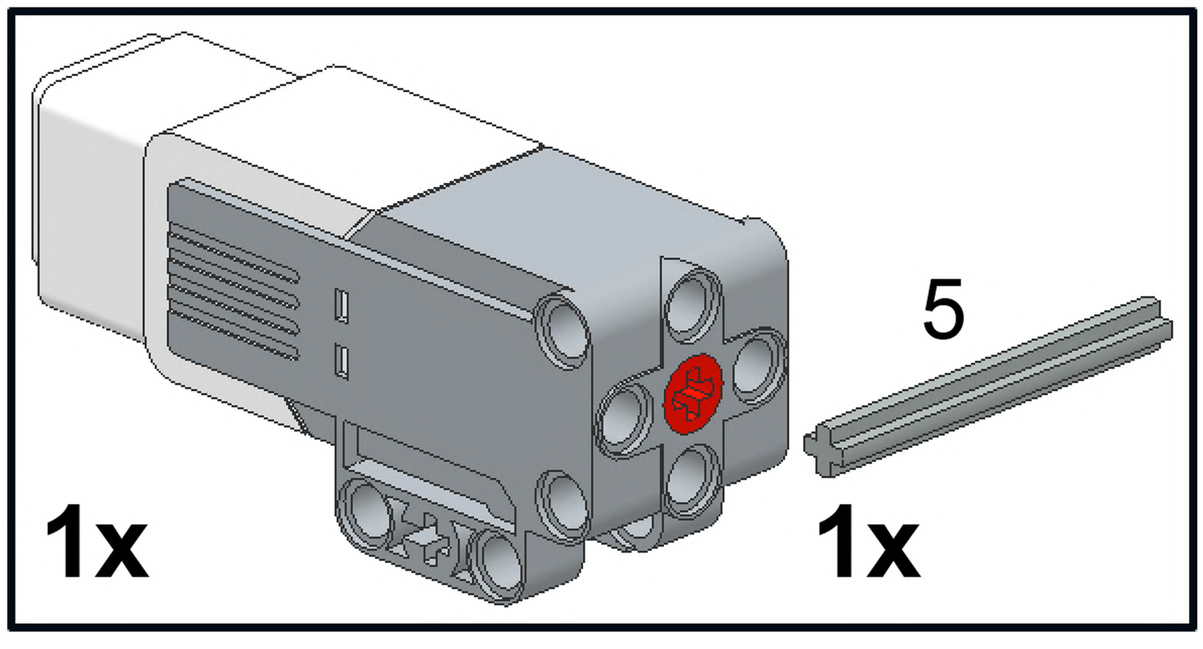

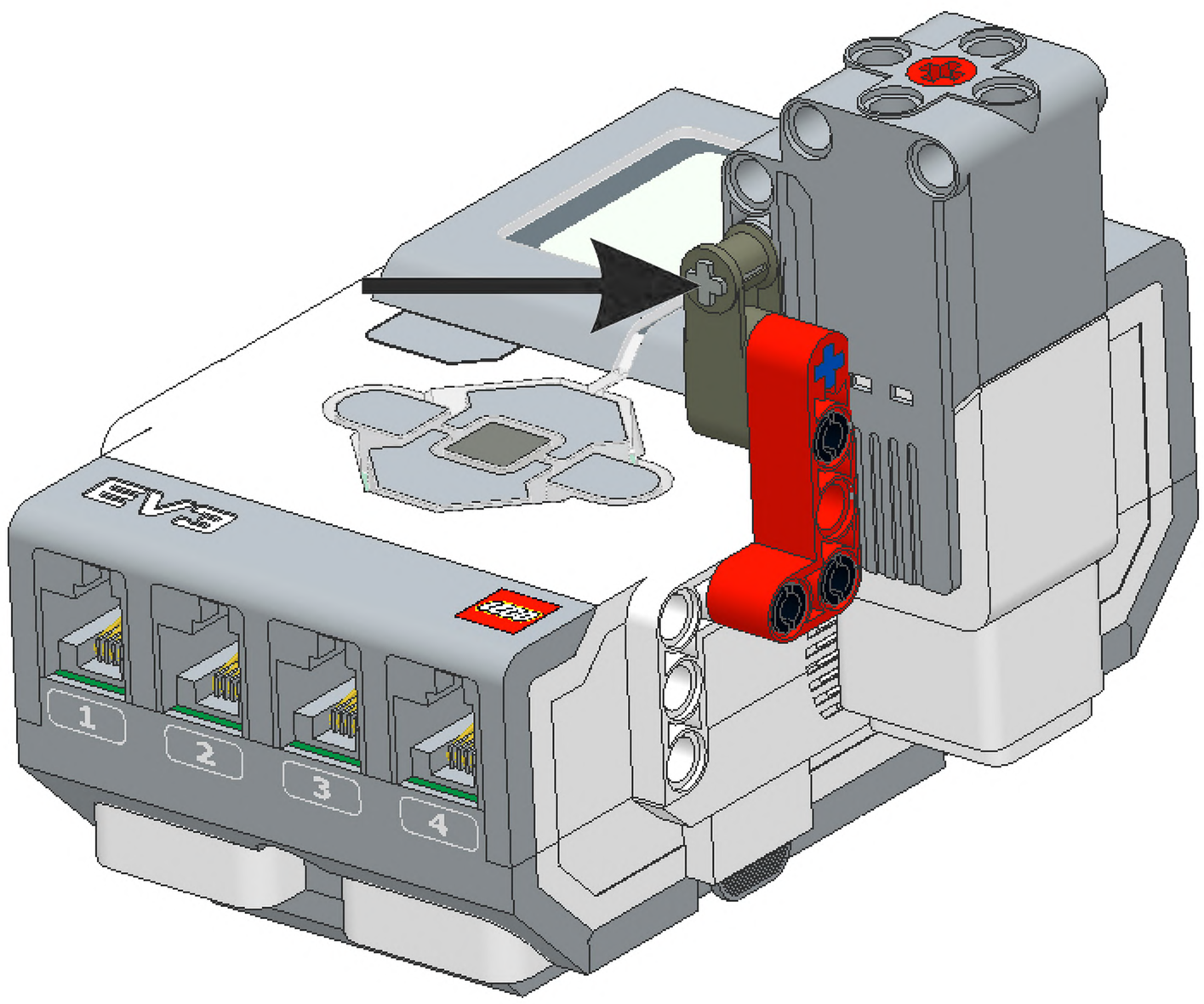

5

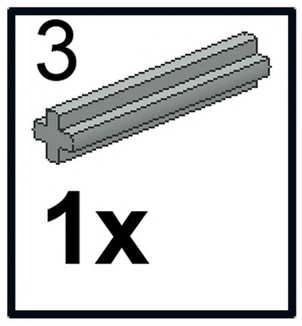

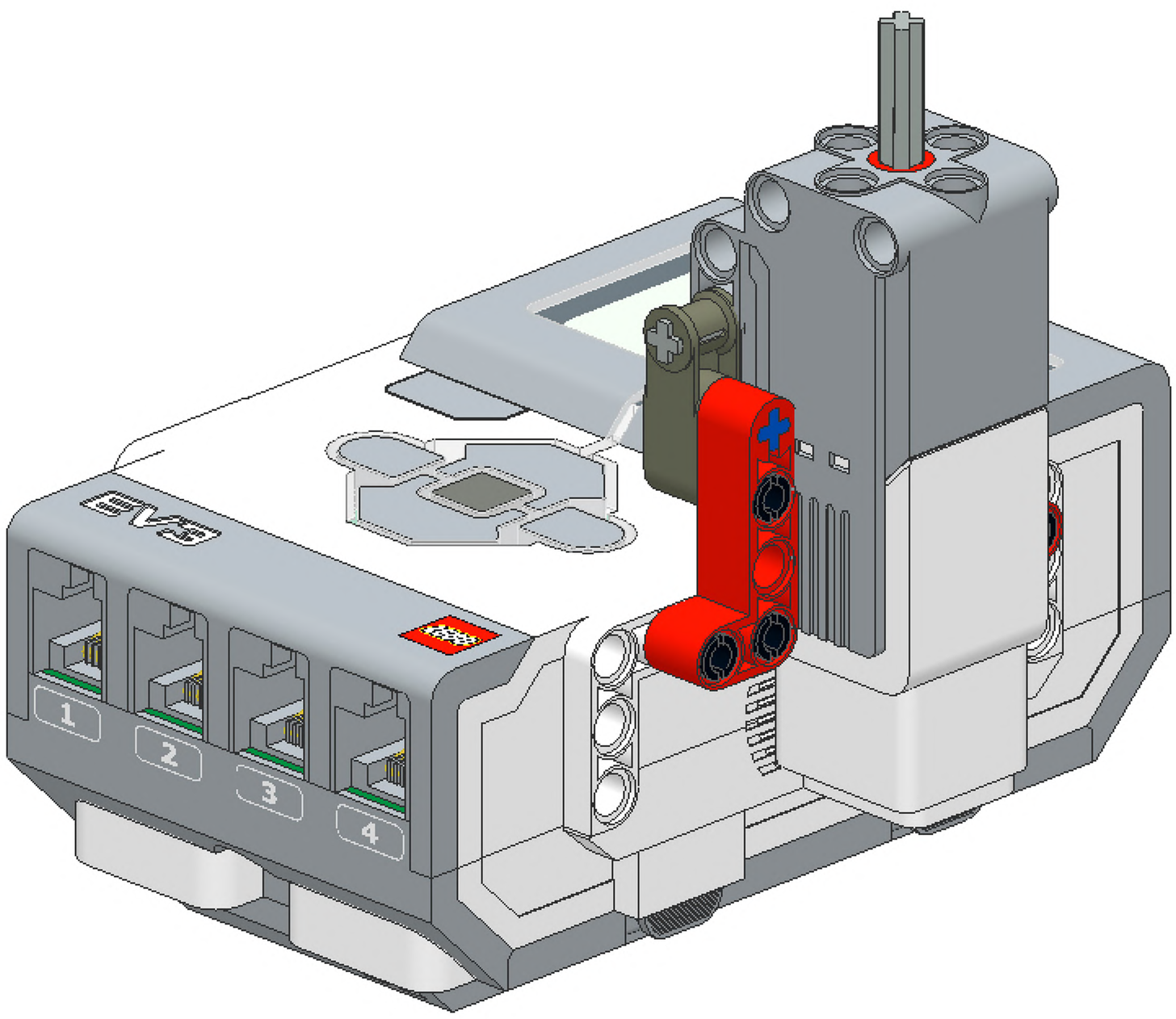

1

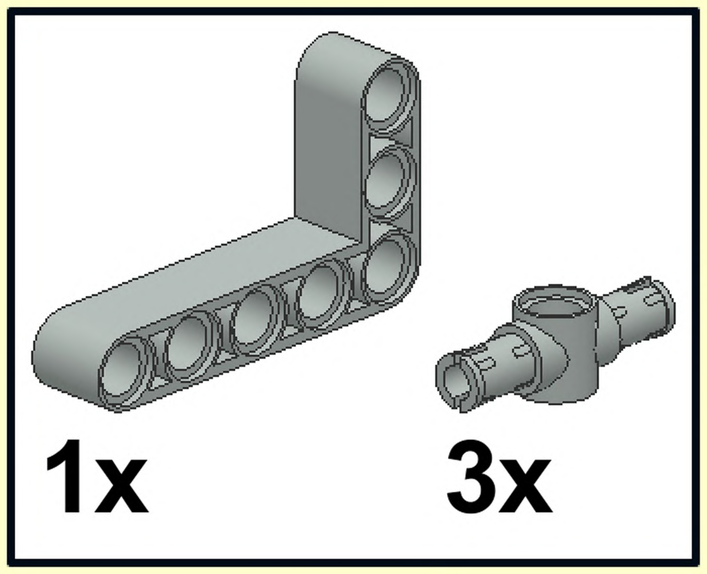

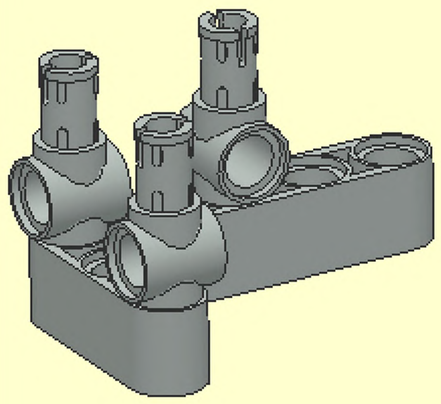

2

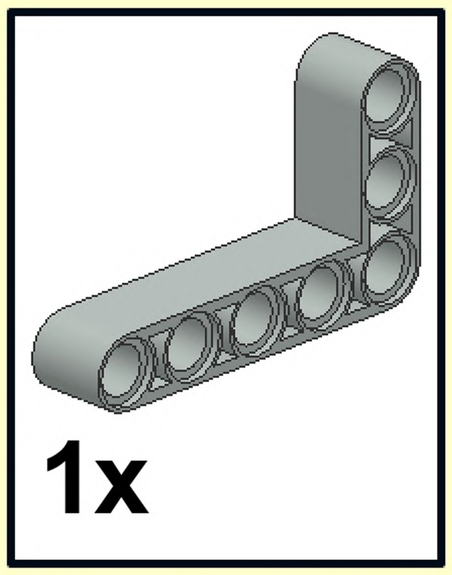

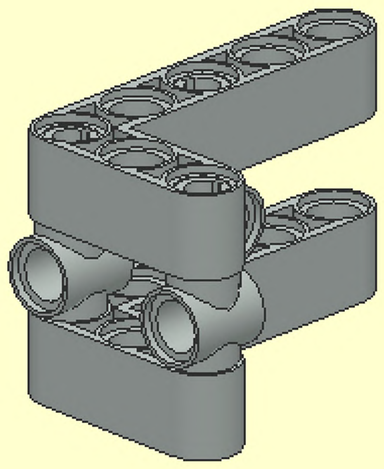

6

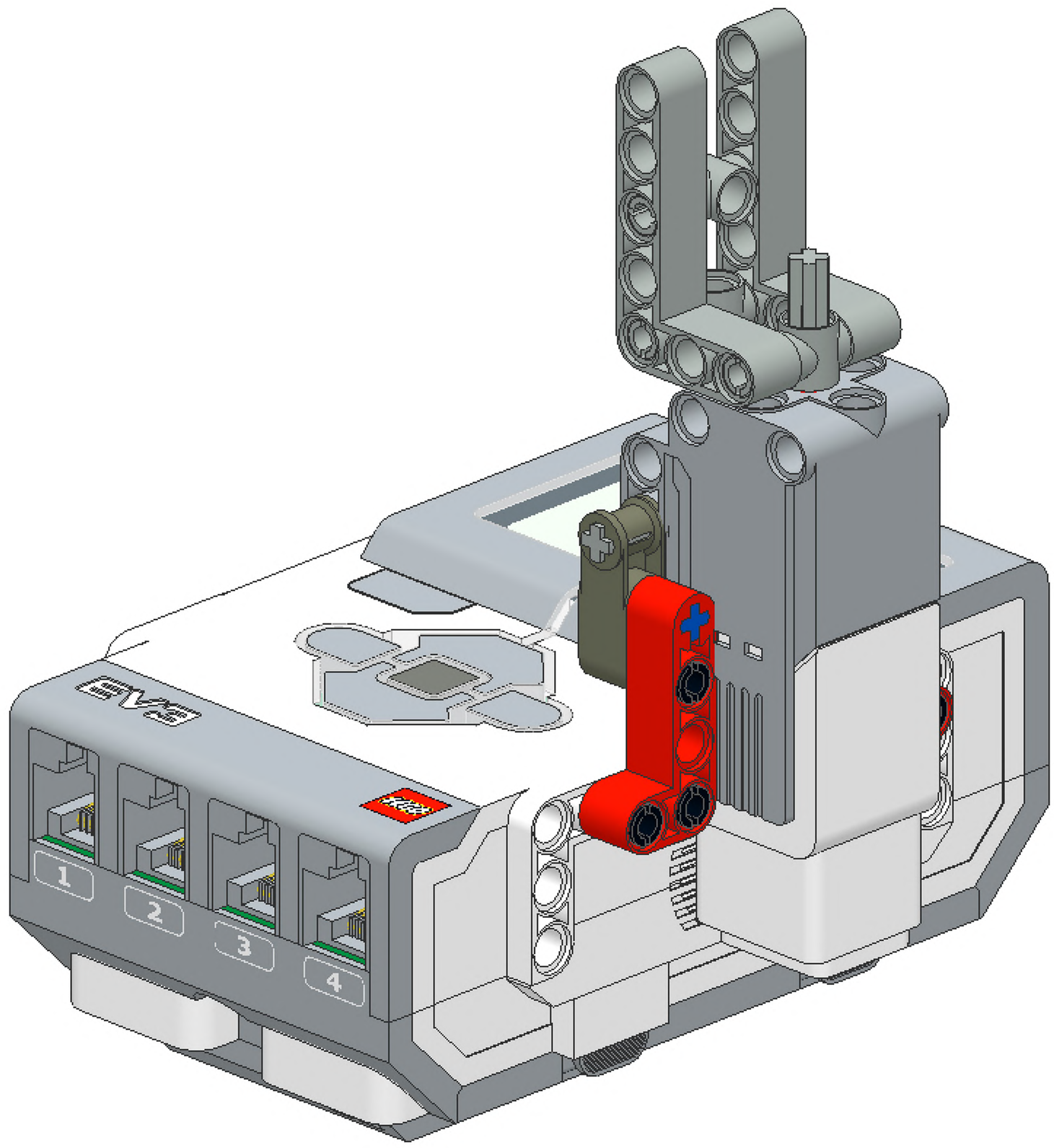

7

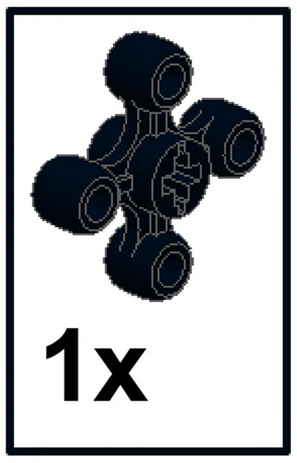

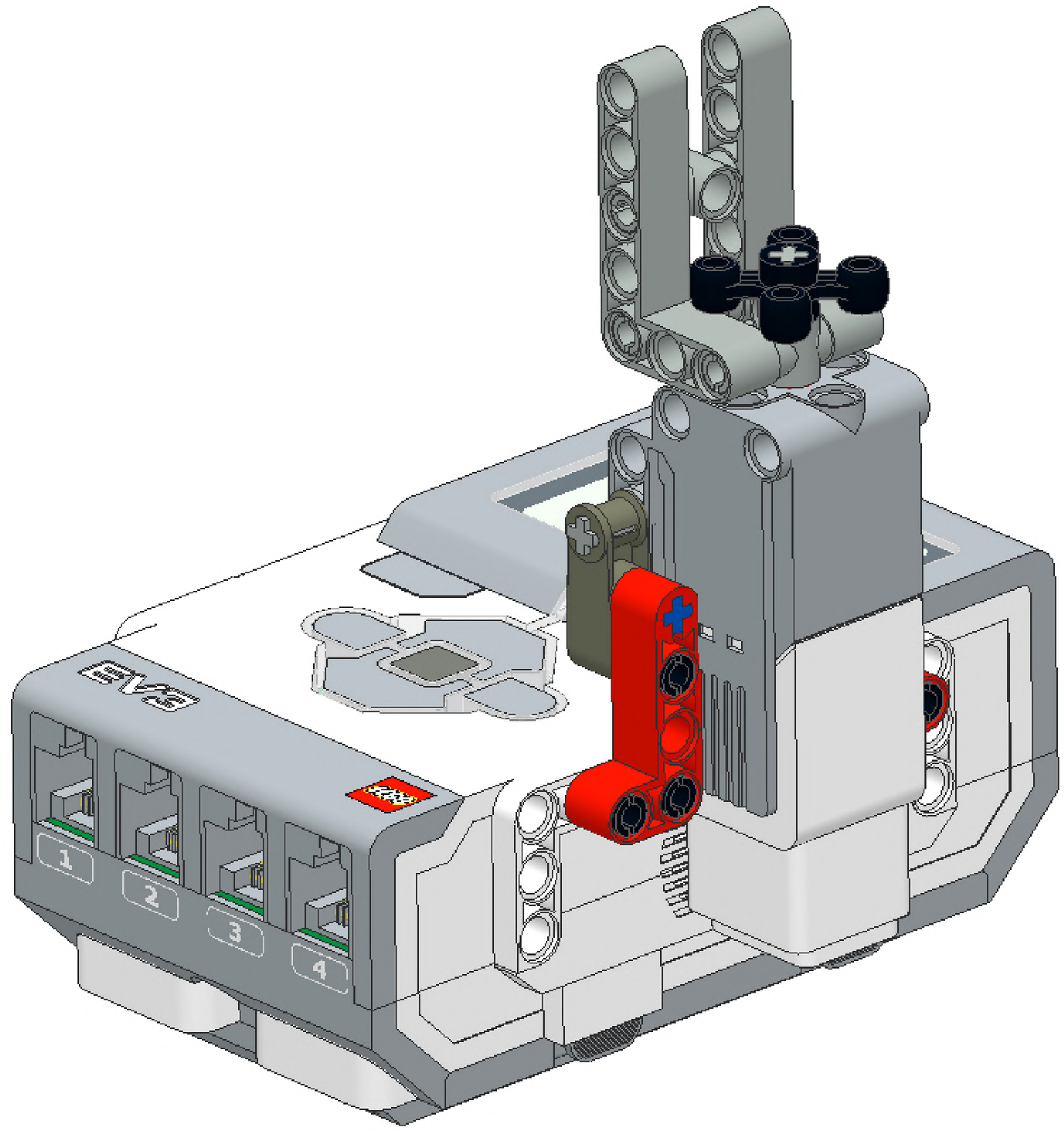

8

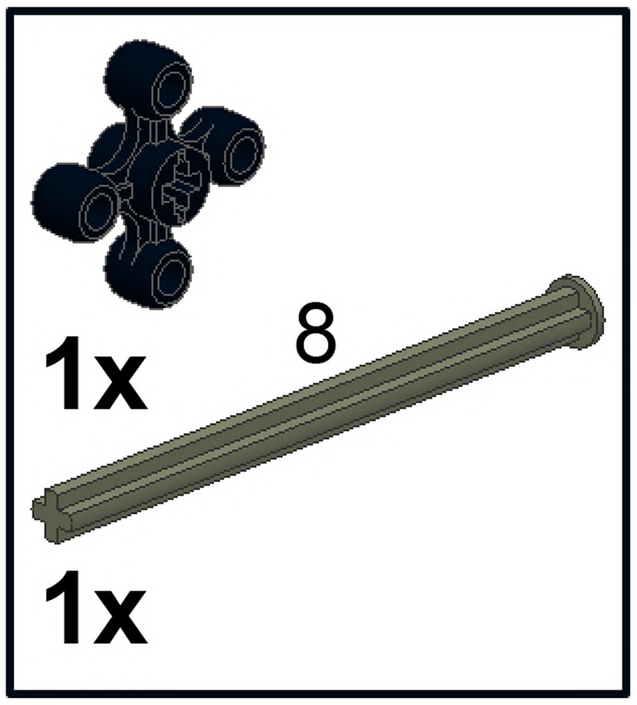

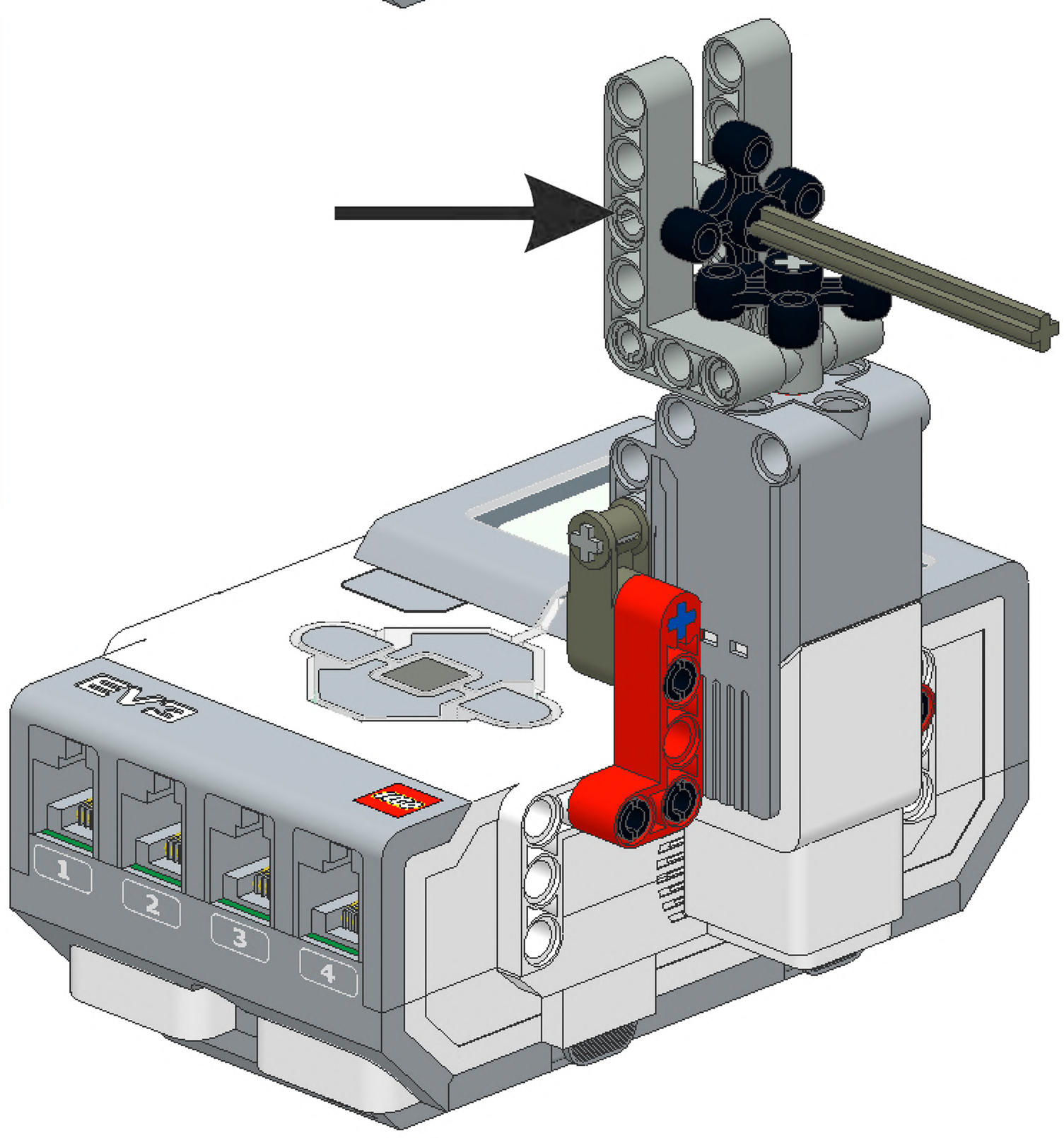

1

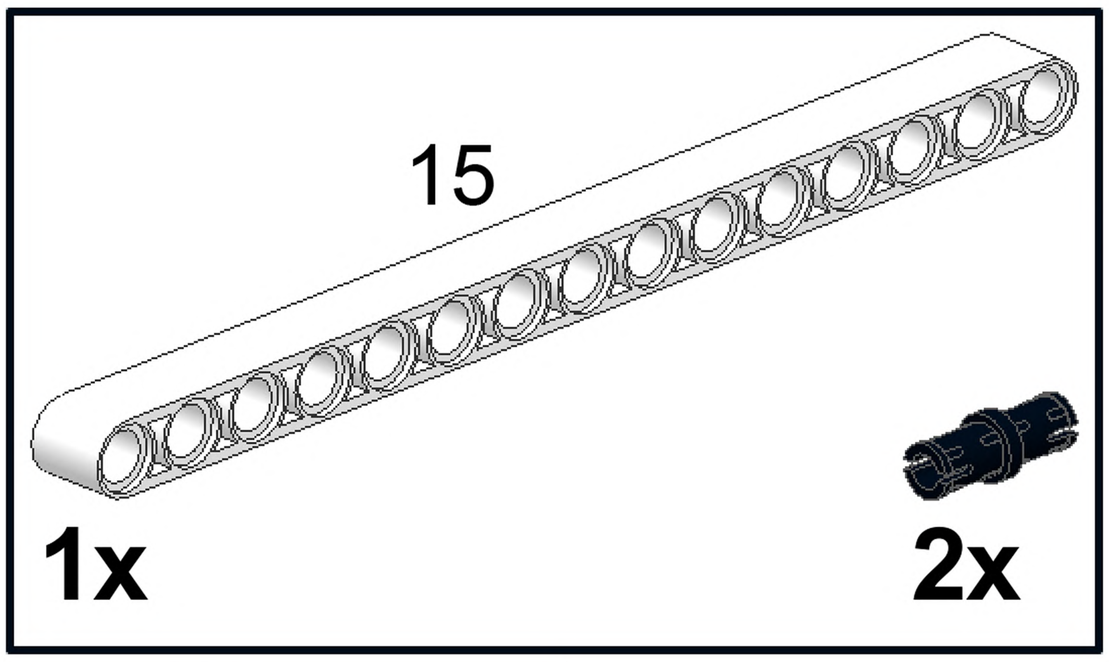

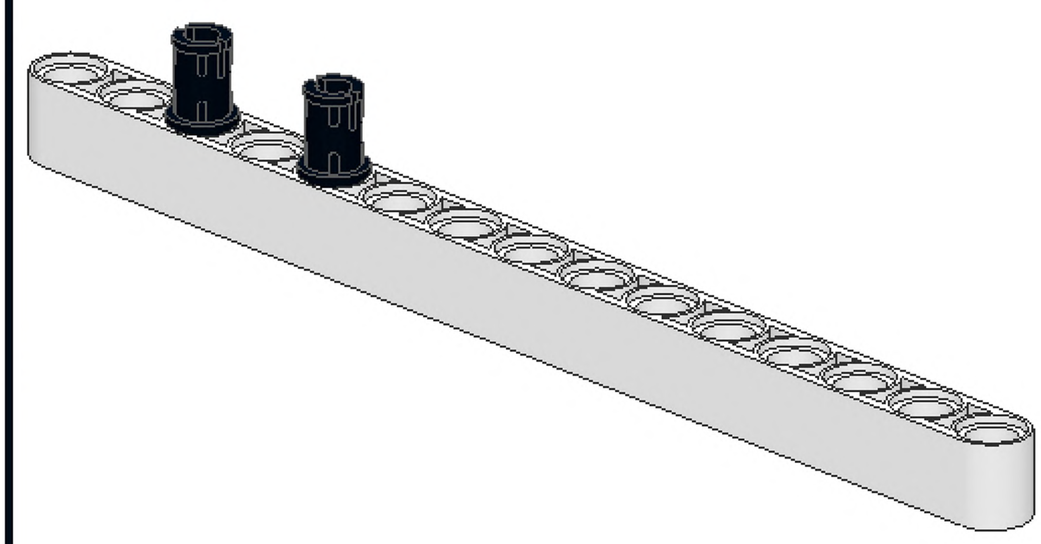

2

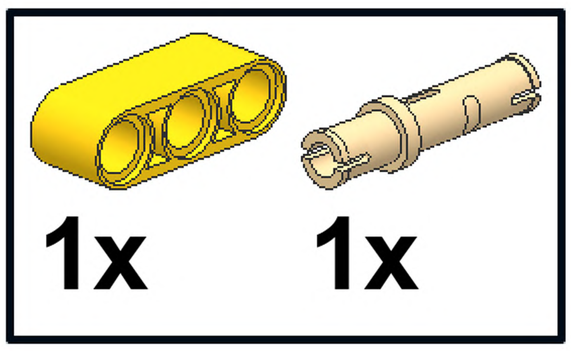

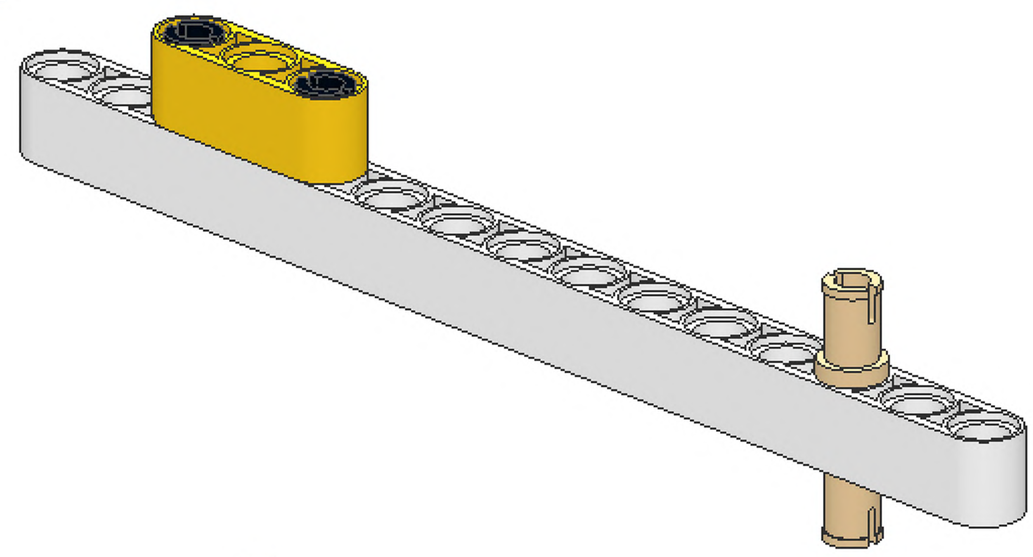

3

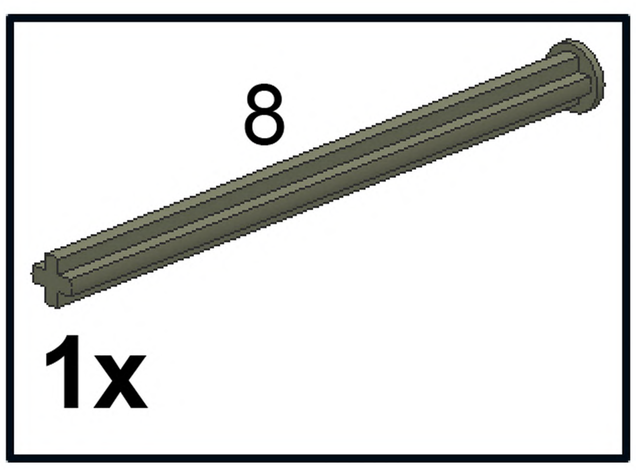

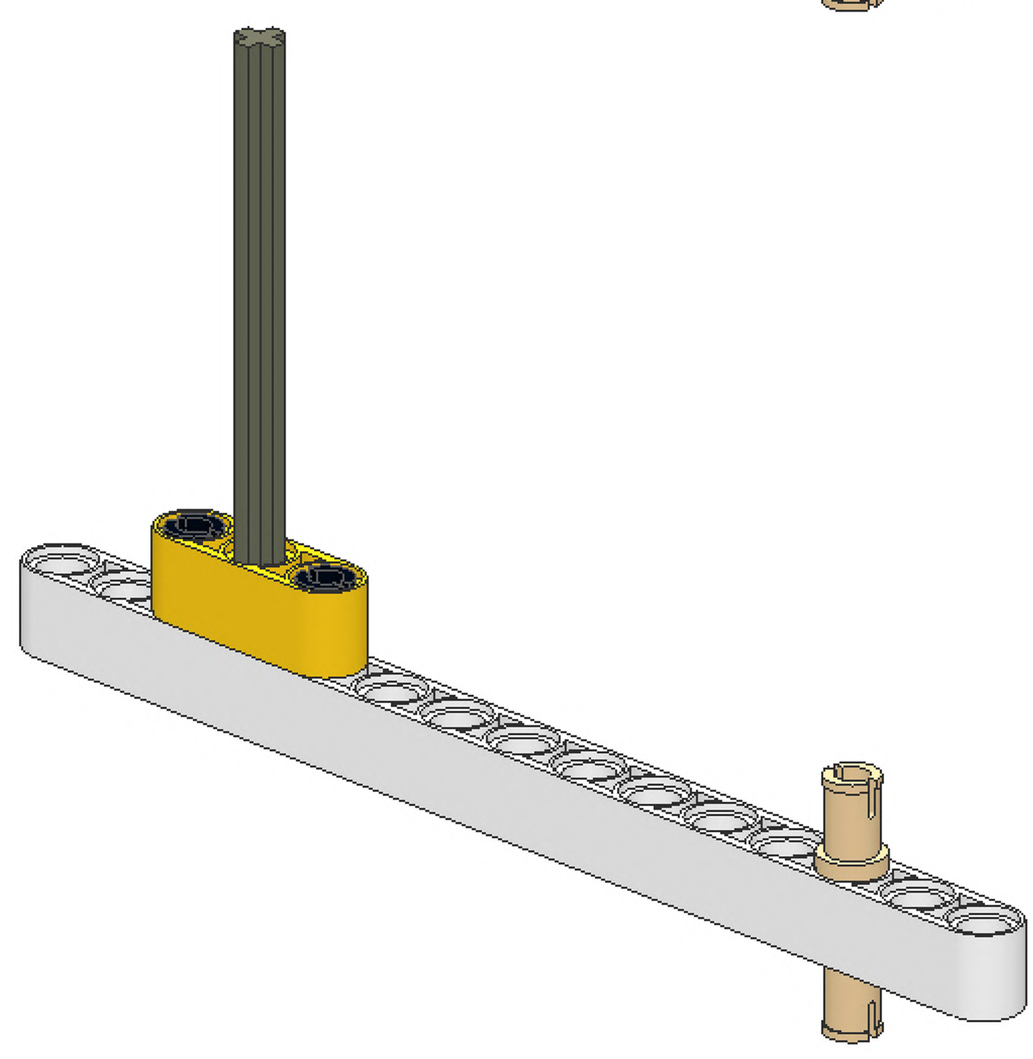

4

1

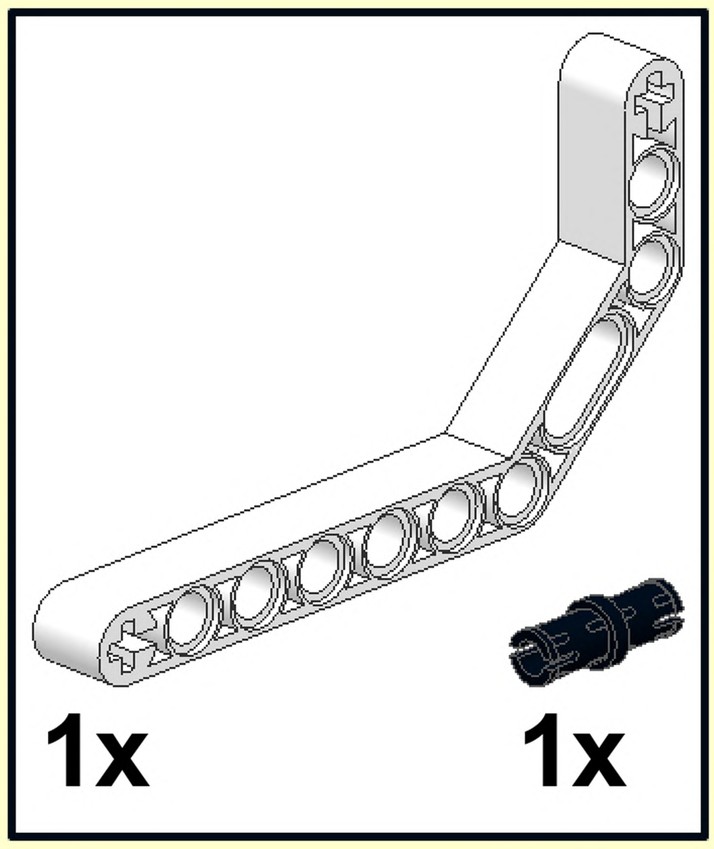

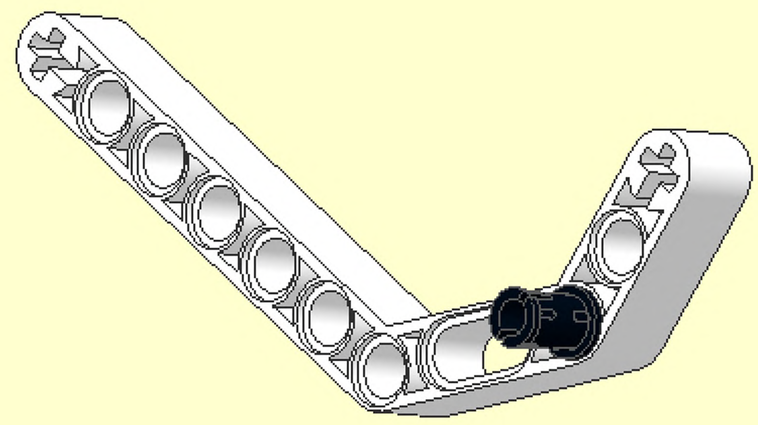

2

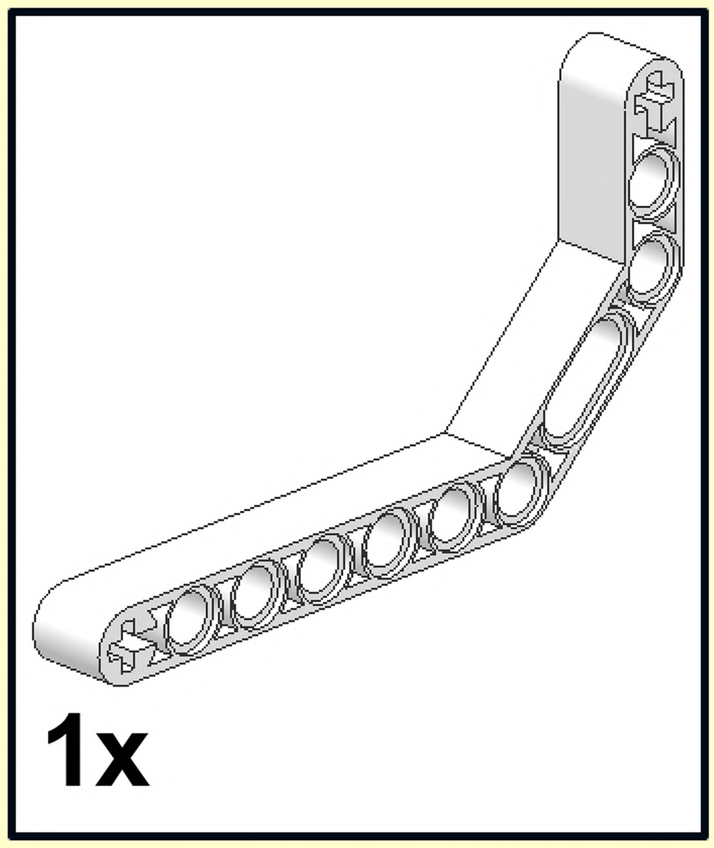

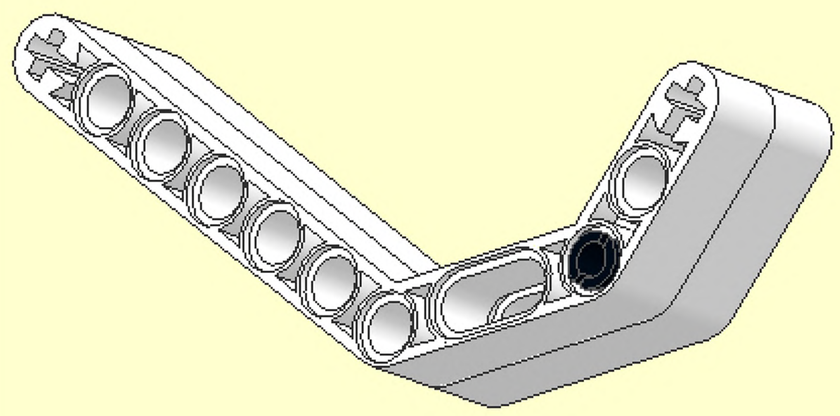

3

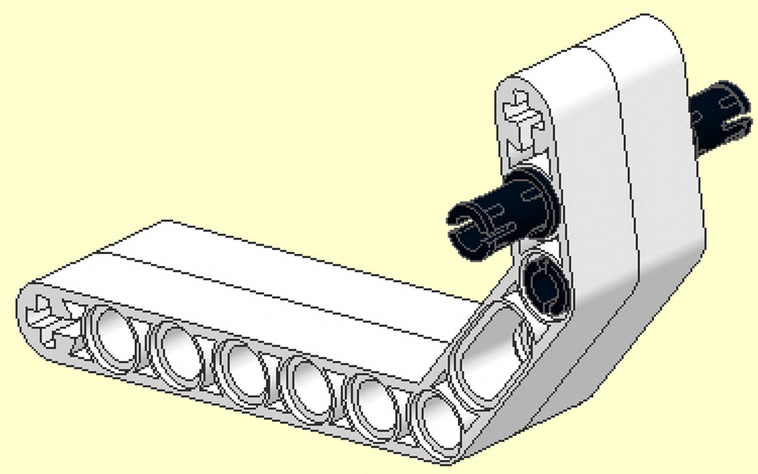

4

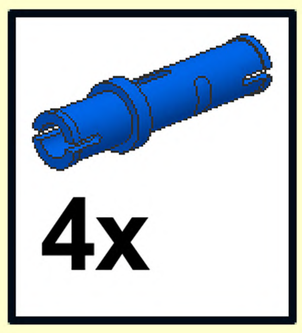

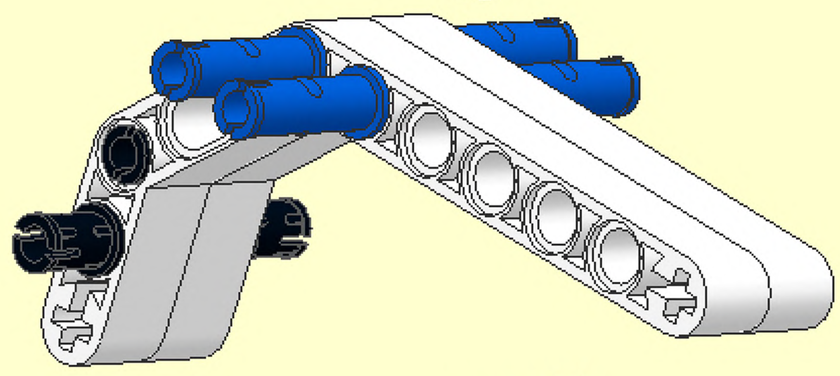

5

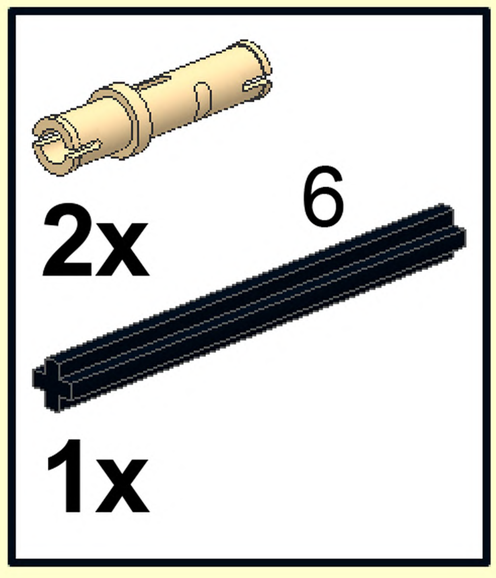

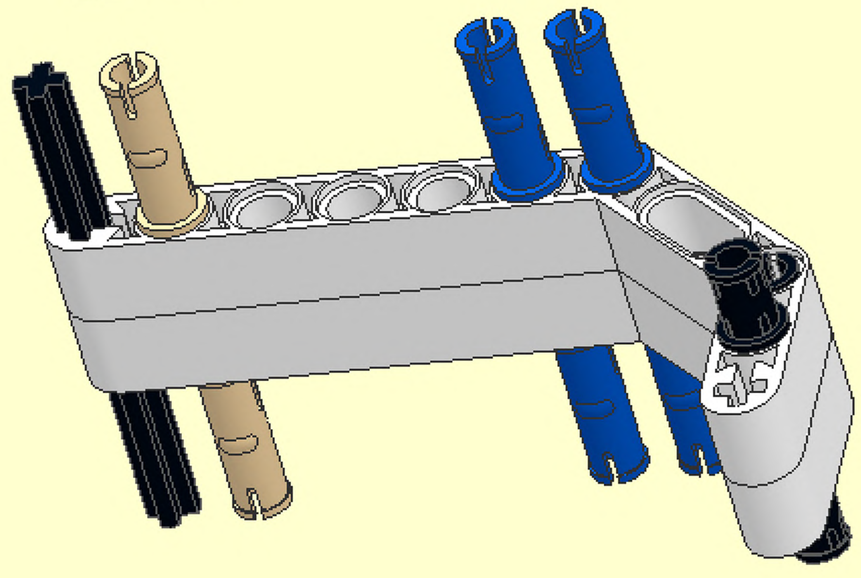

1

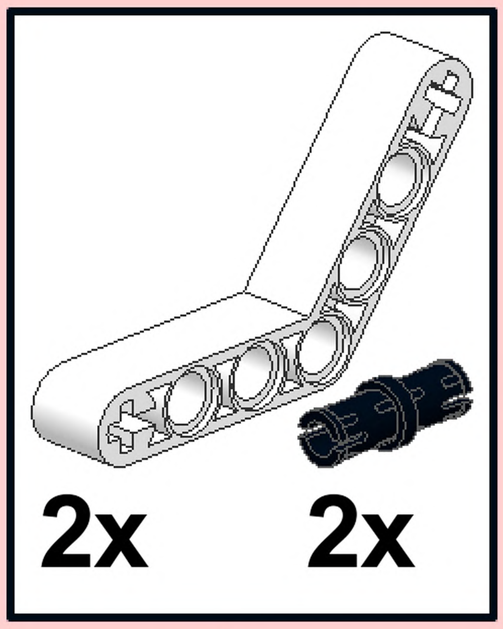

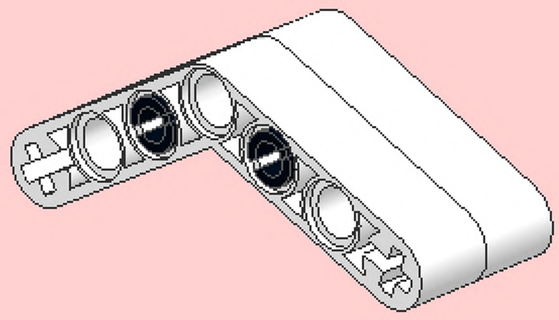

2

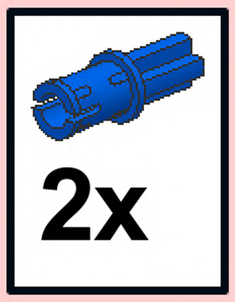

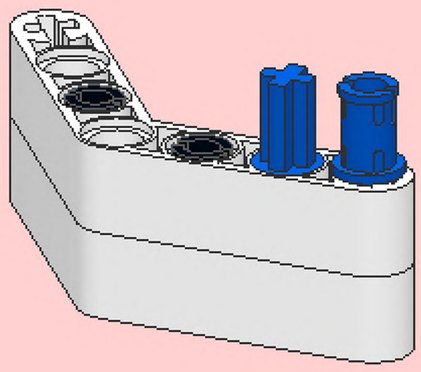

3

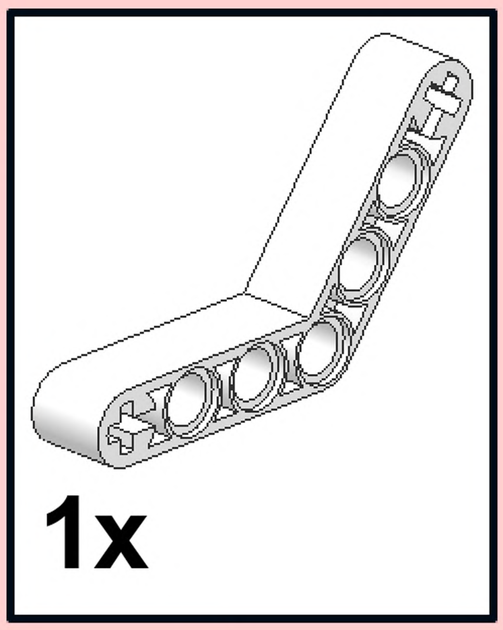

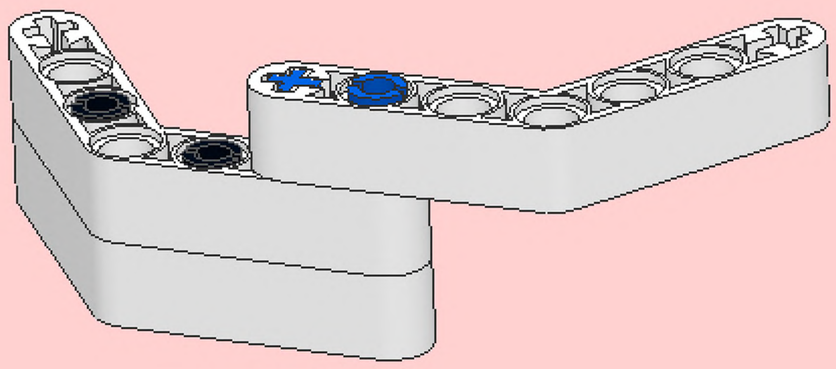

4

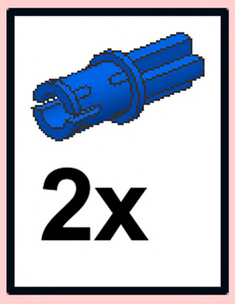

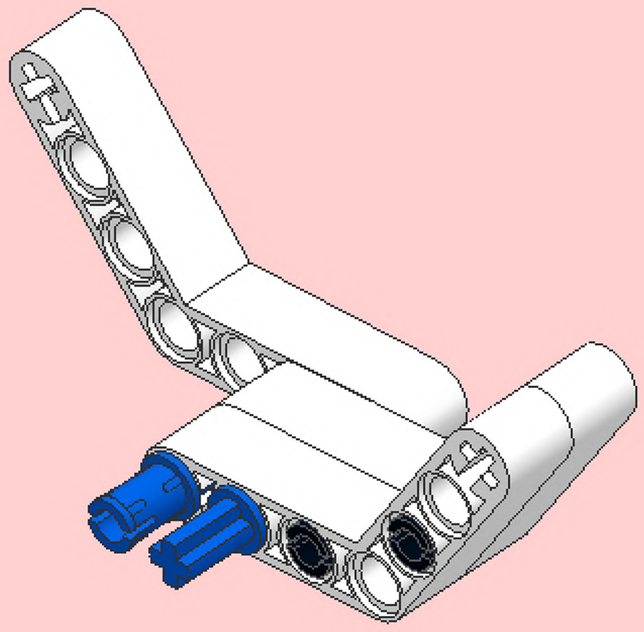

5

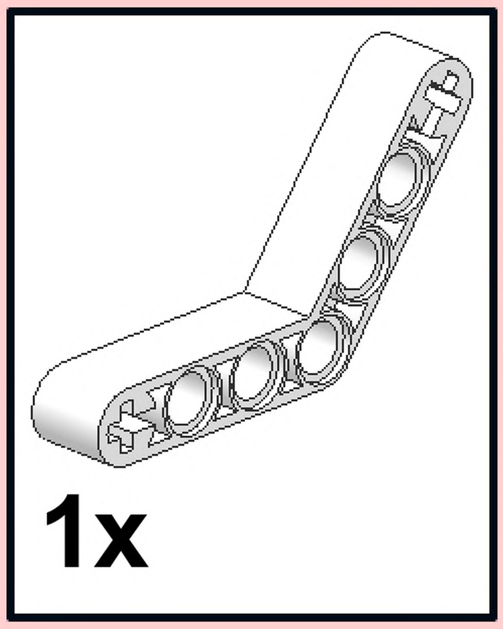

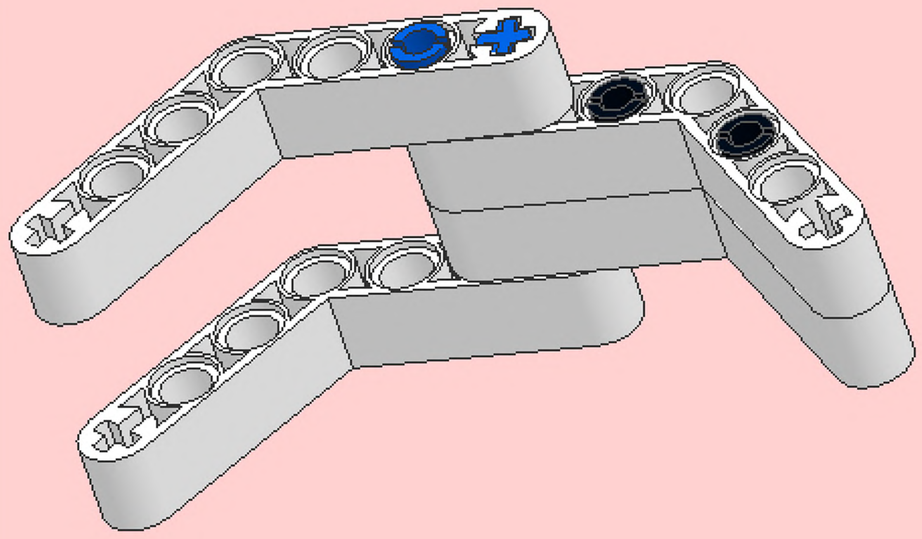

6

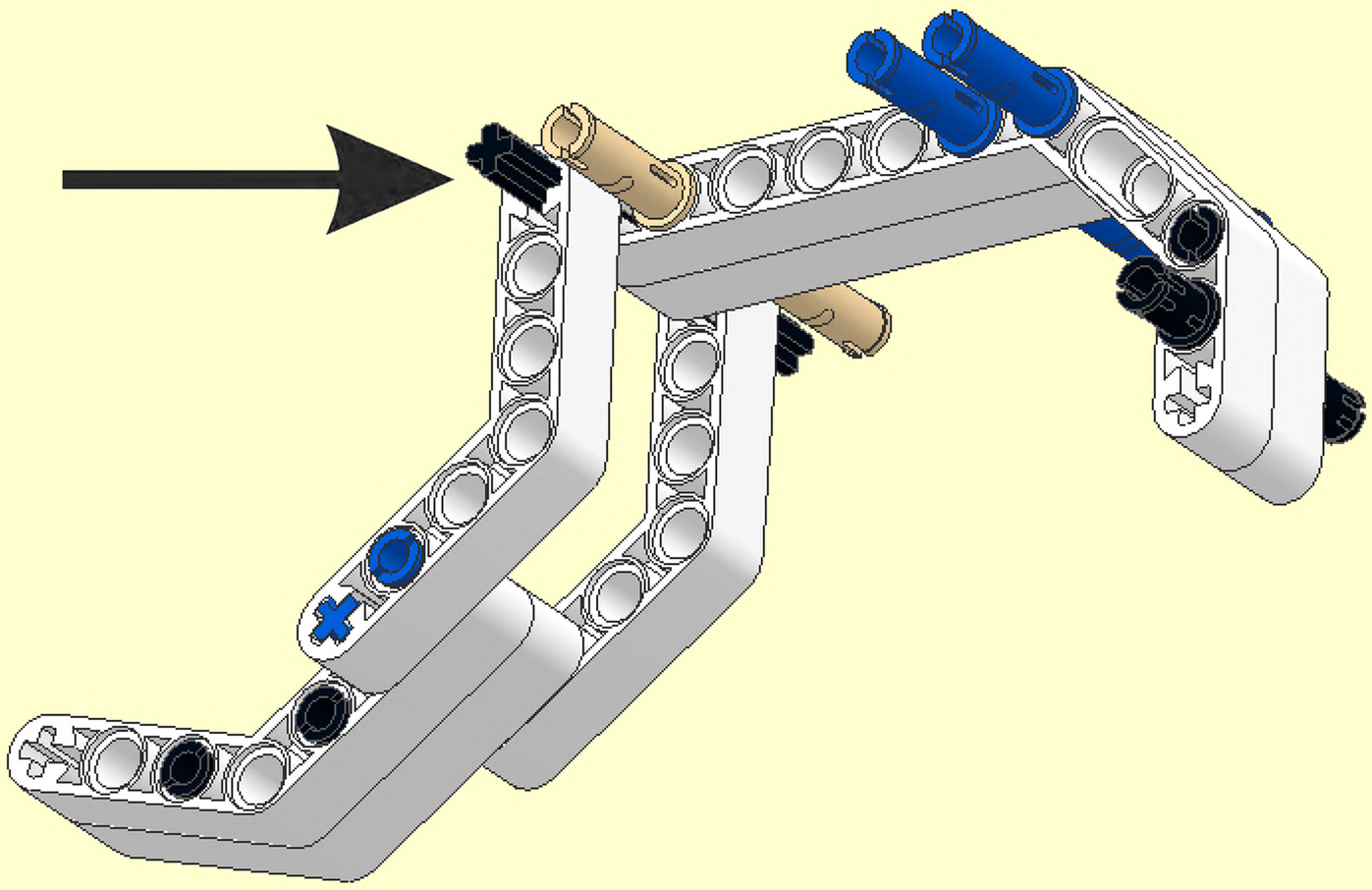

1

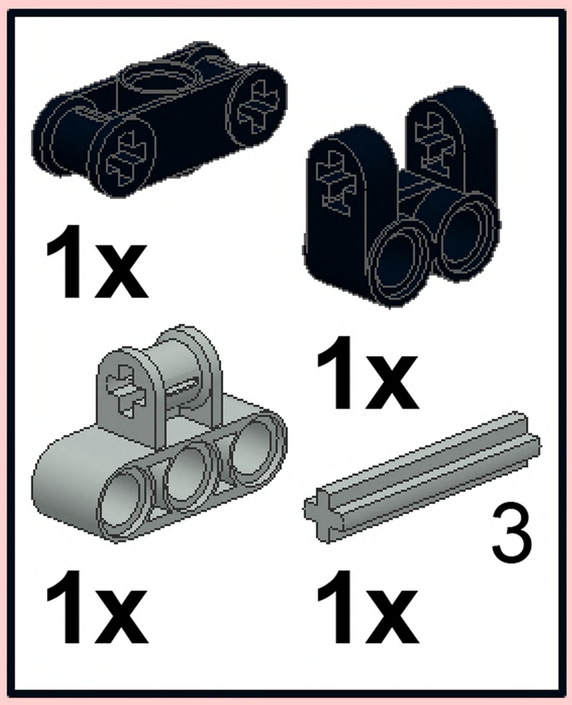

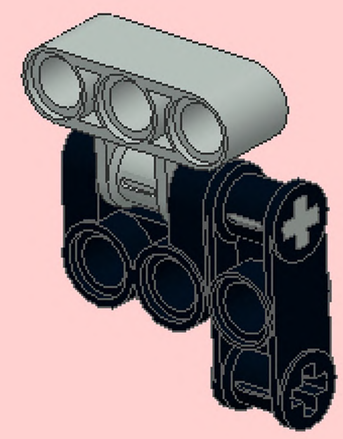

2

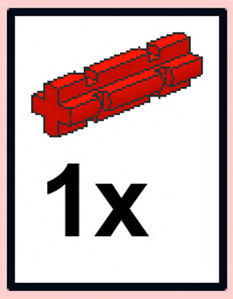

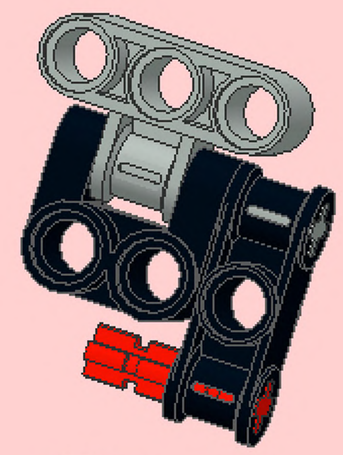

3

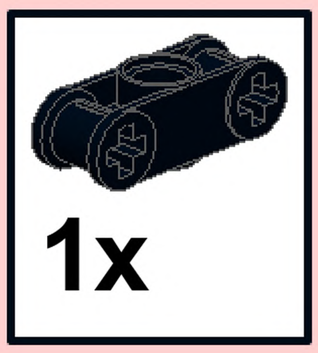

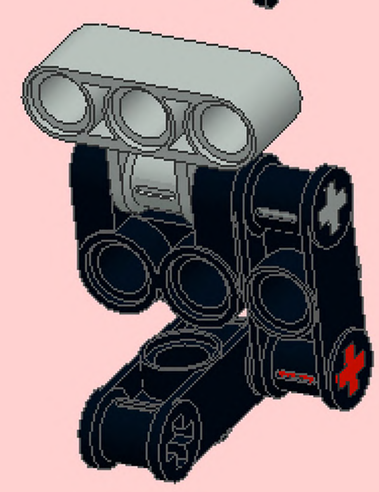

4

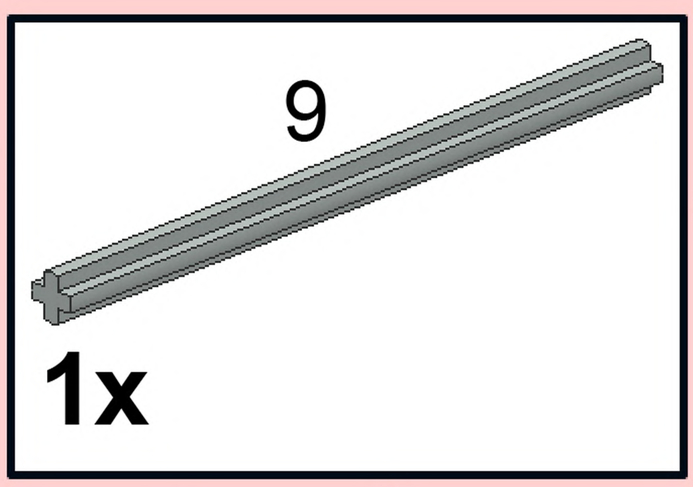

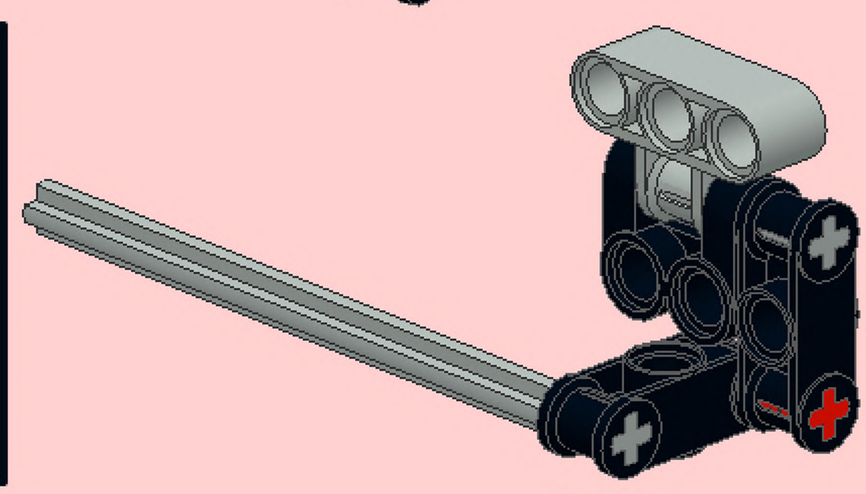

5

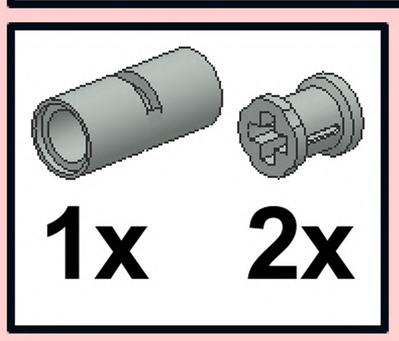

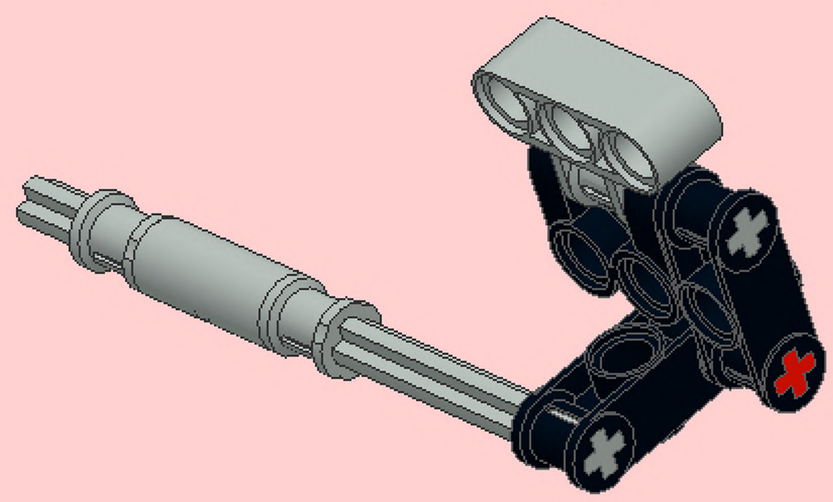

7

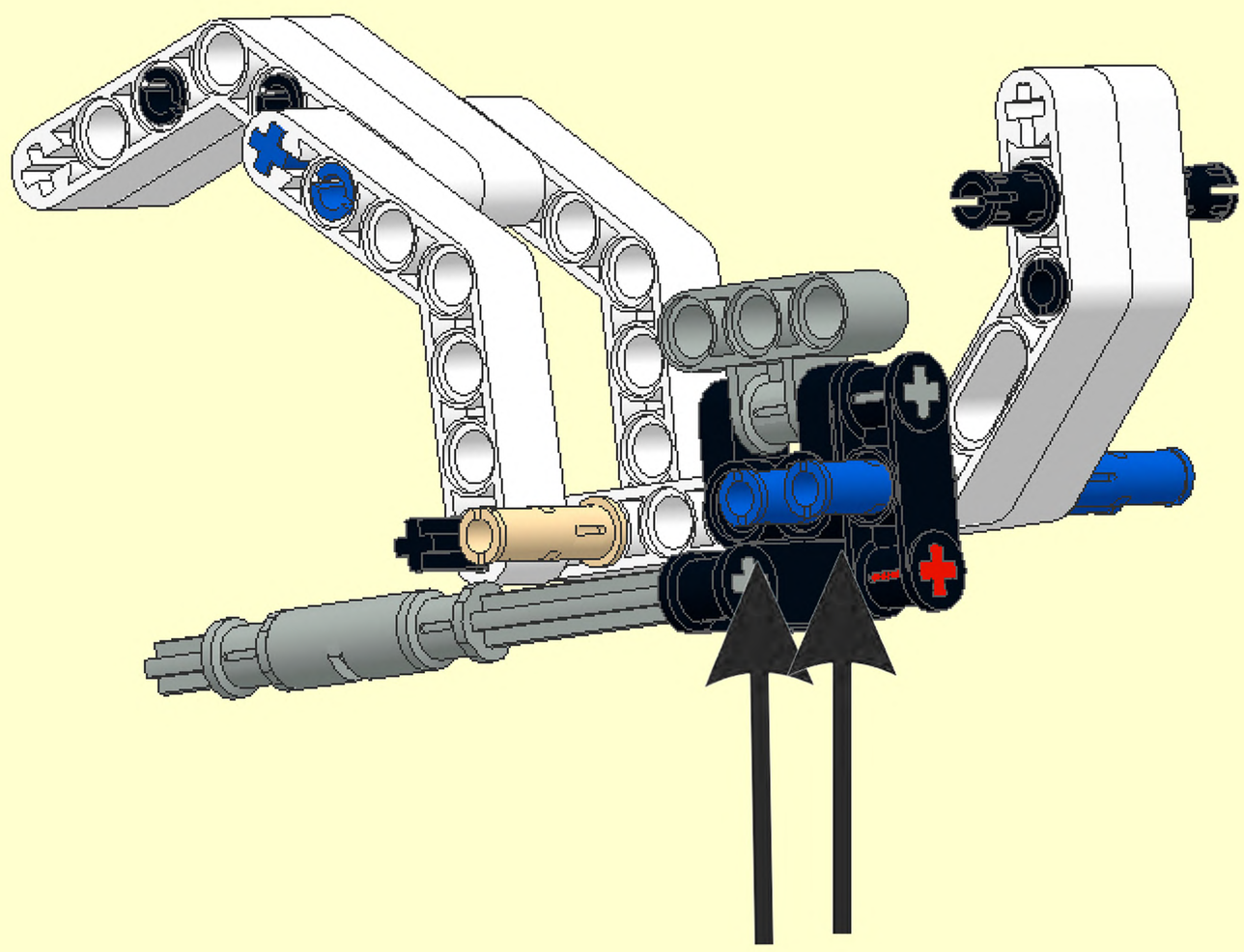

1

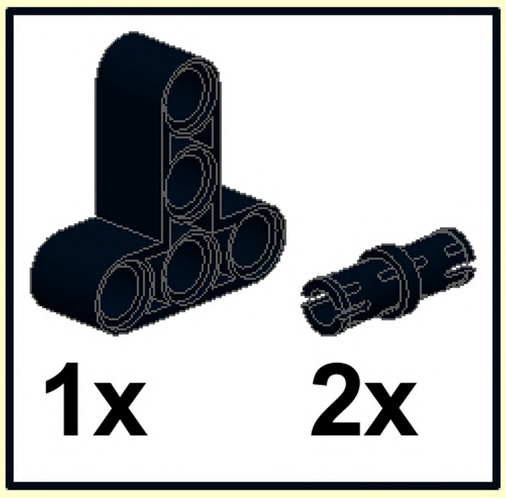

2

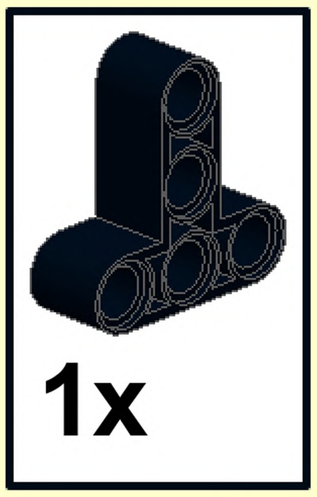

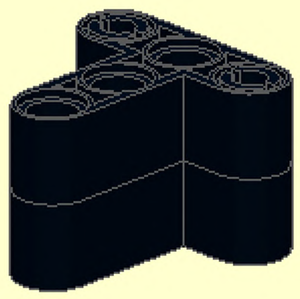

3

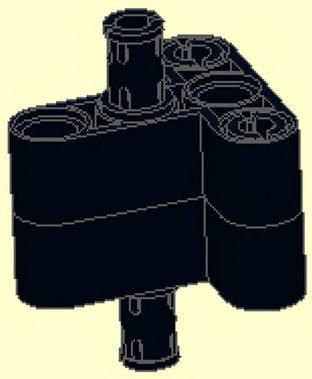

2 шт.

x2

6

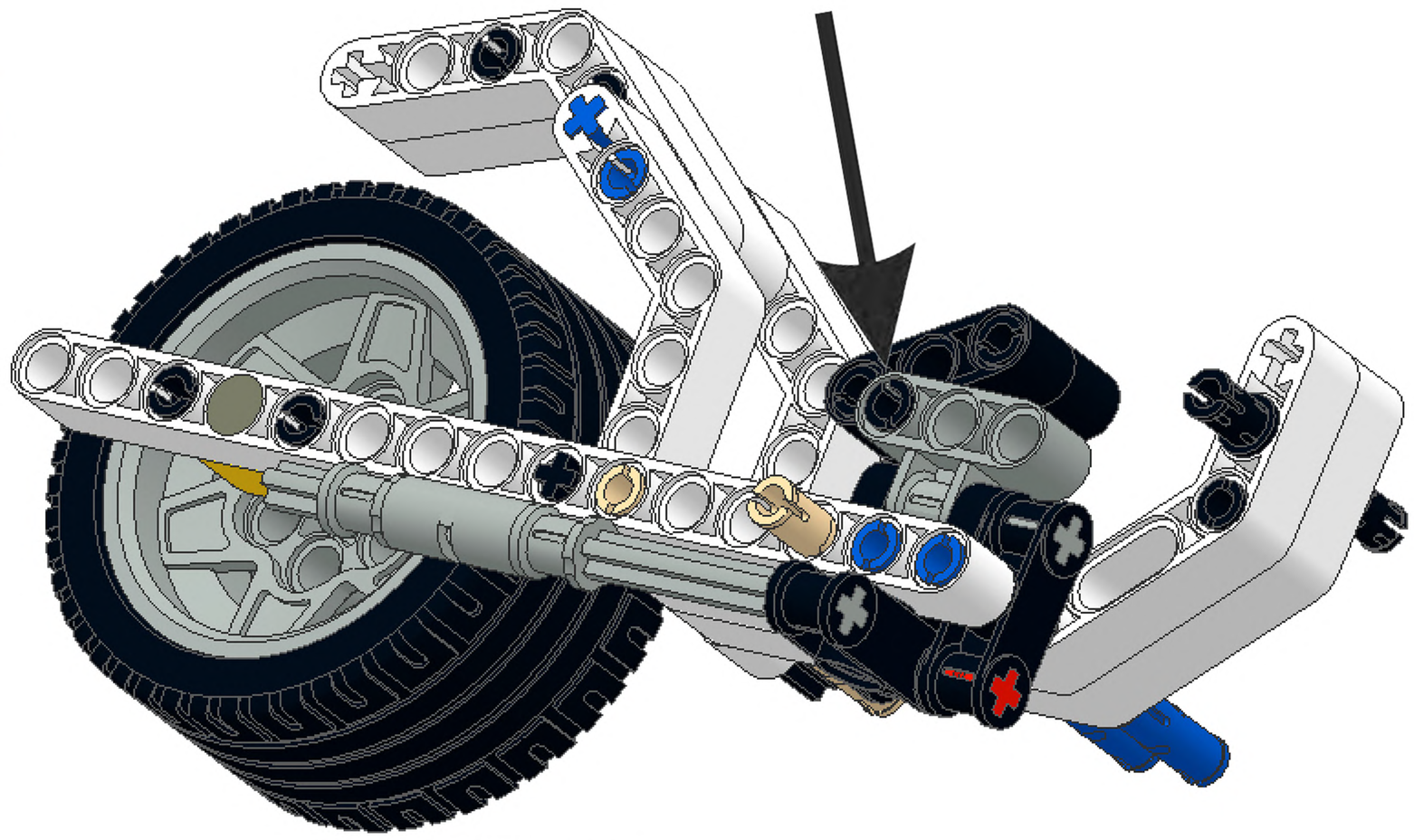

7

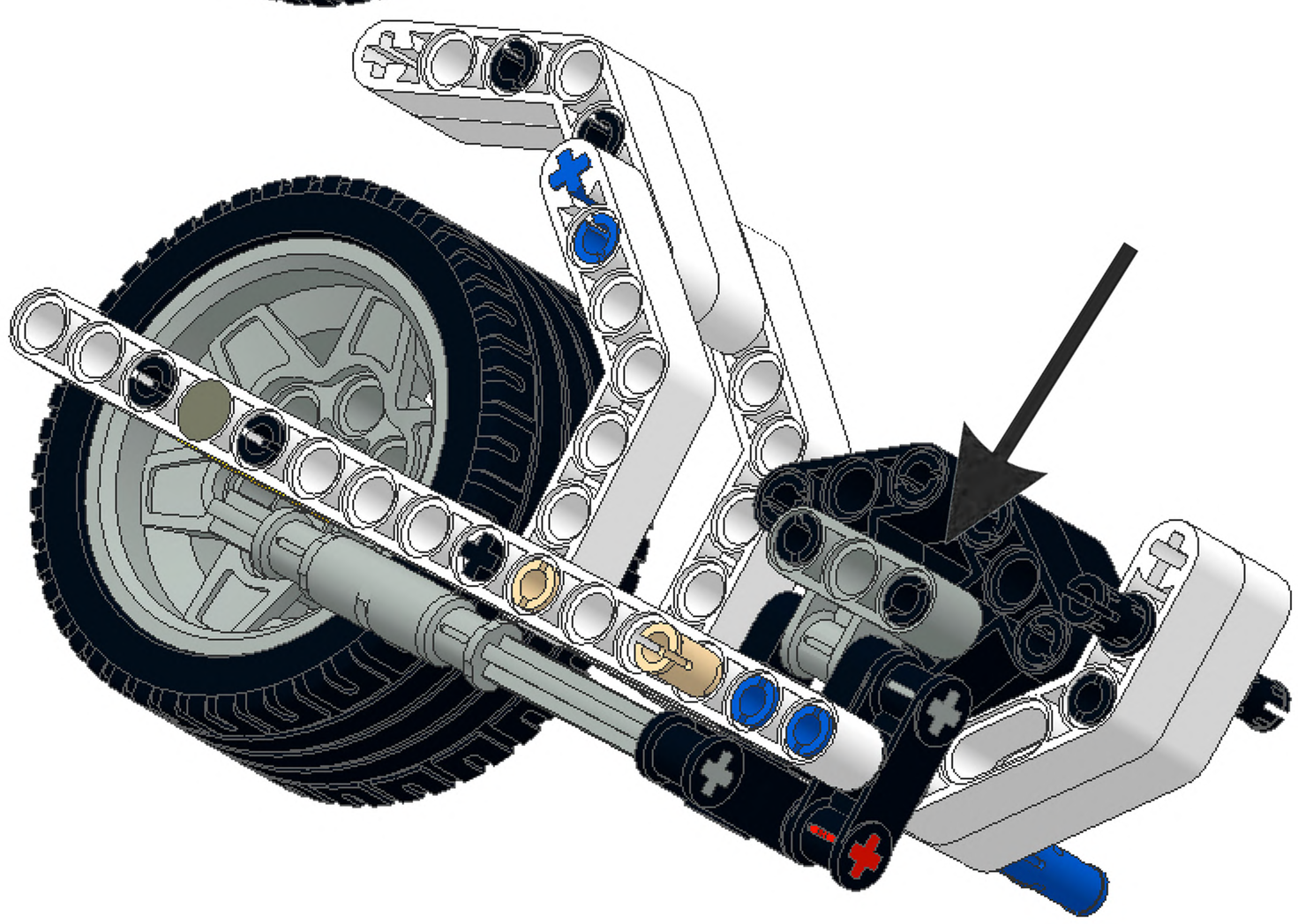

8

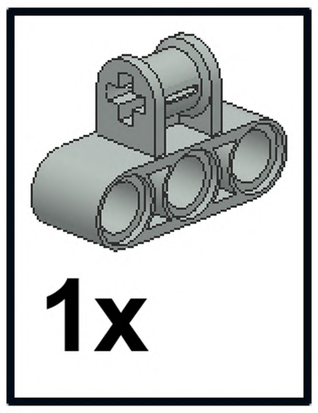

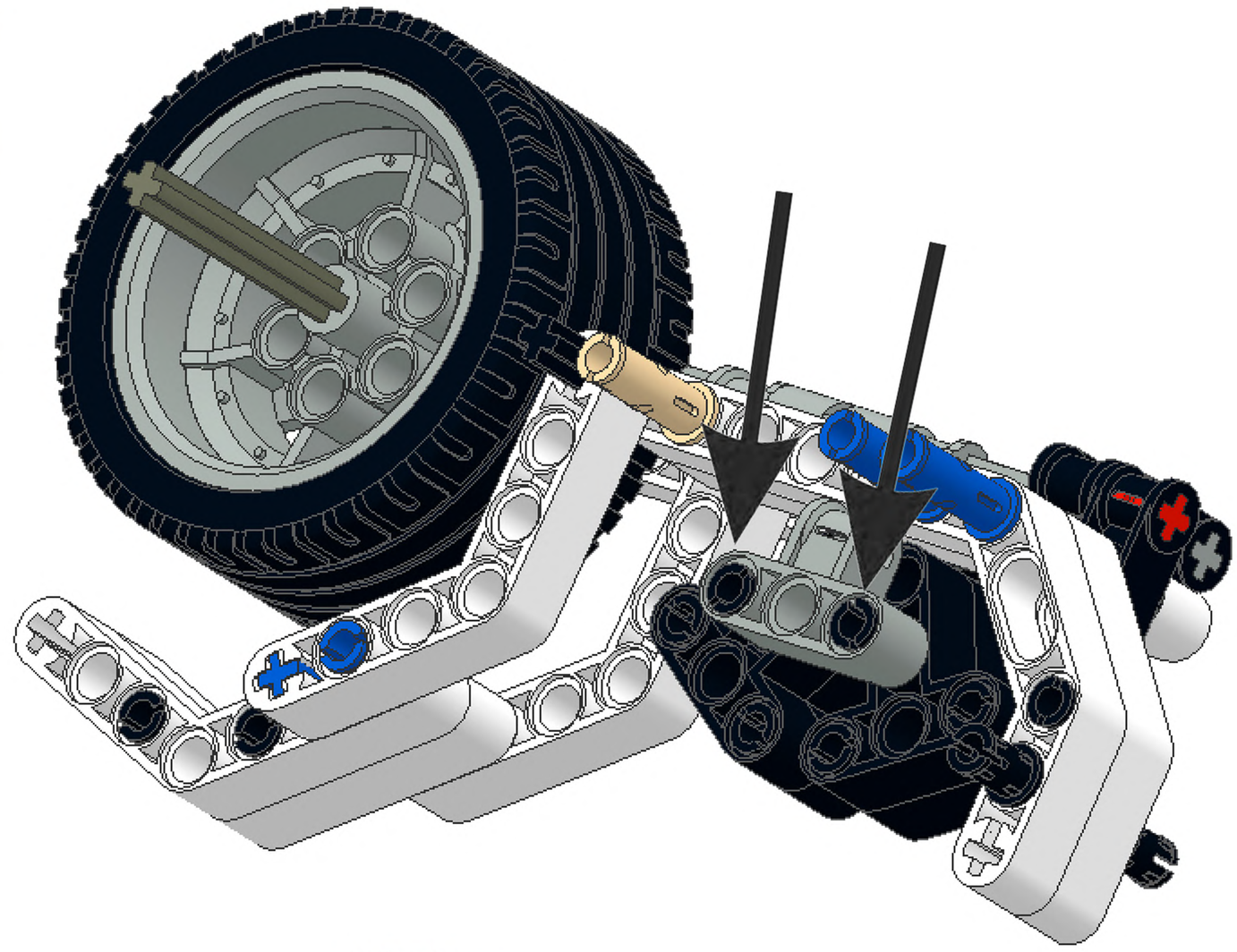

9

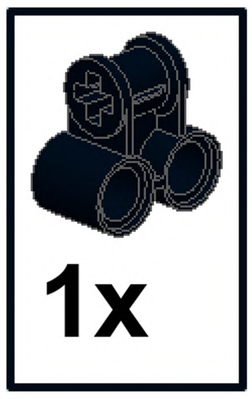

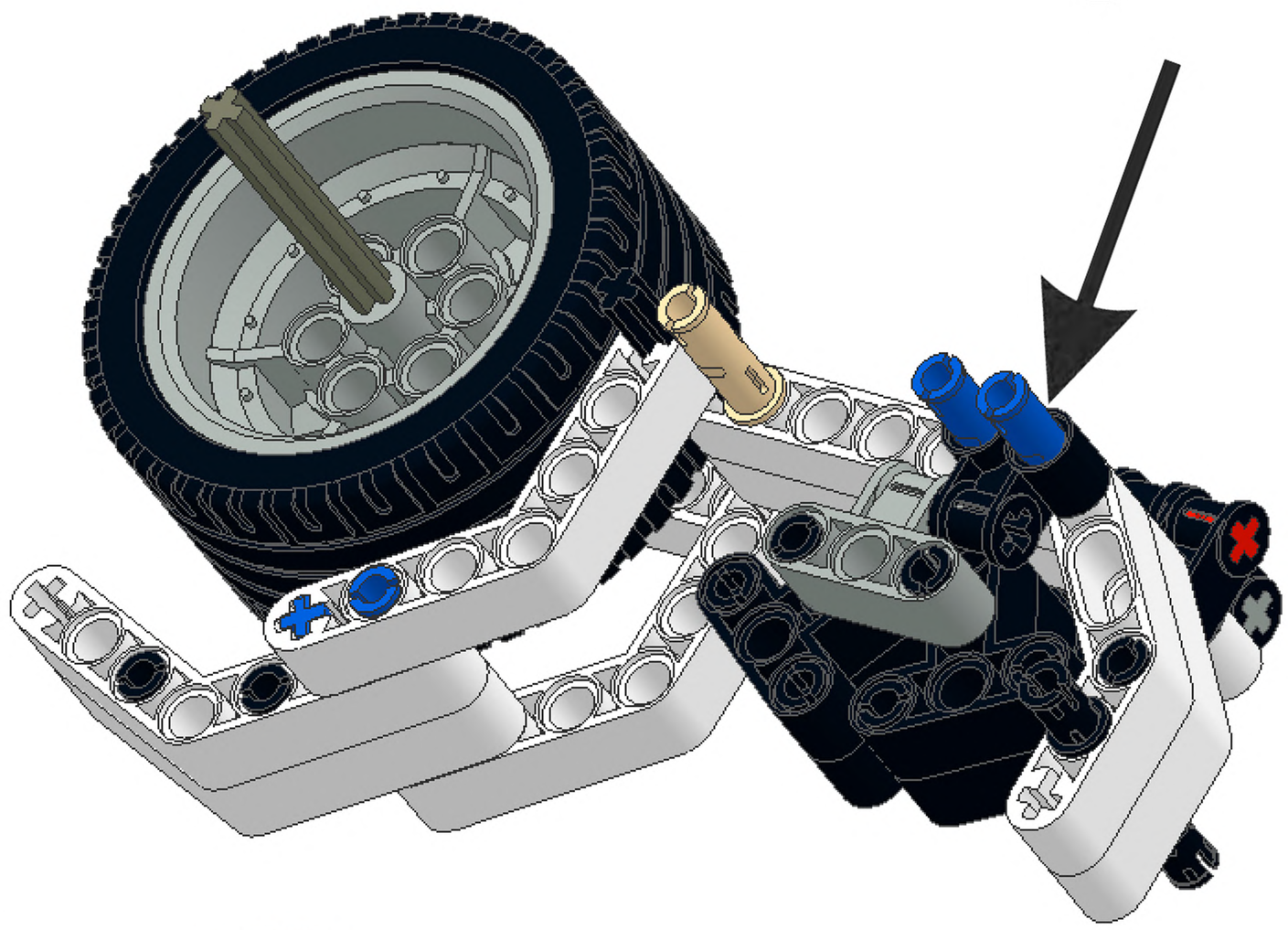

10

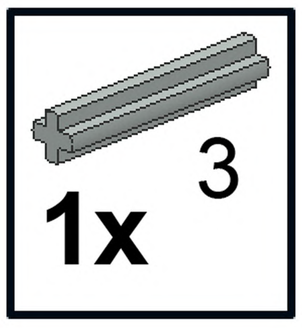

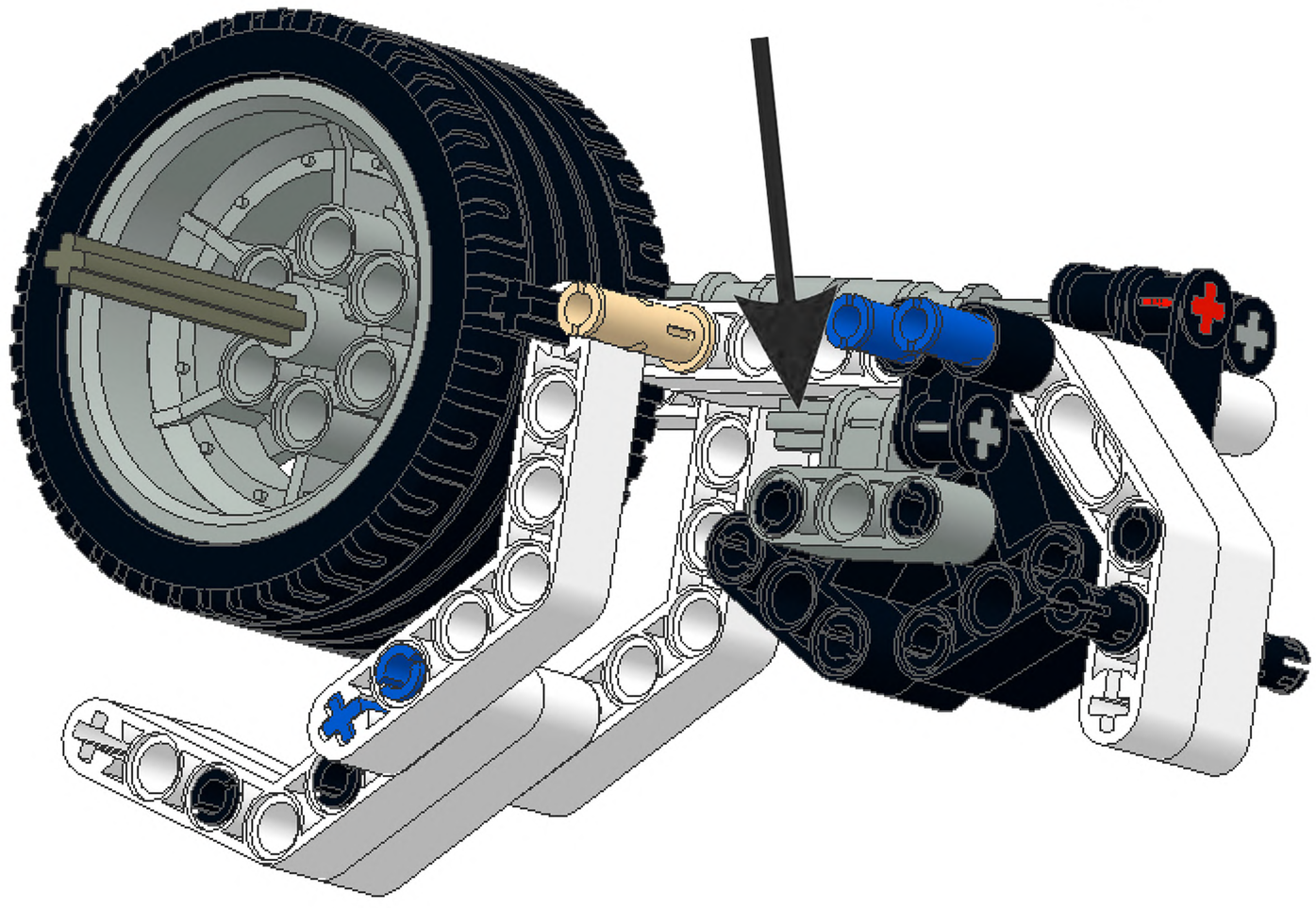

1

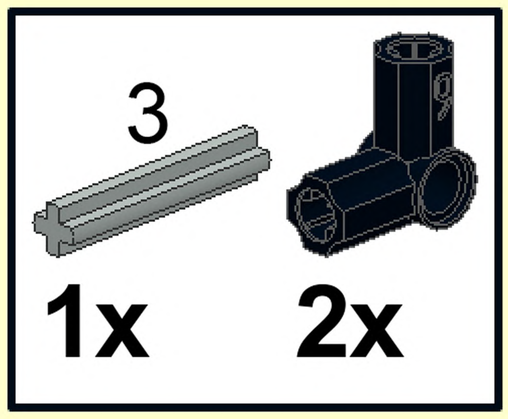

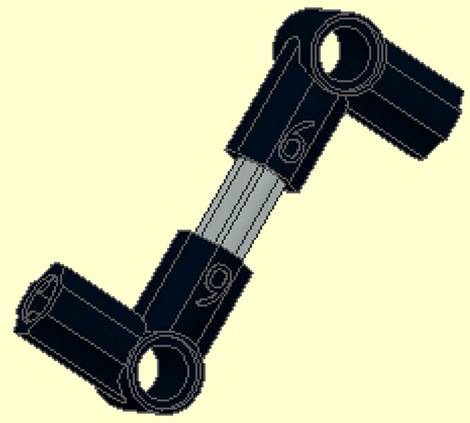

2

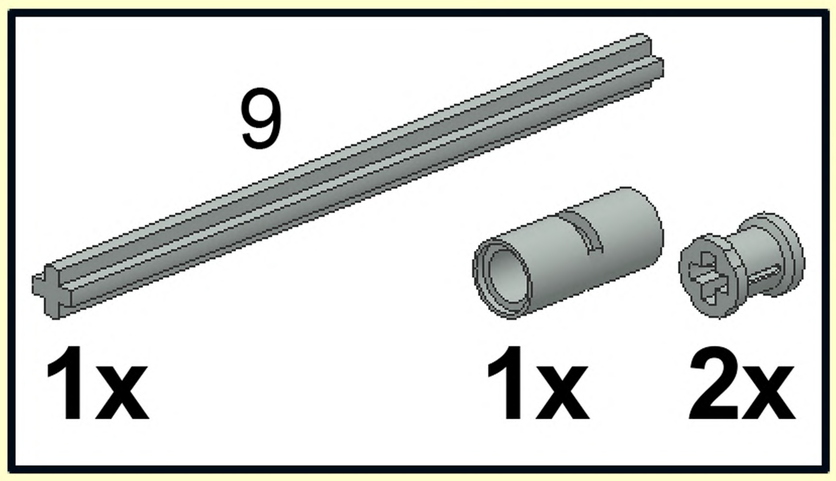

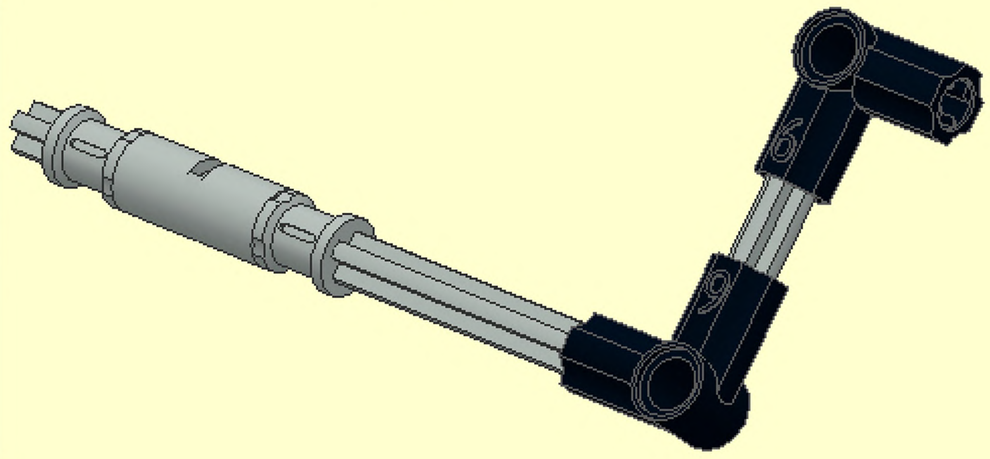

11

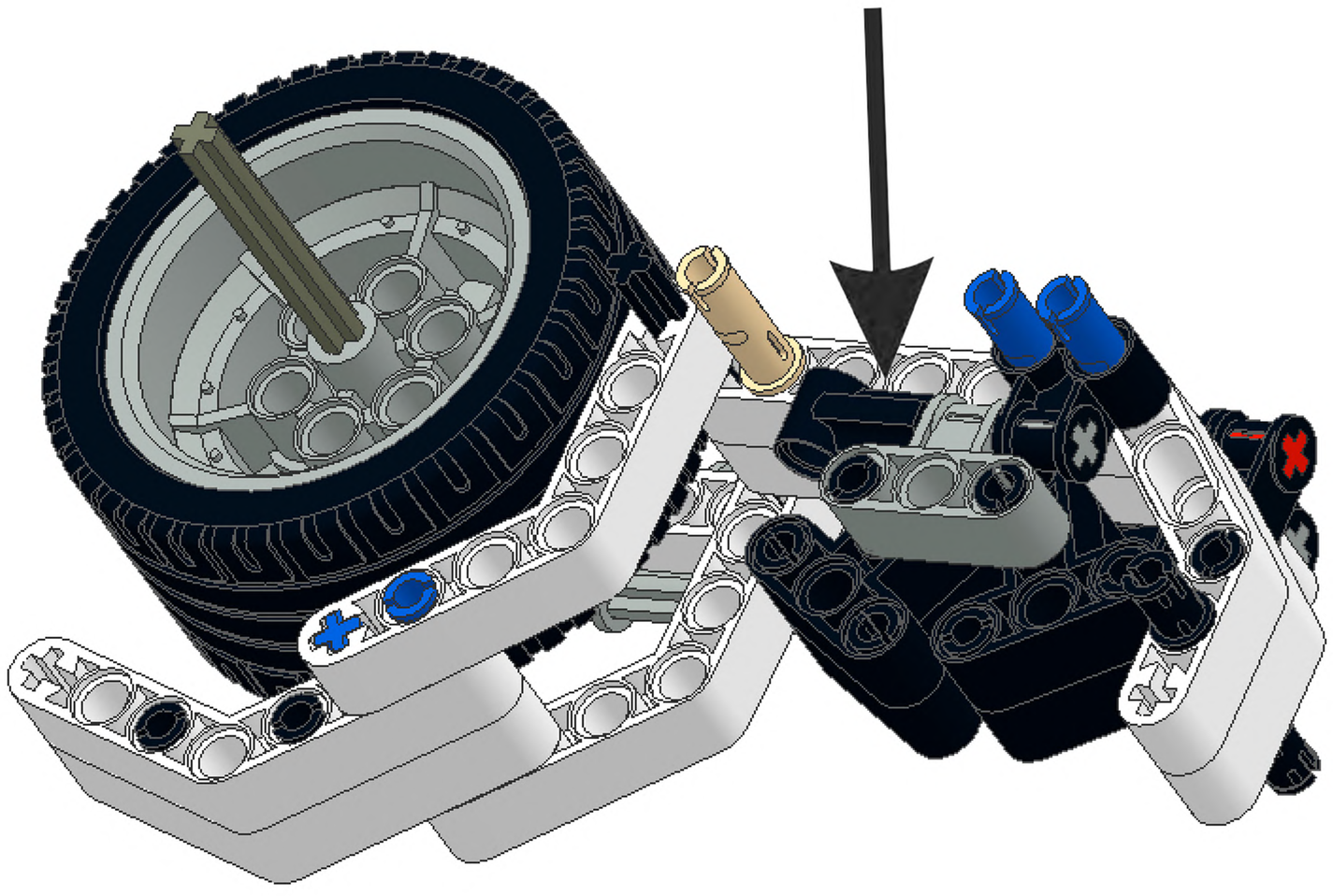

1

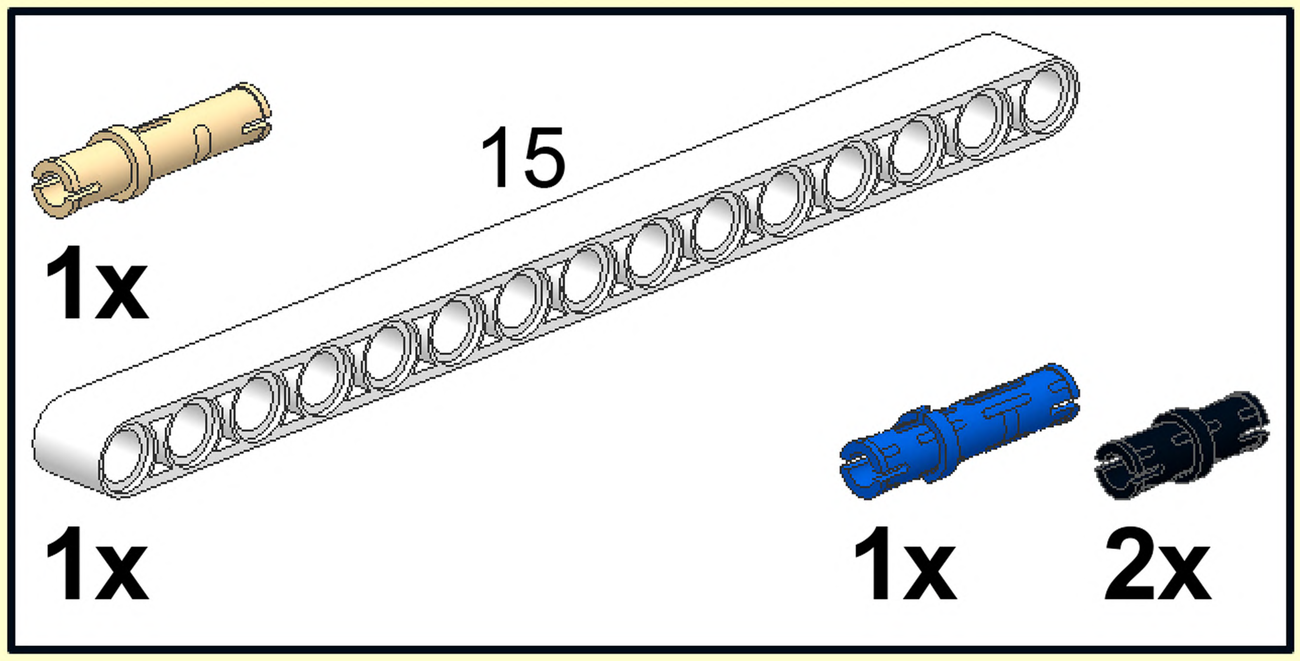

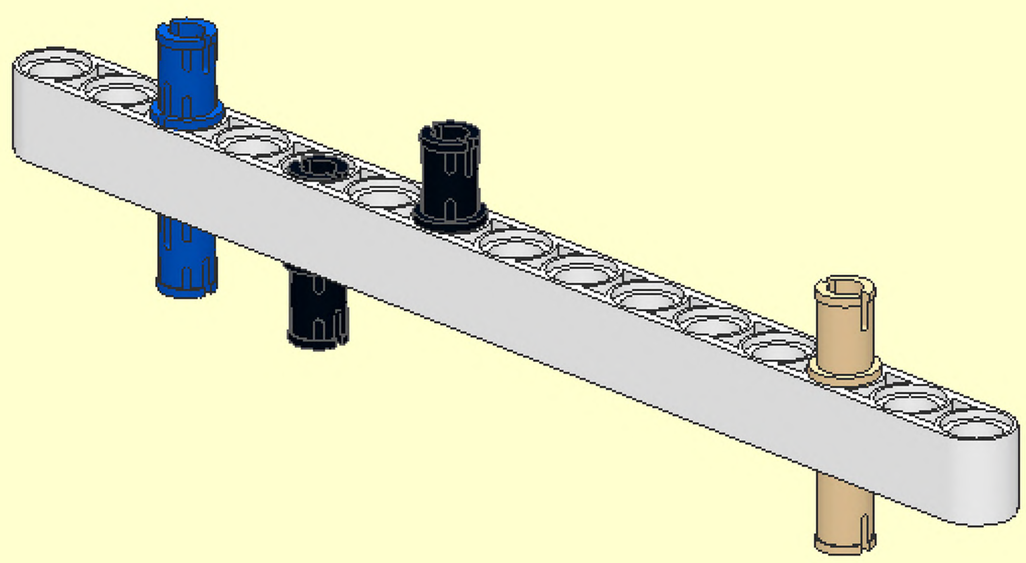

1

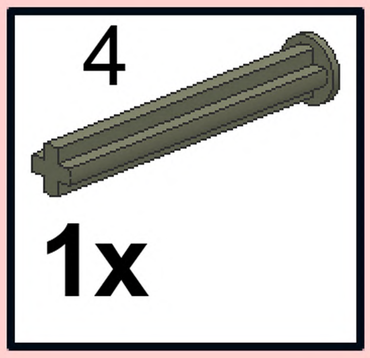

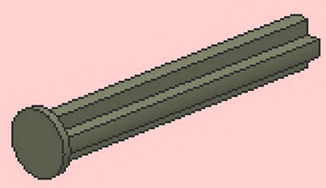

2

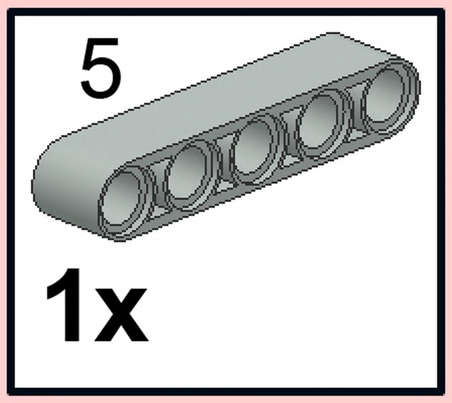

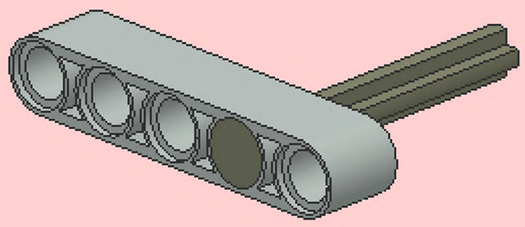

2

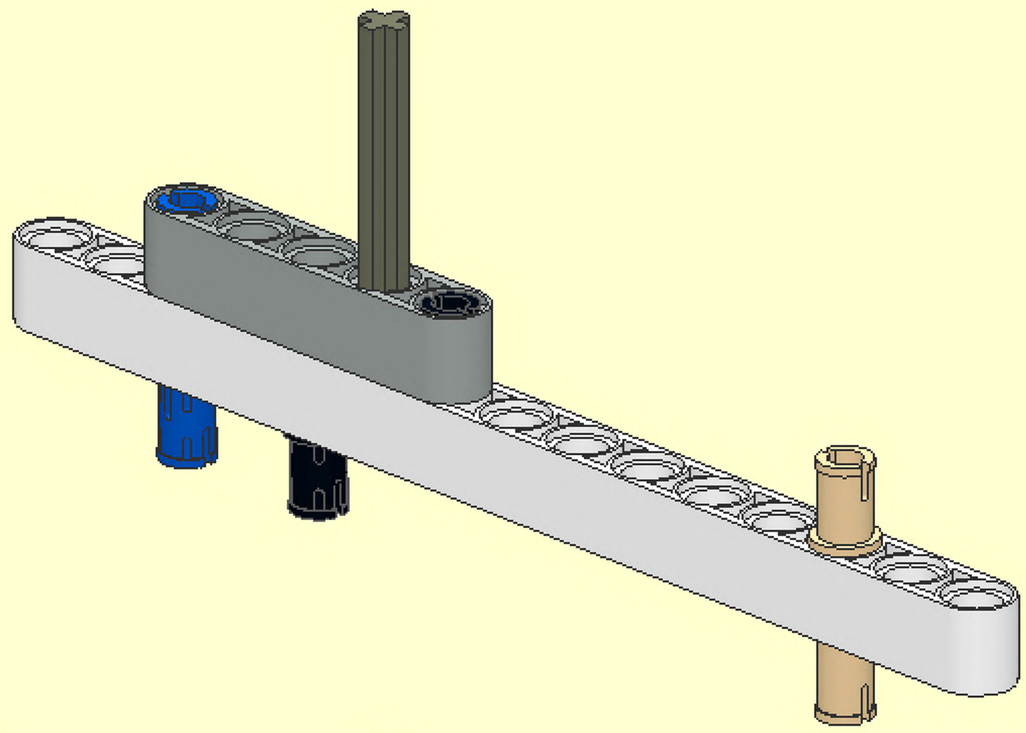

3

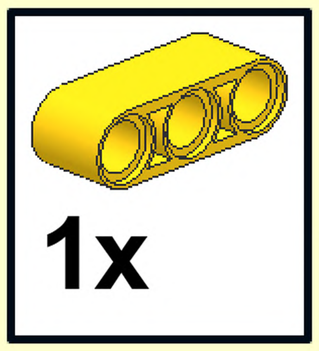

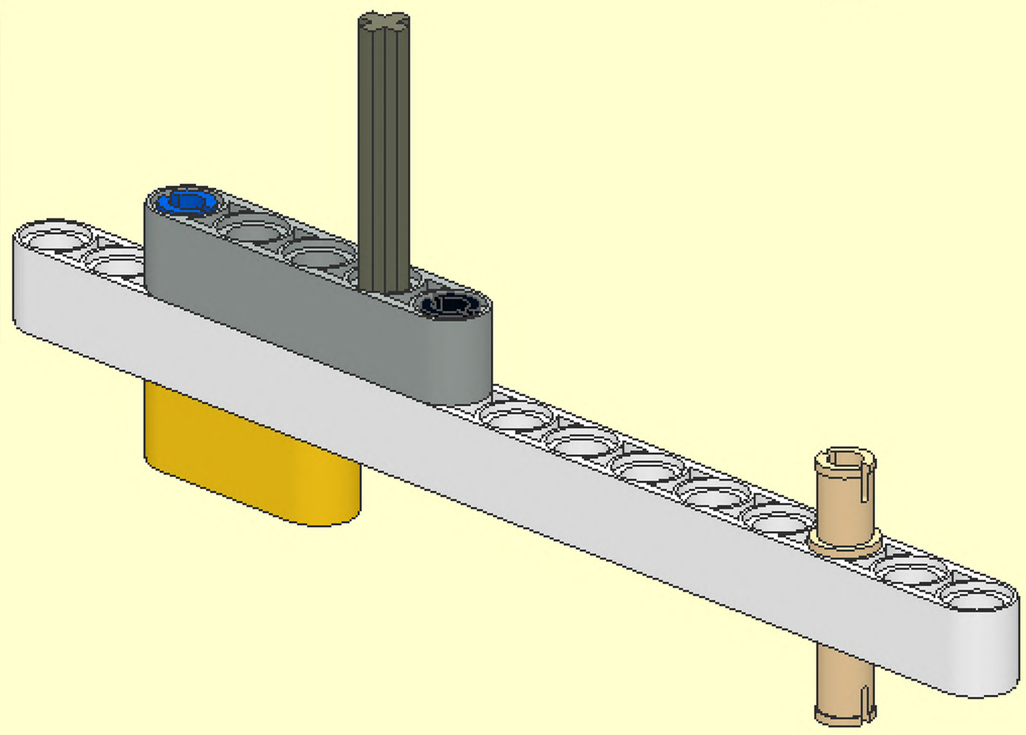

12

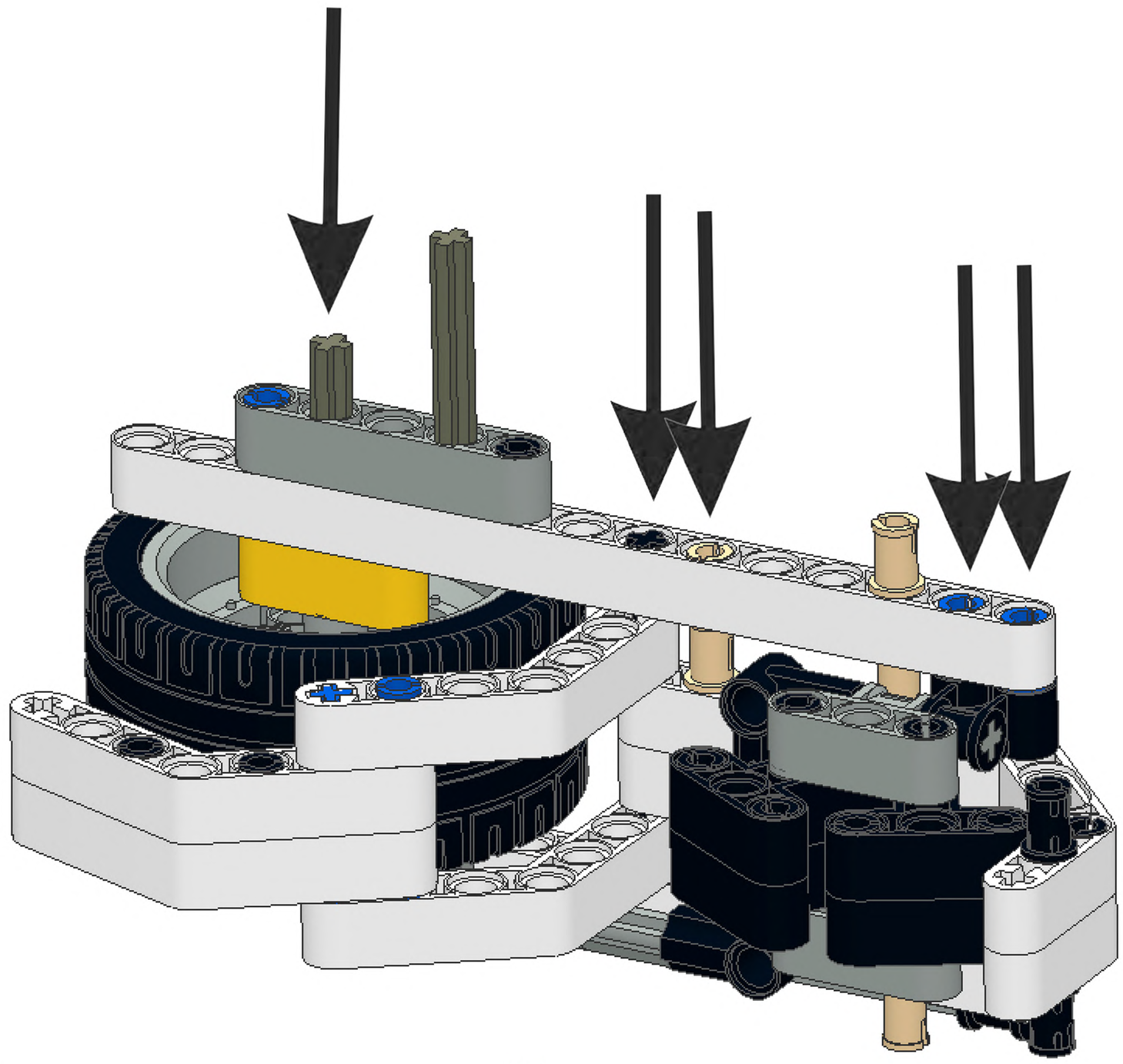

13

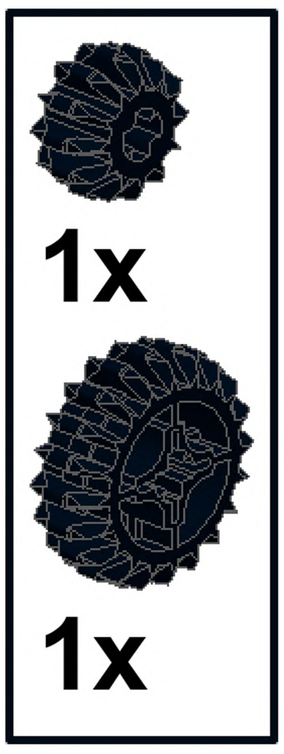

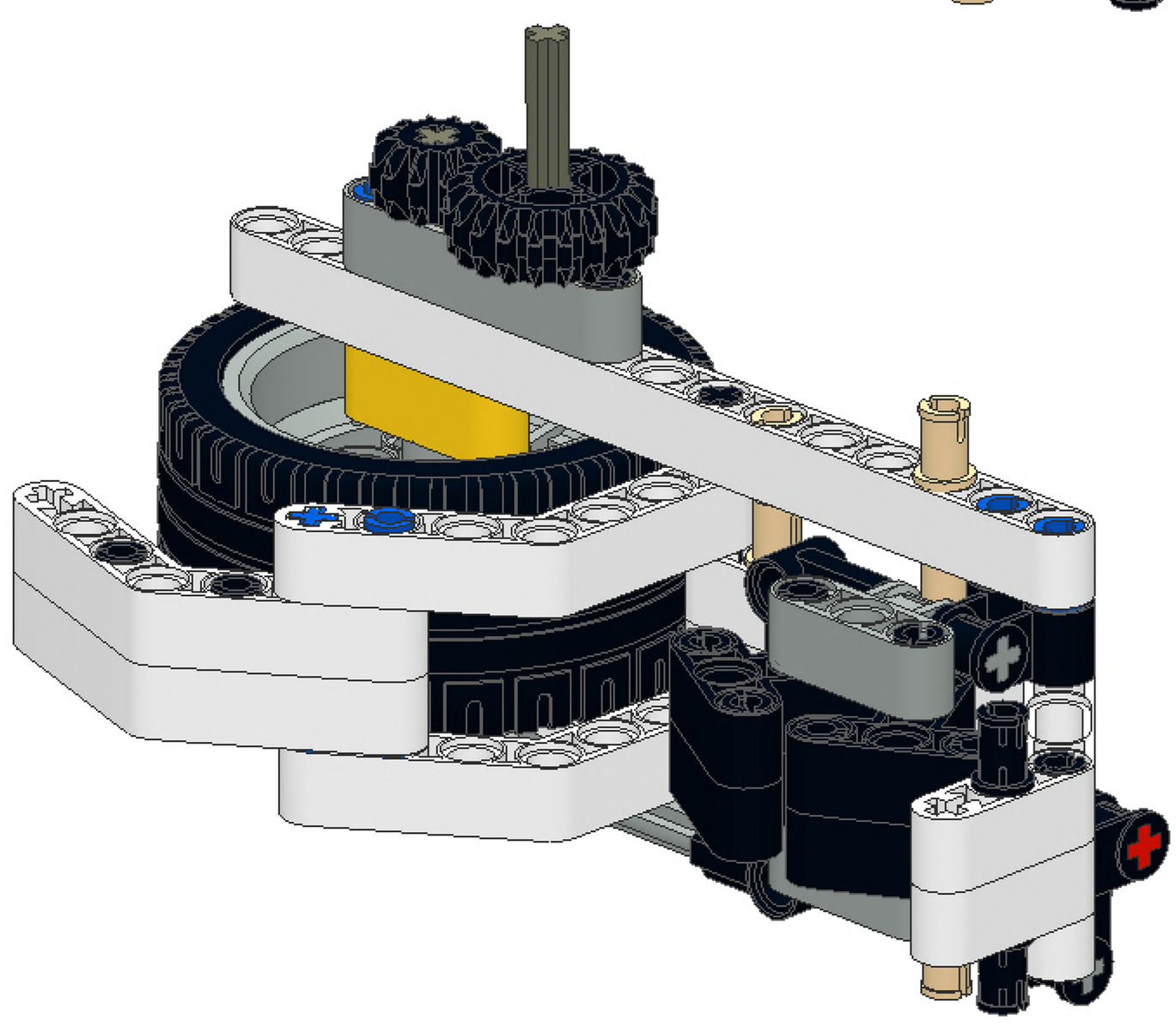

1

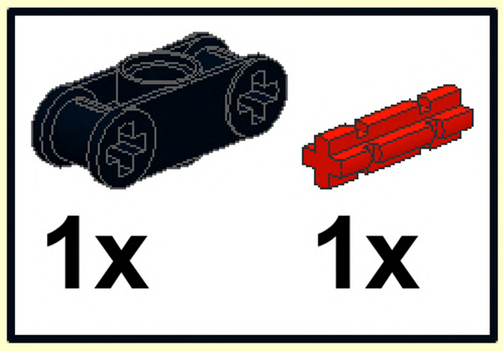

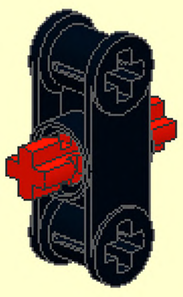

2

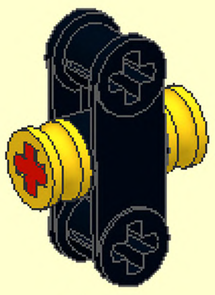

3

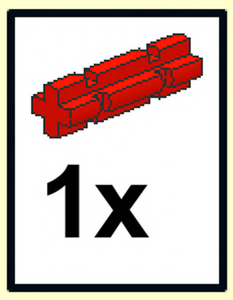

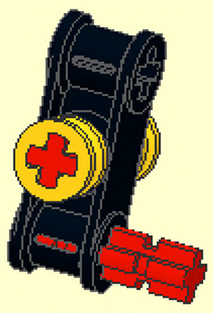

4

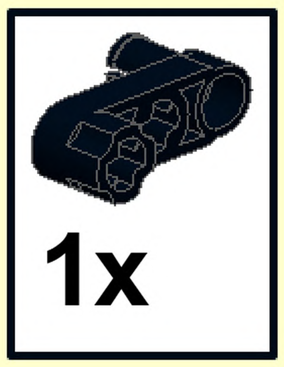

x2

14

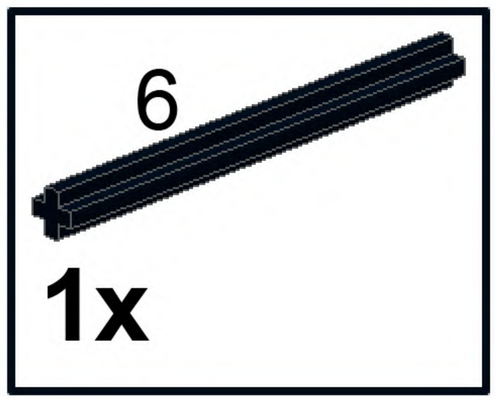

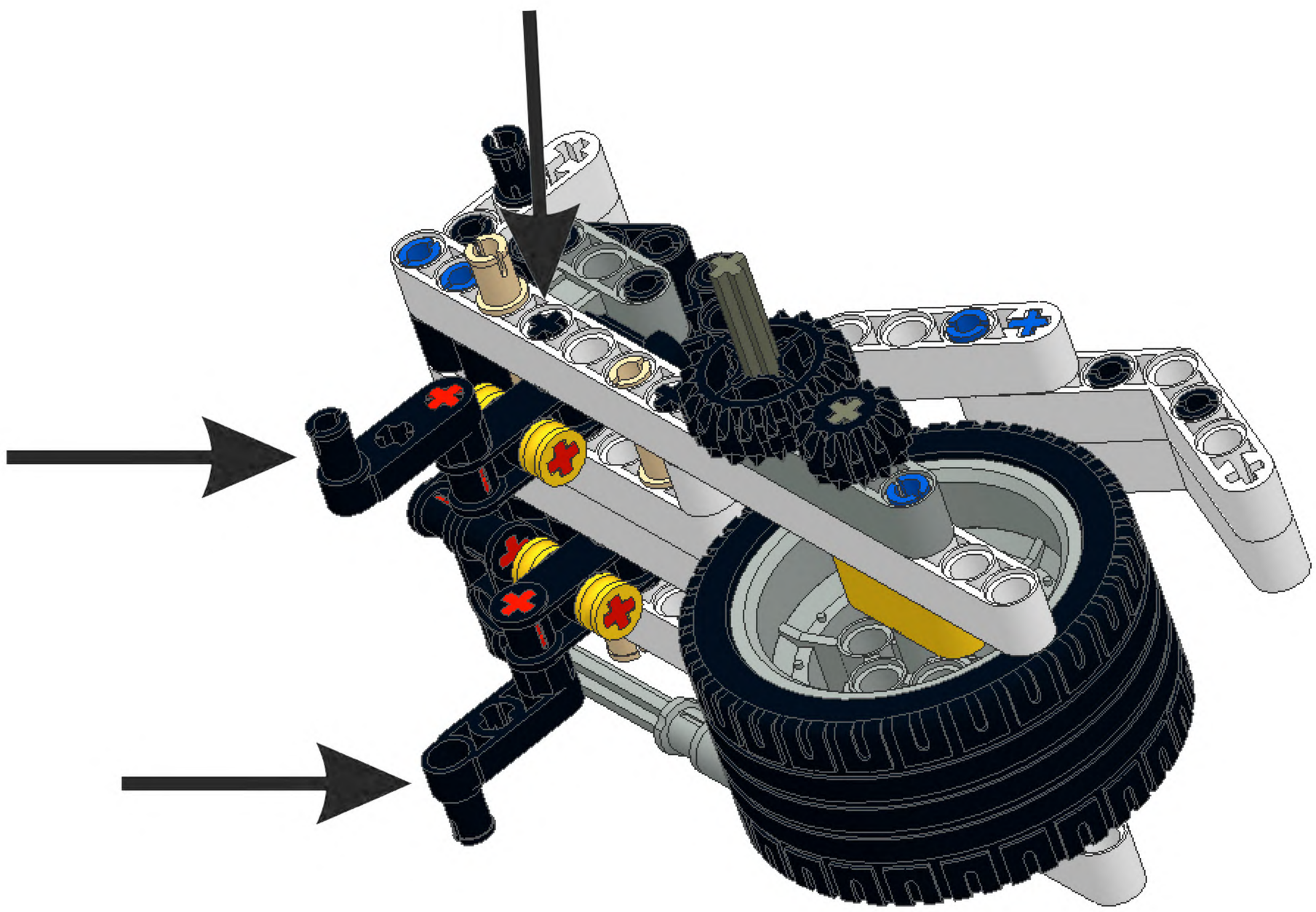

1

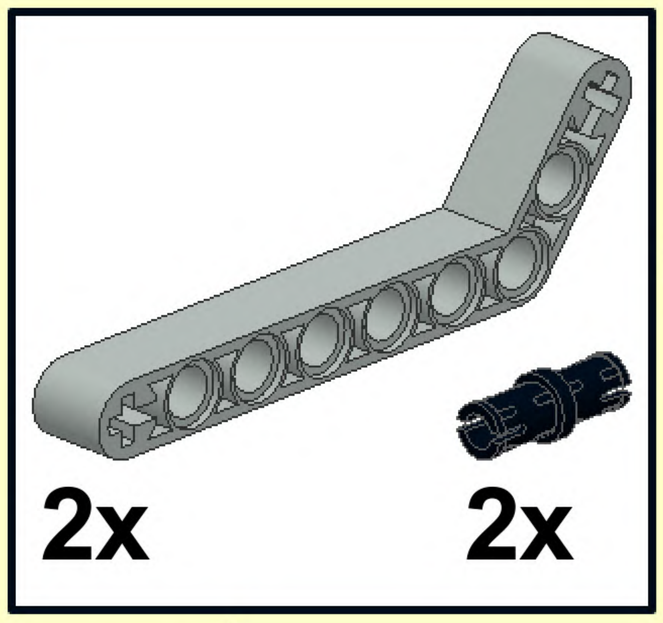

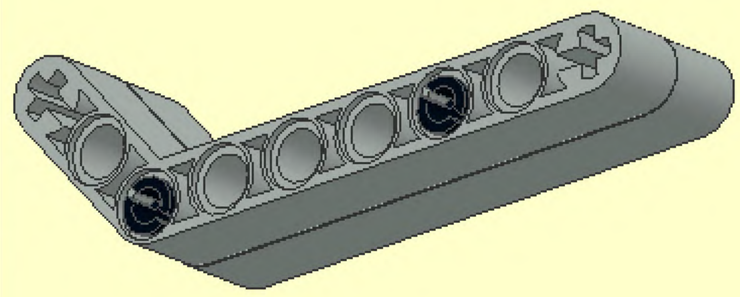

2

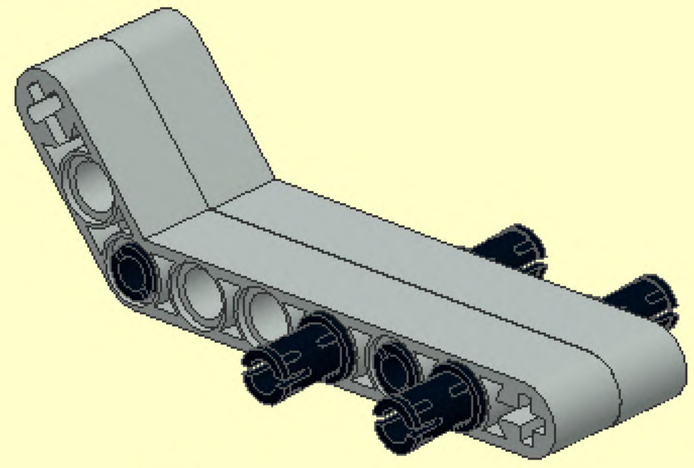

3

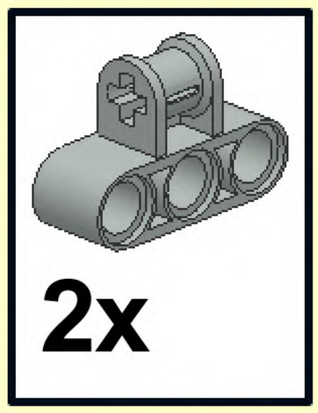

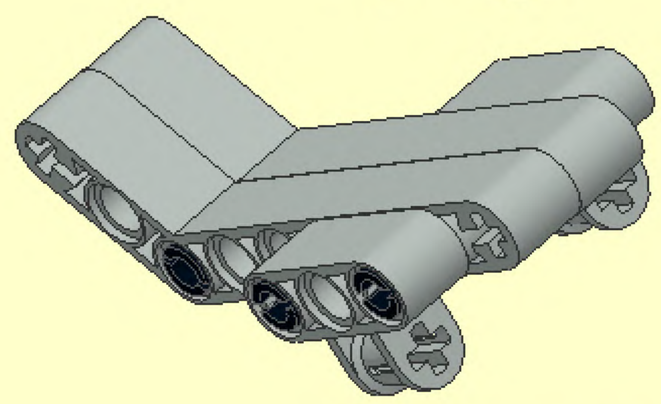

4

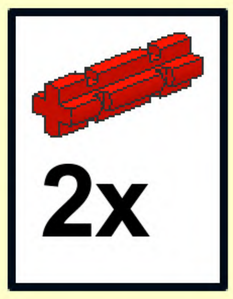

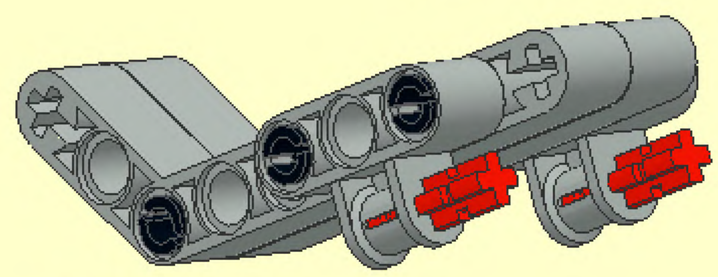

5

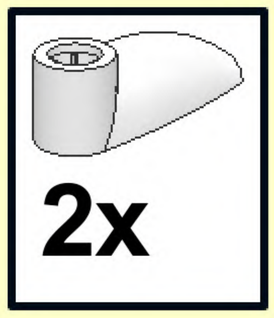

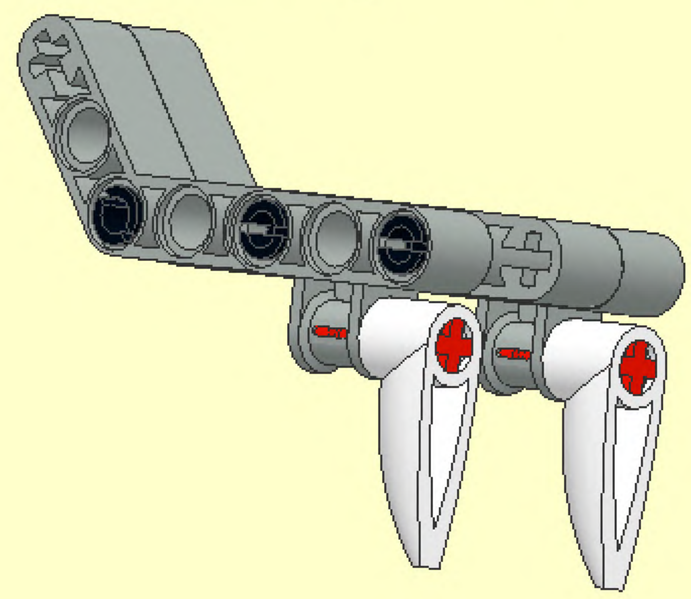

1

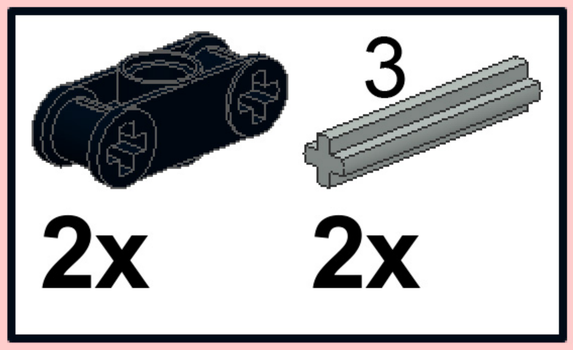

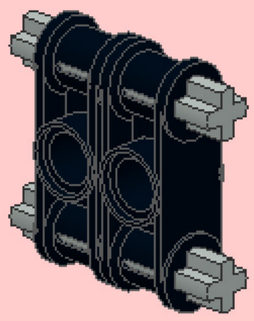

2

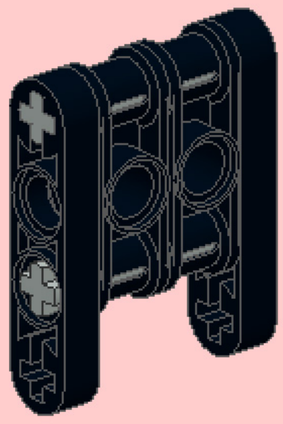

6

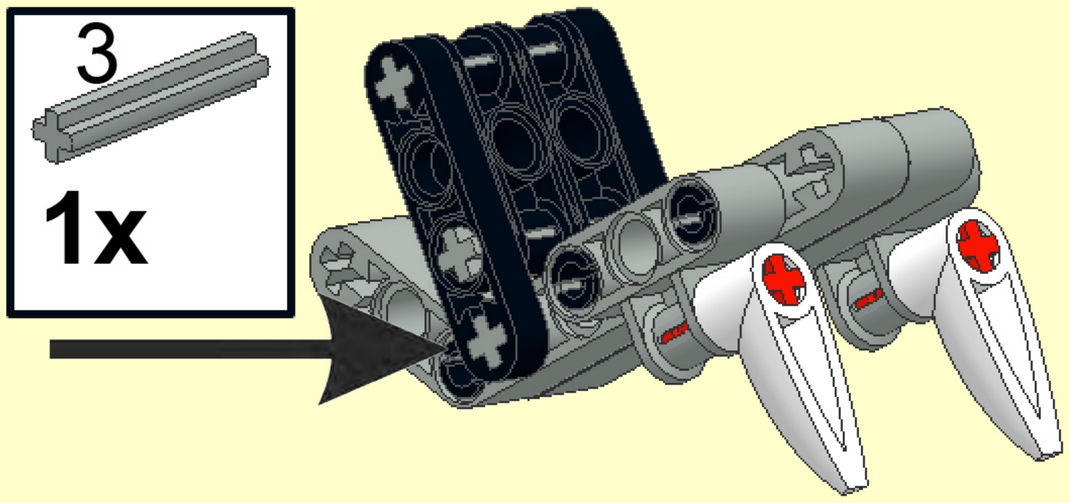

7

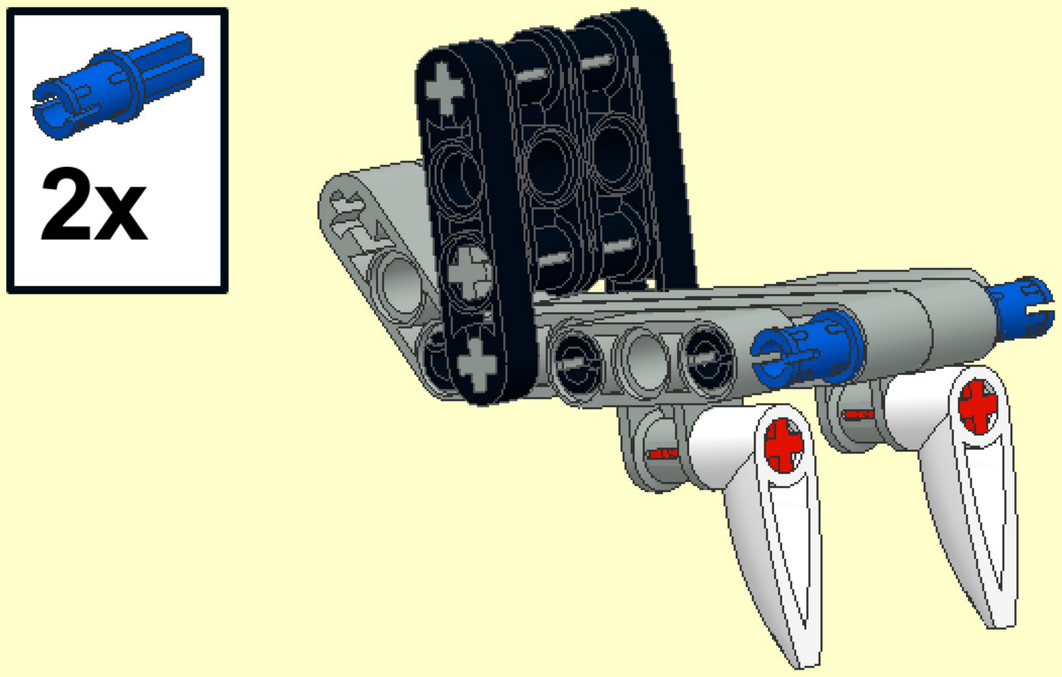

15

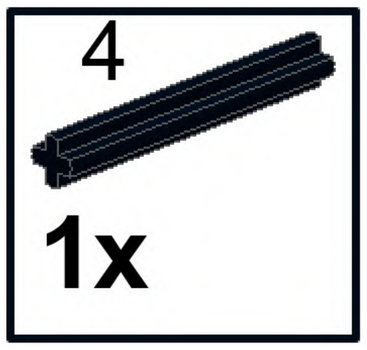

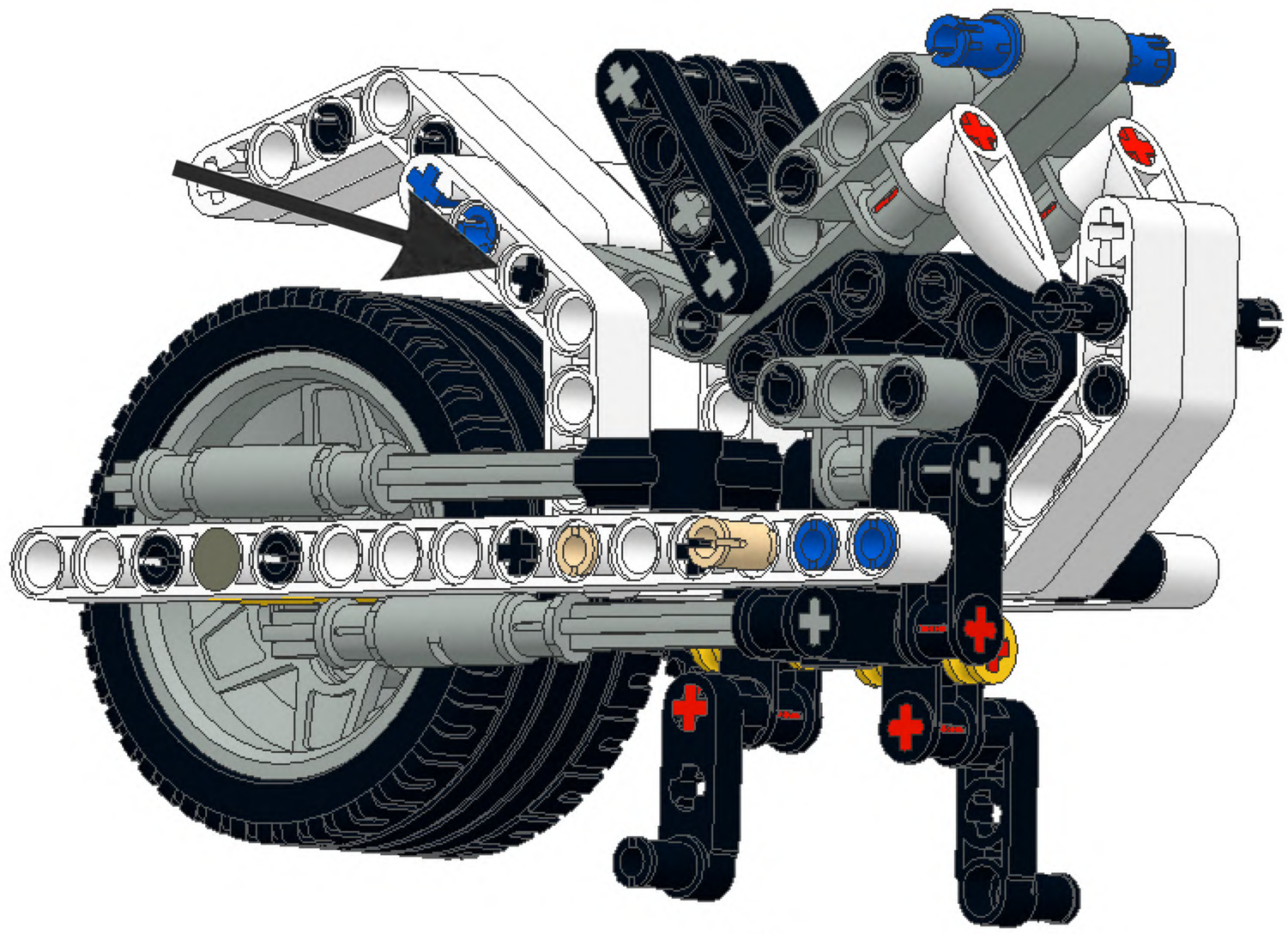

16

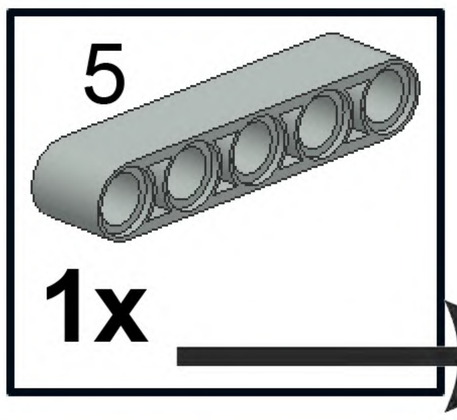

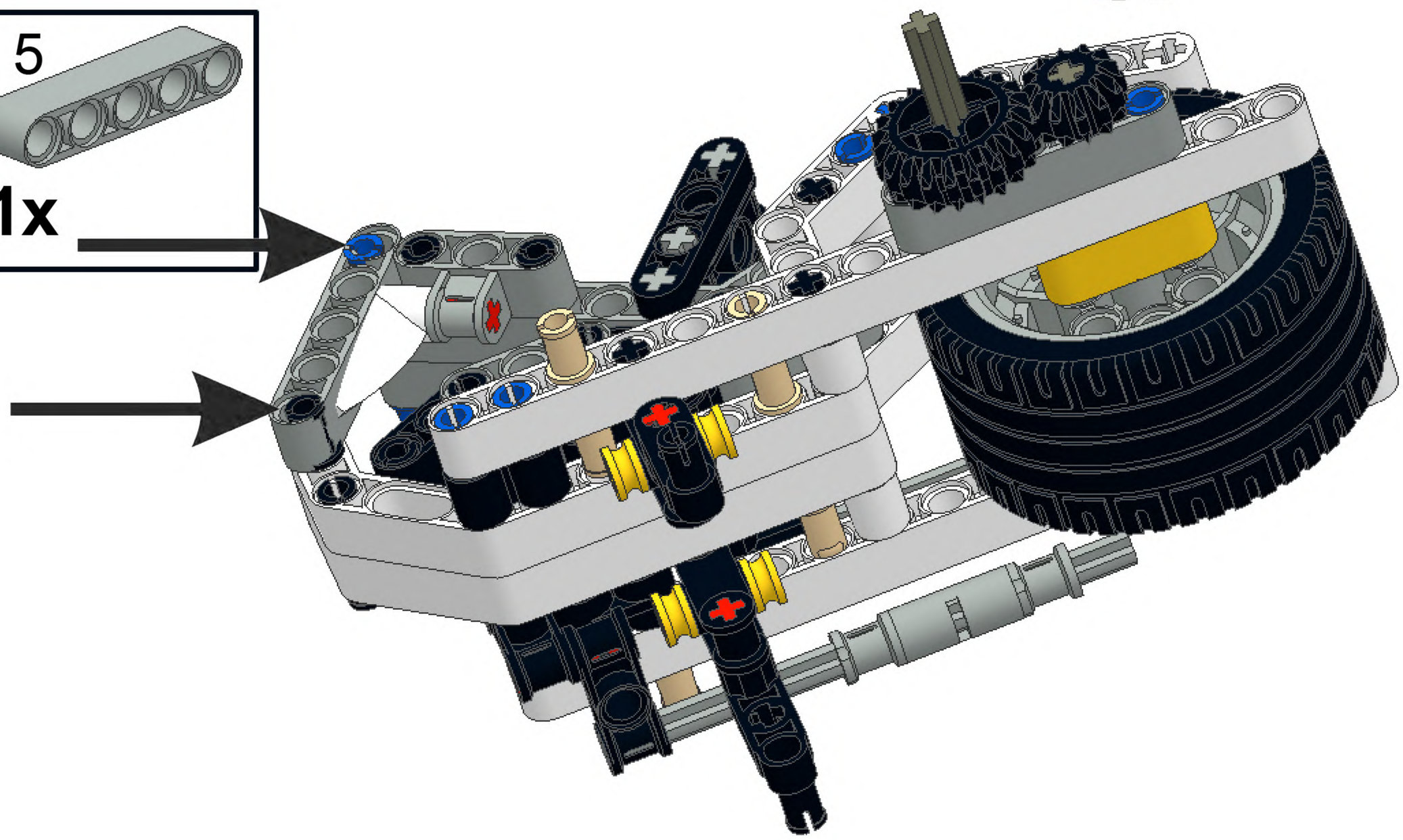

1

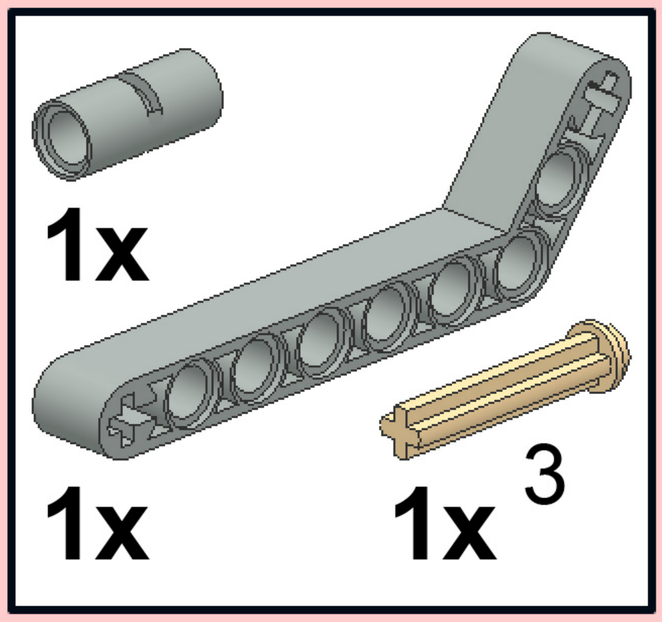

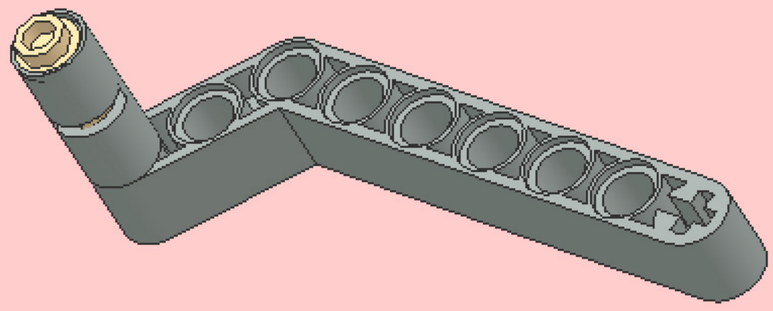

2

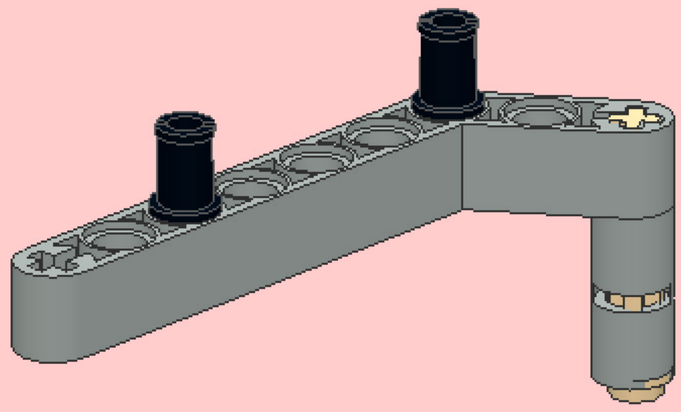

3

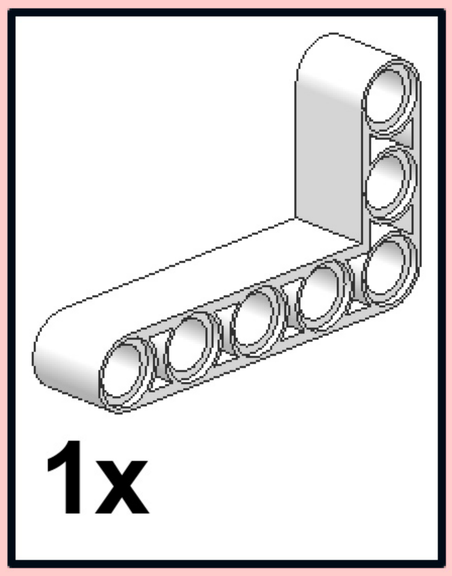

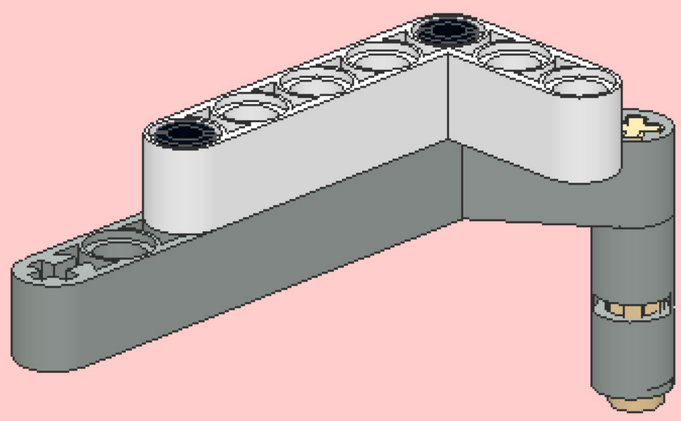

4

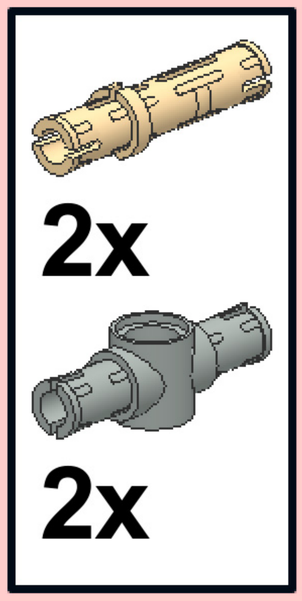

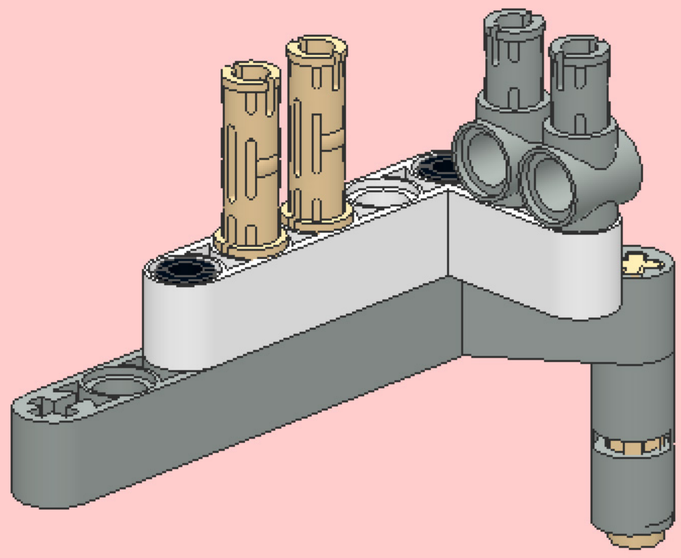

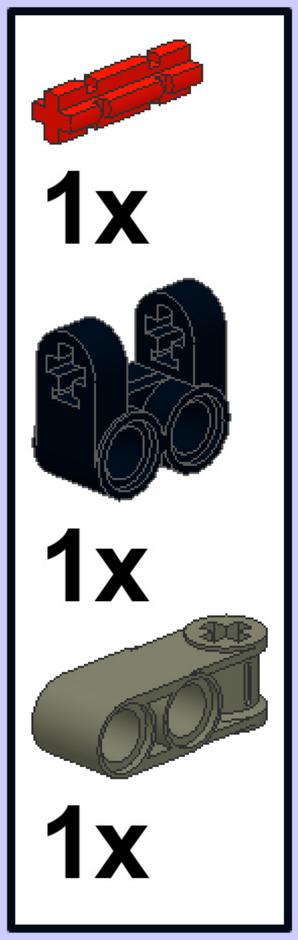
1x
1x
1x

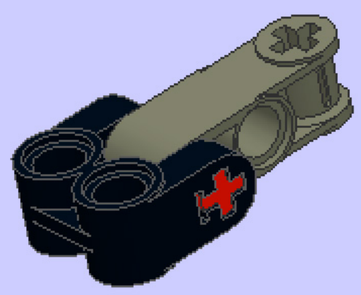

5

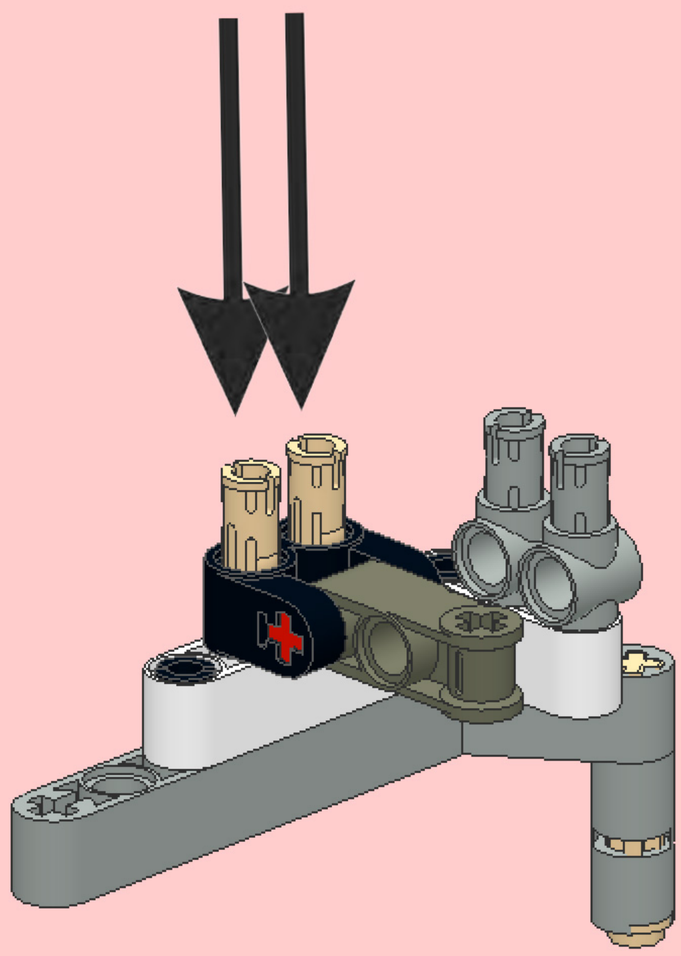

1

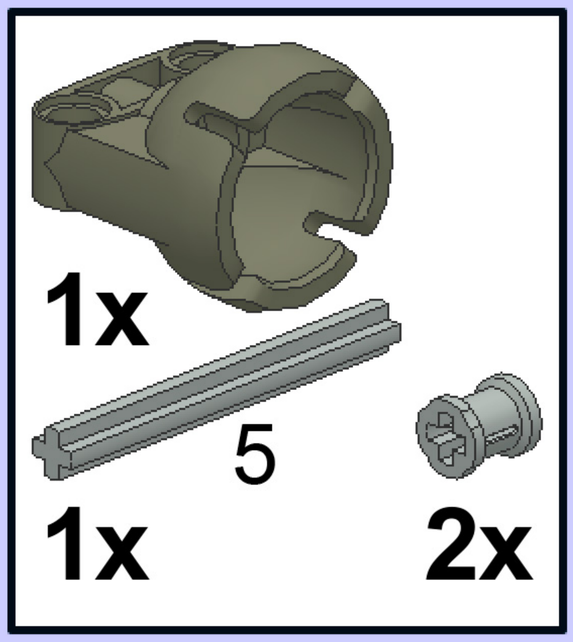

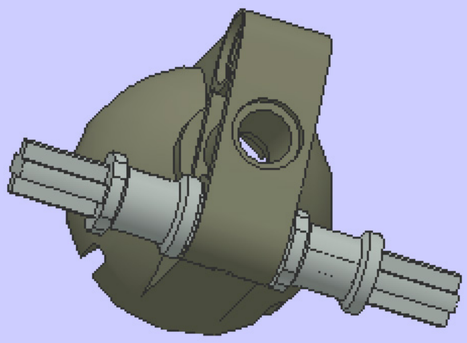

2

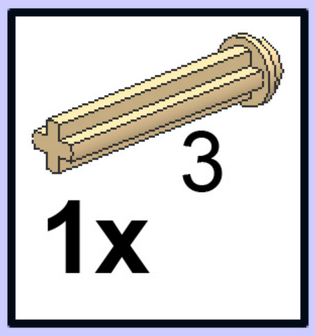

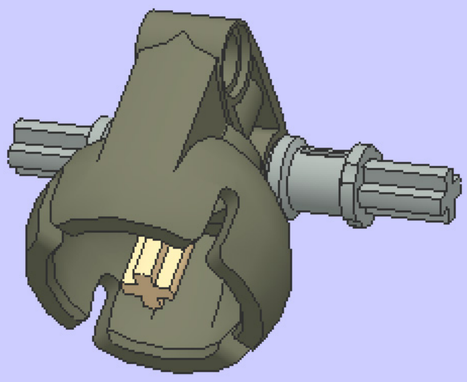

3

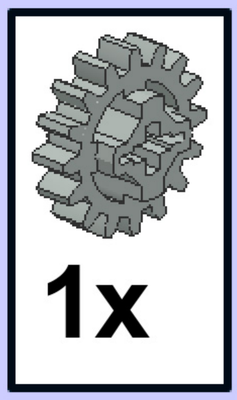

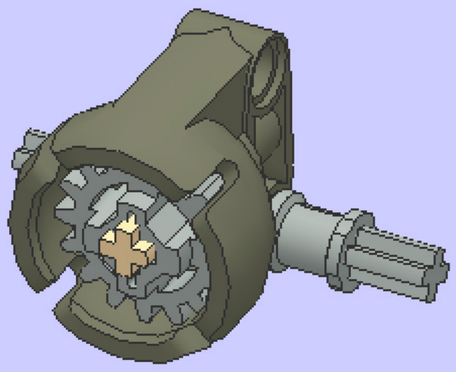

6

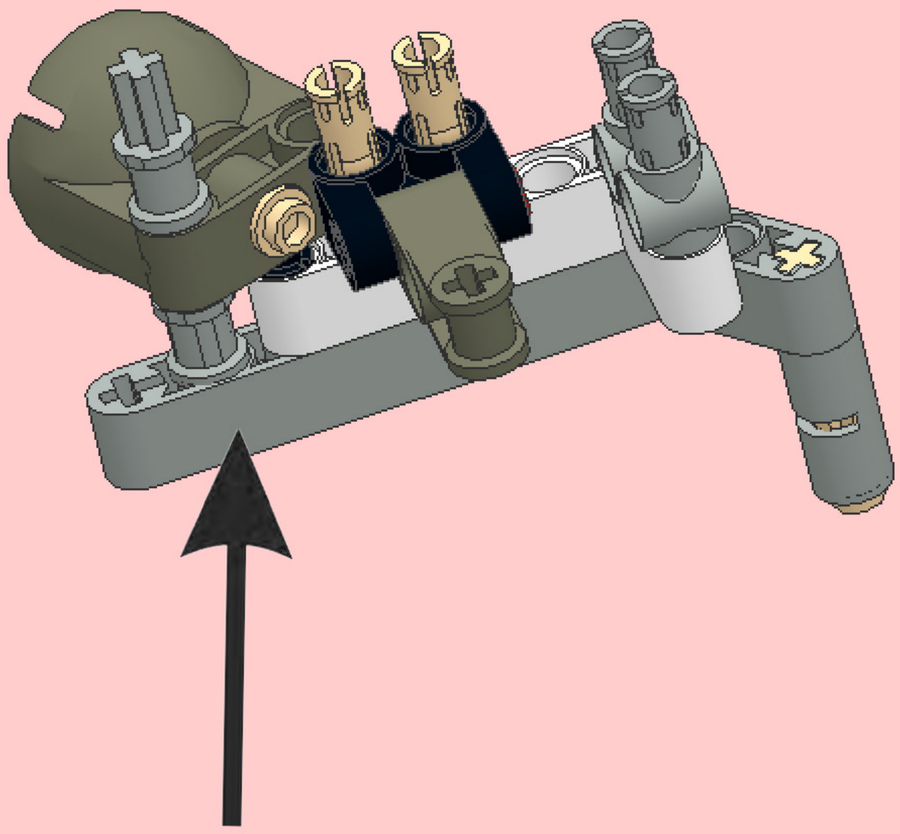

1

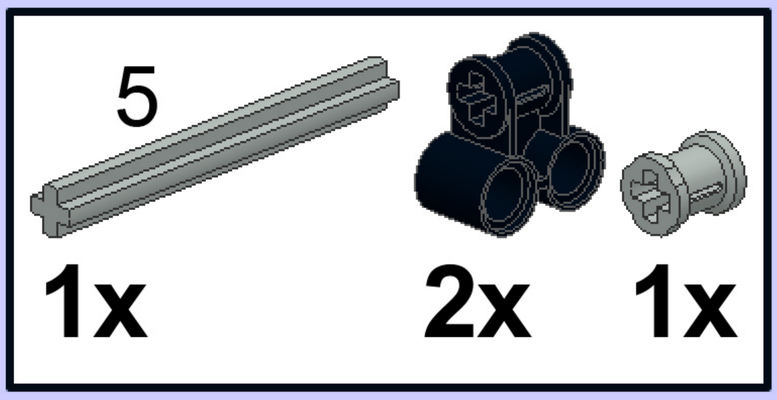

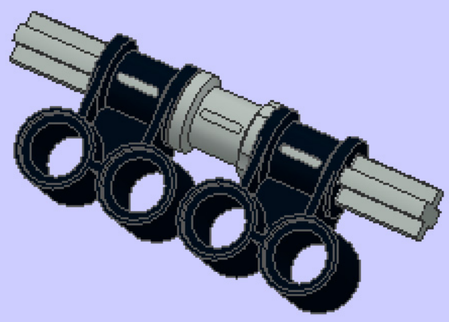

2

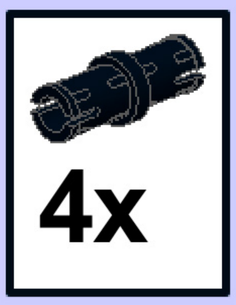

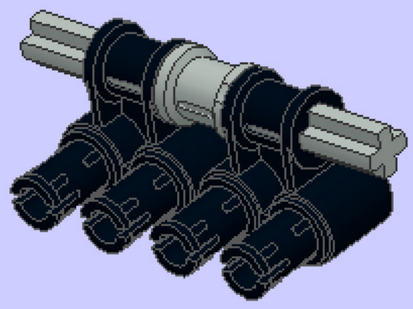

3

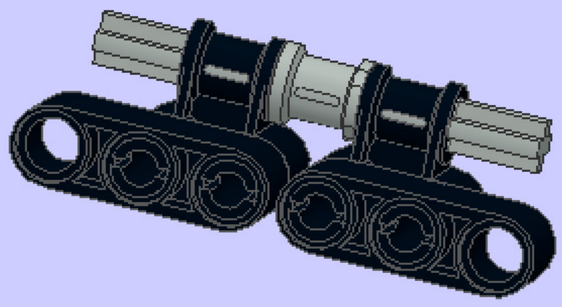

4

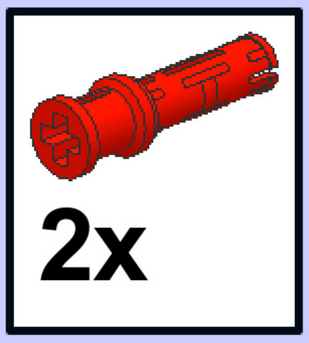

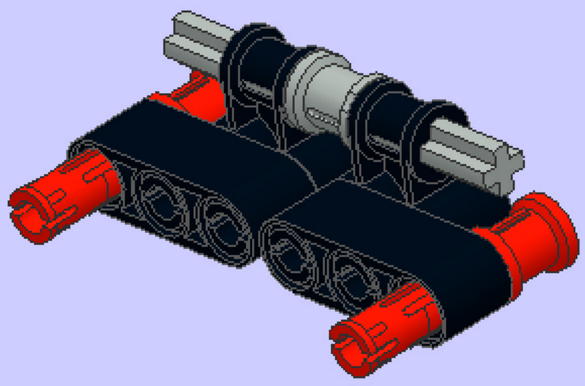

7

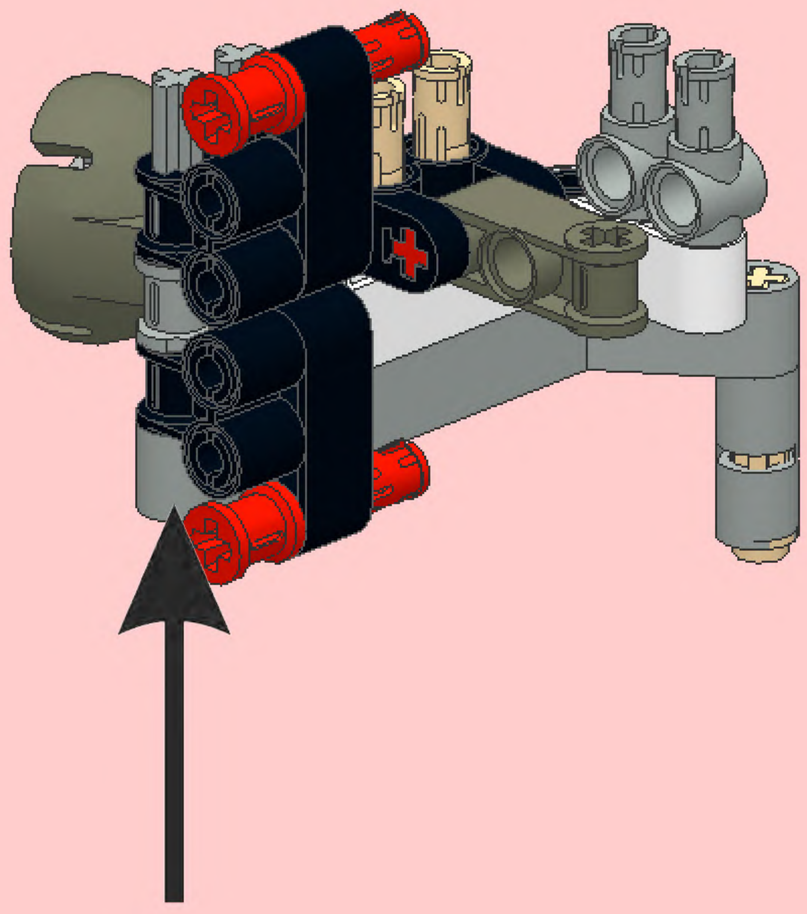

8

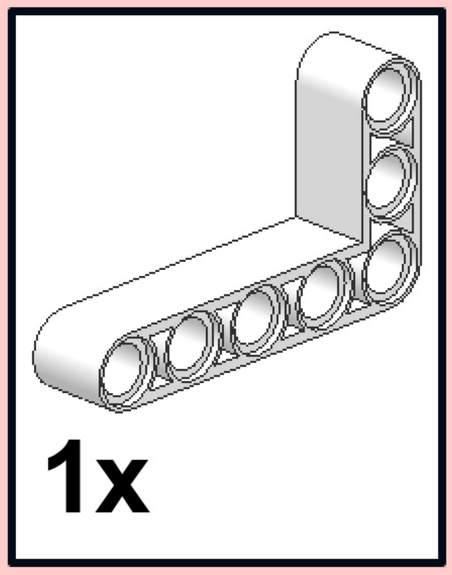

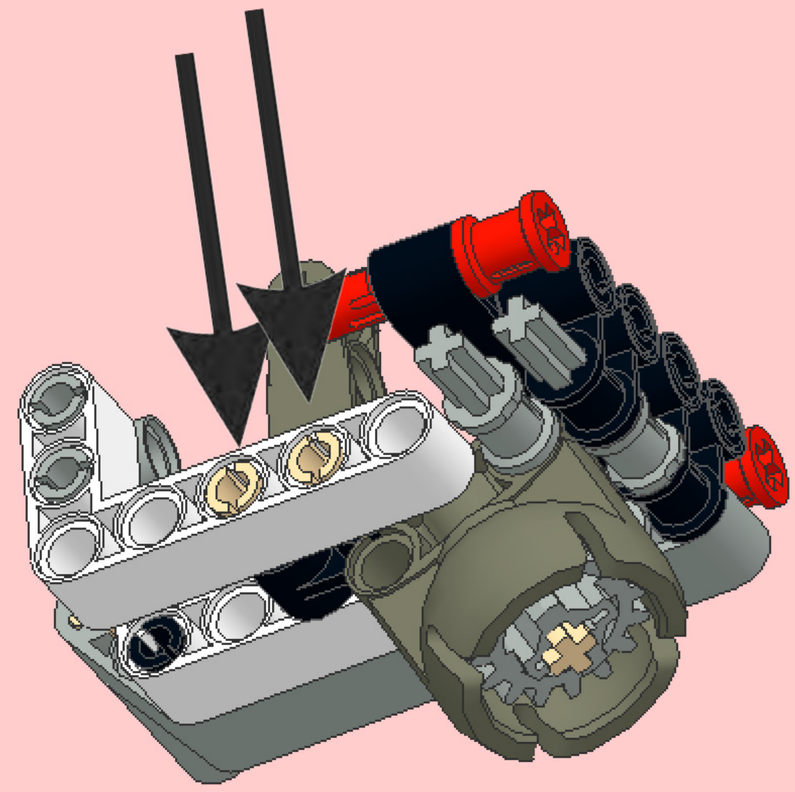

9

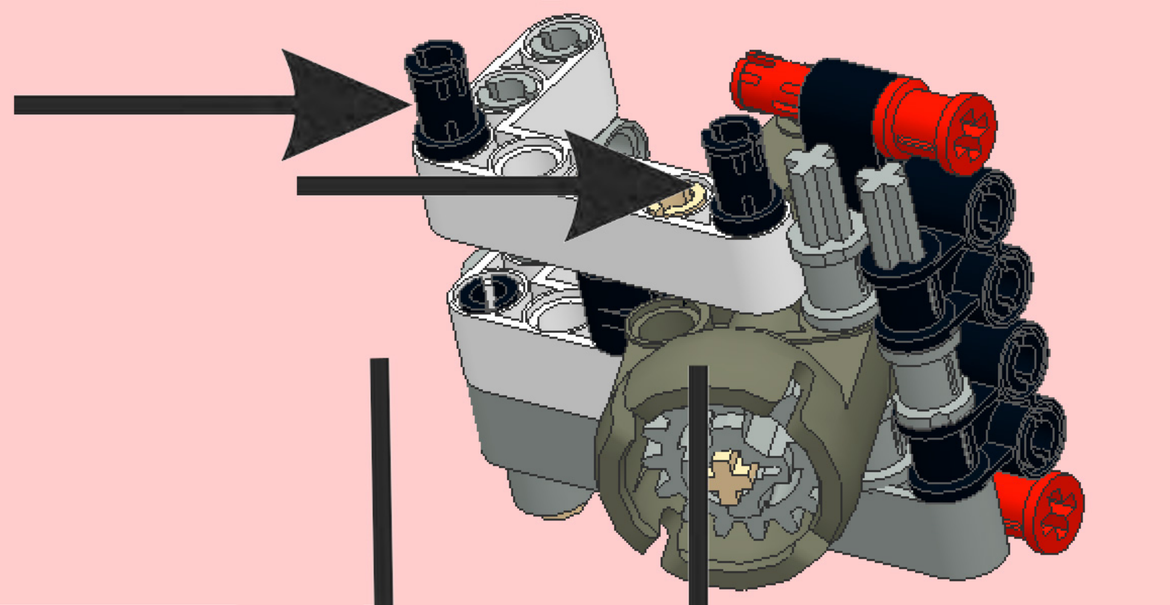

10

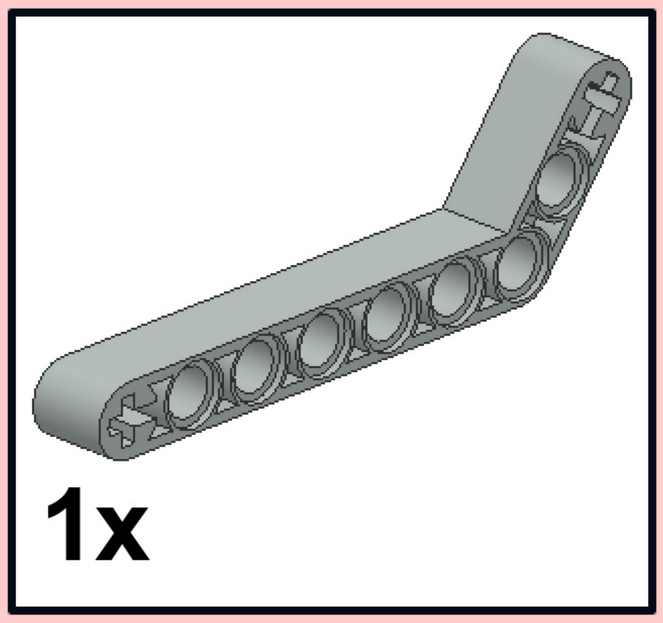

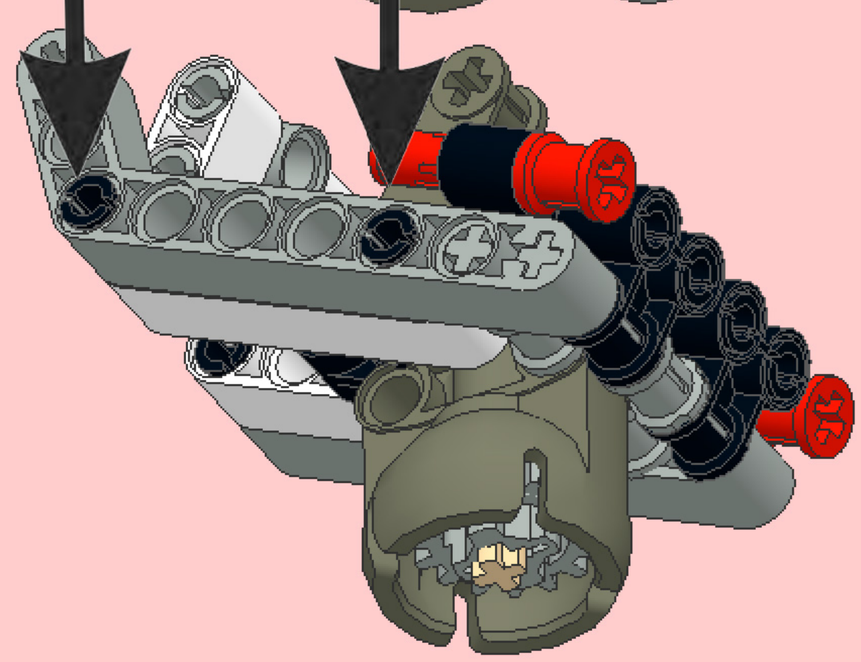

11

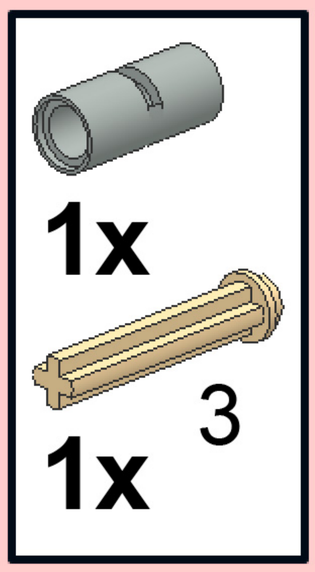

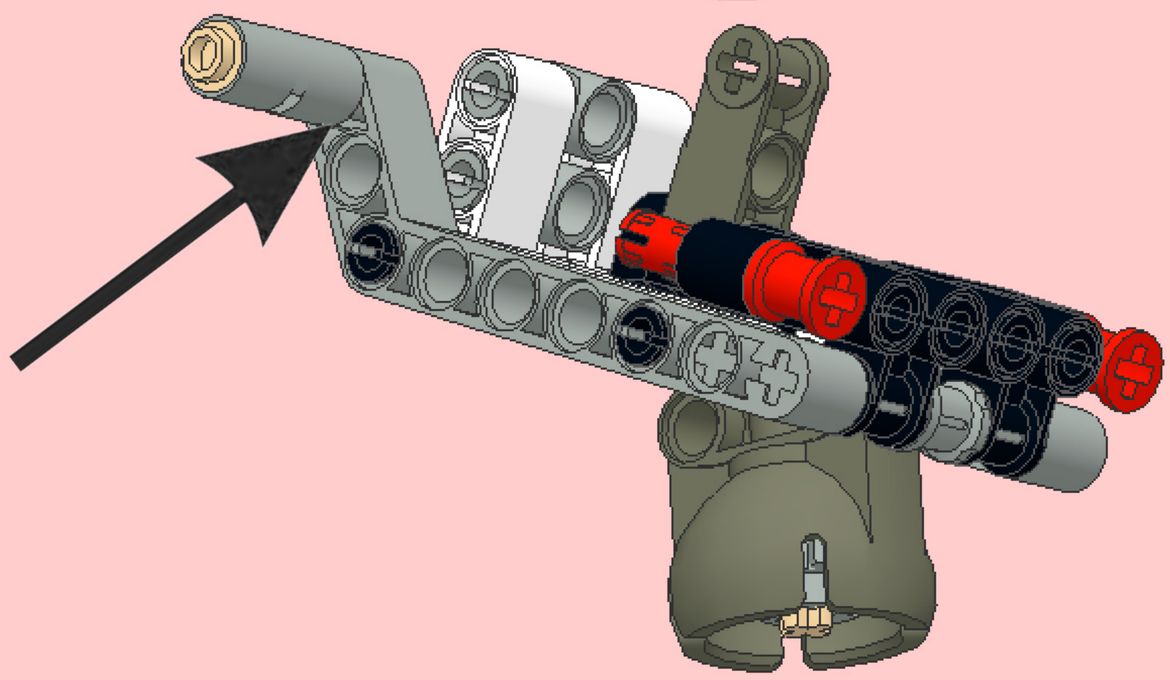

12

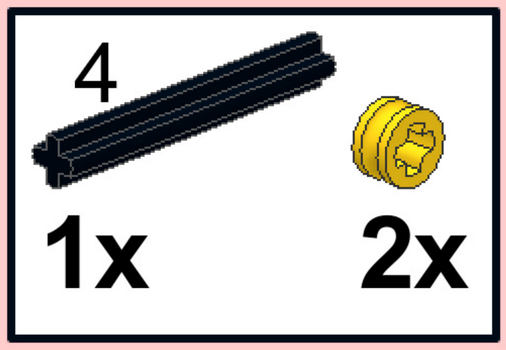

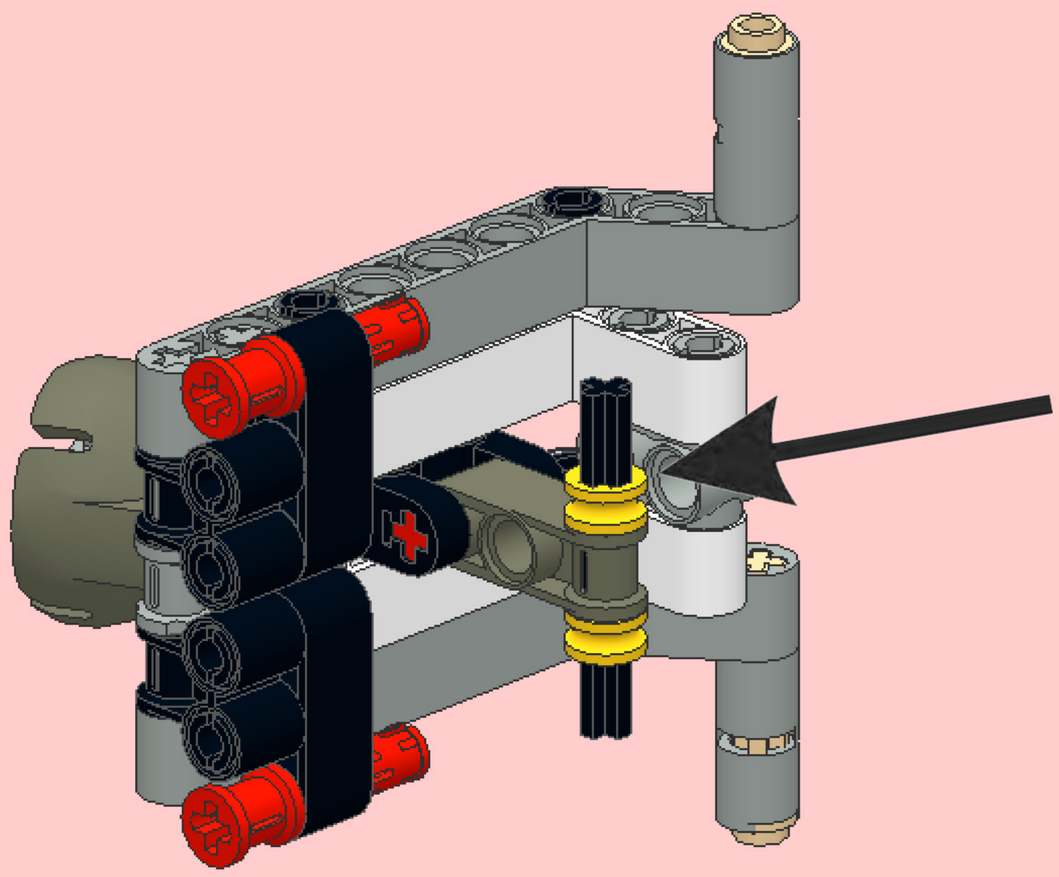

13

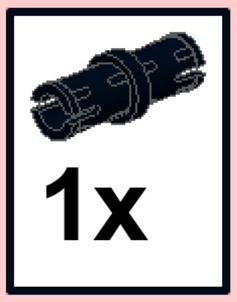

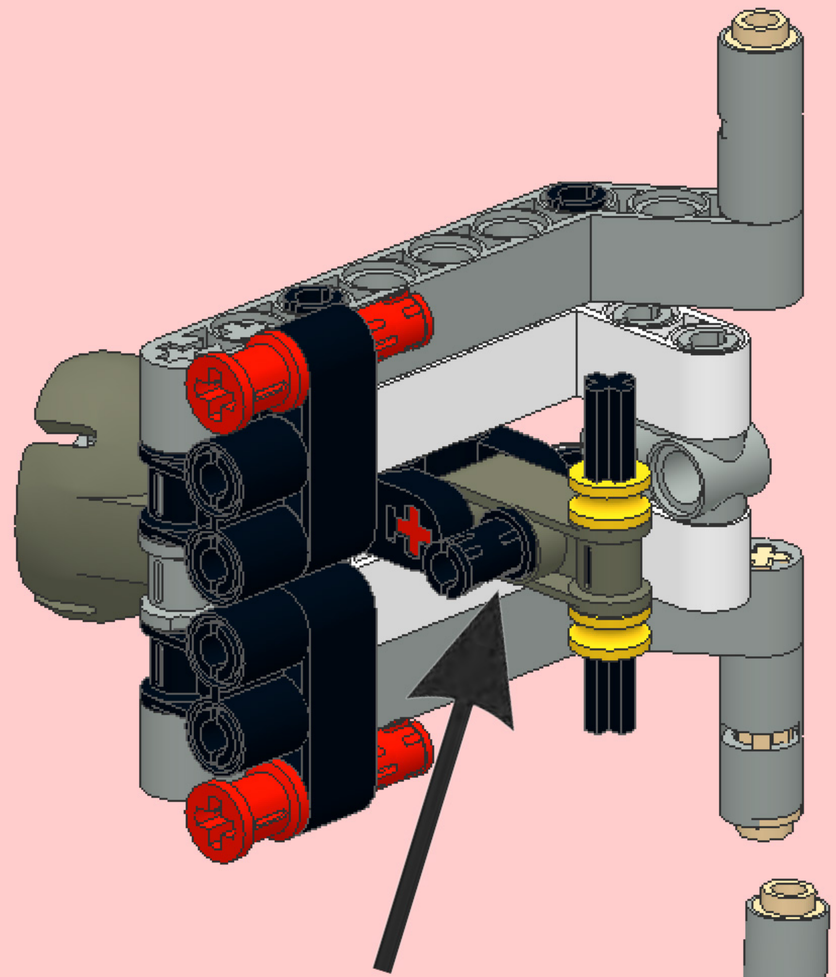

14

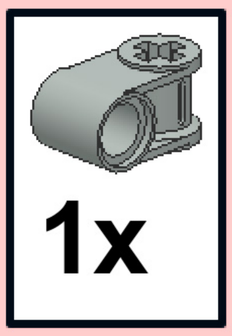

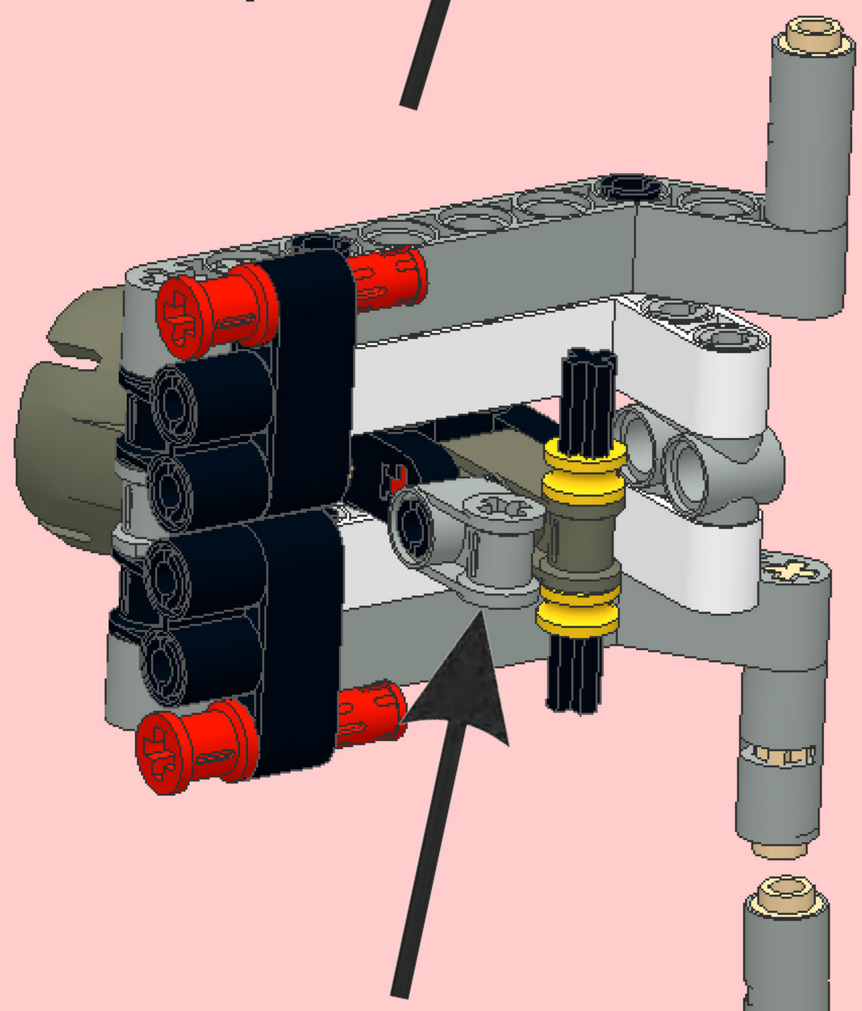

15

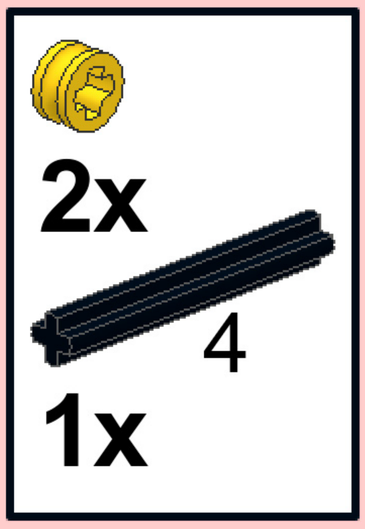

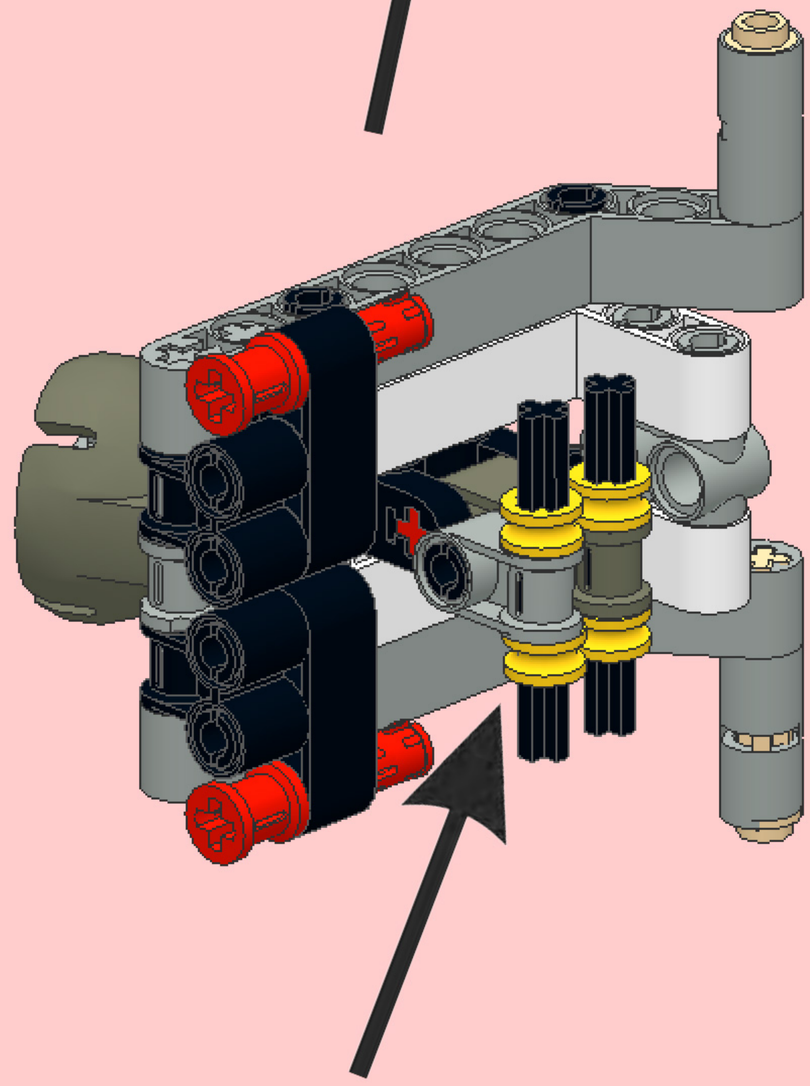

1

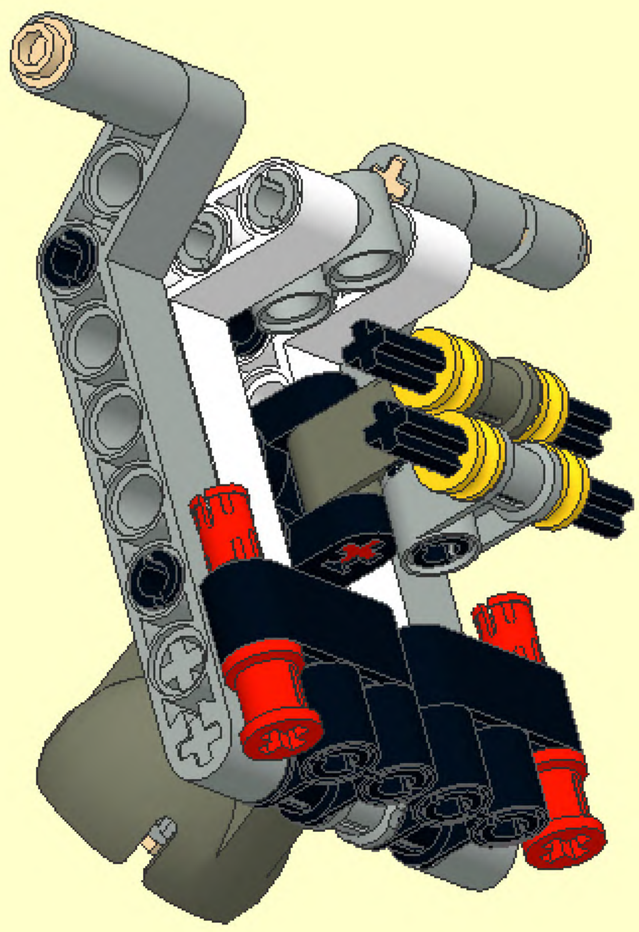

1

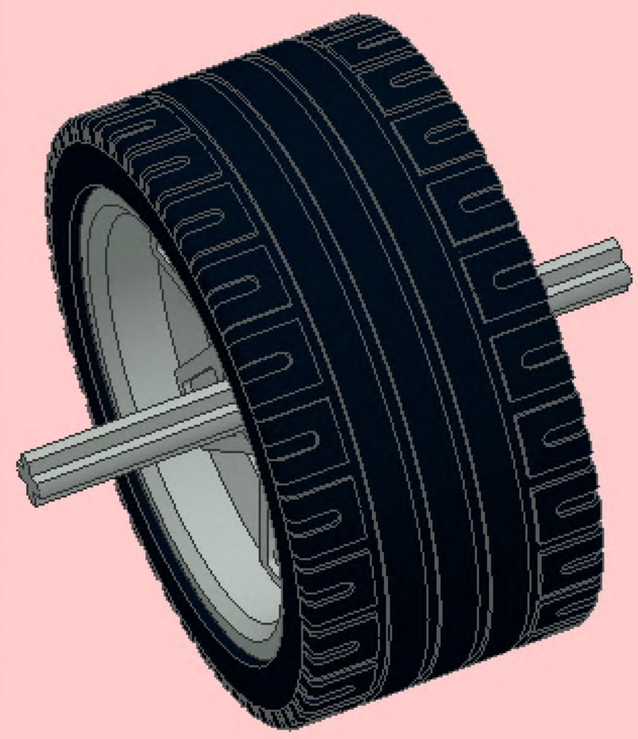

2

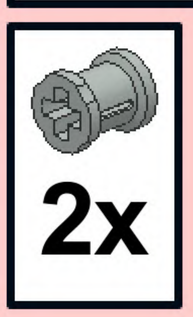

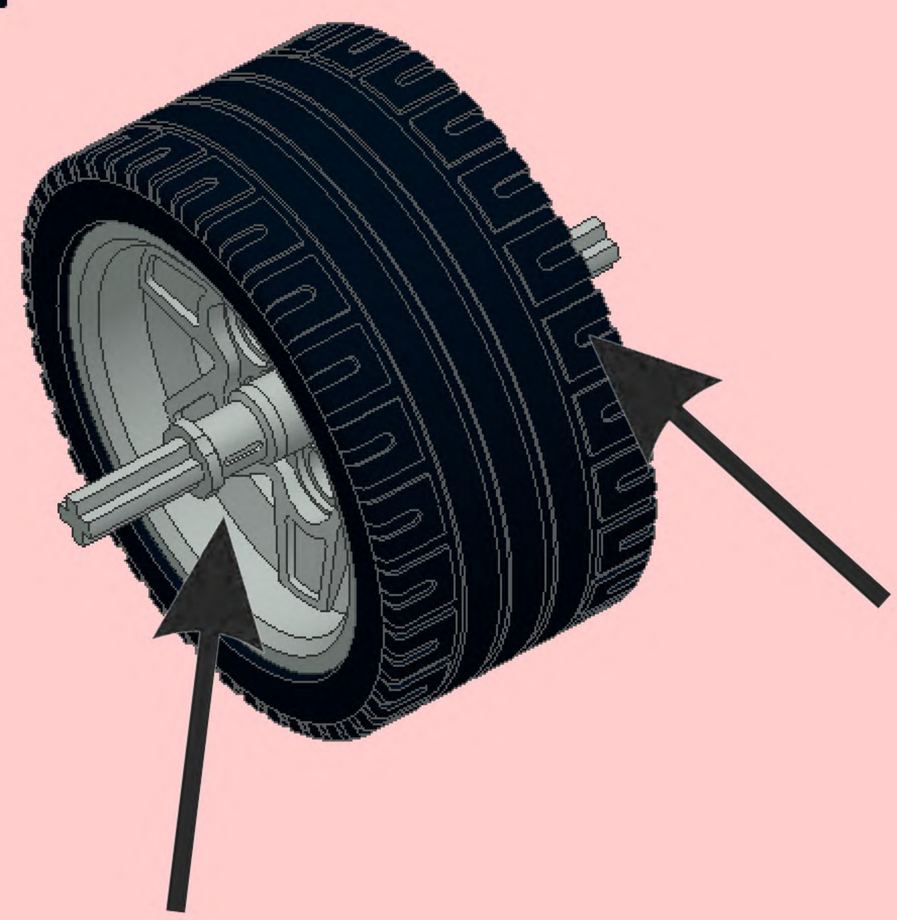

3

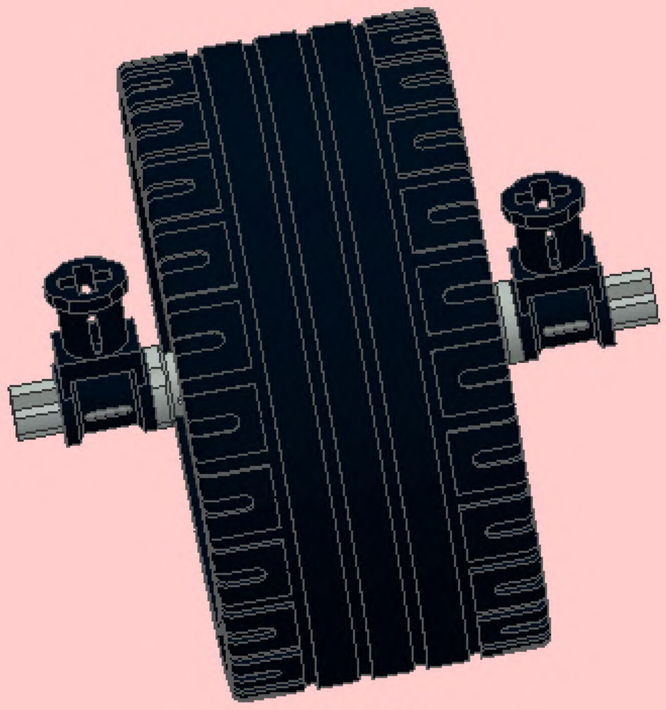

4

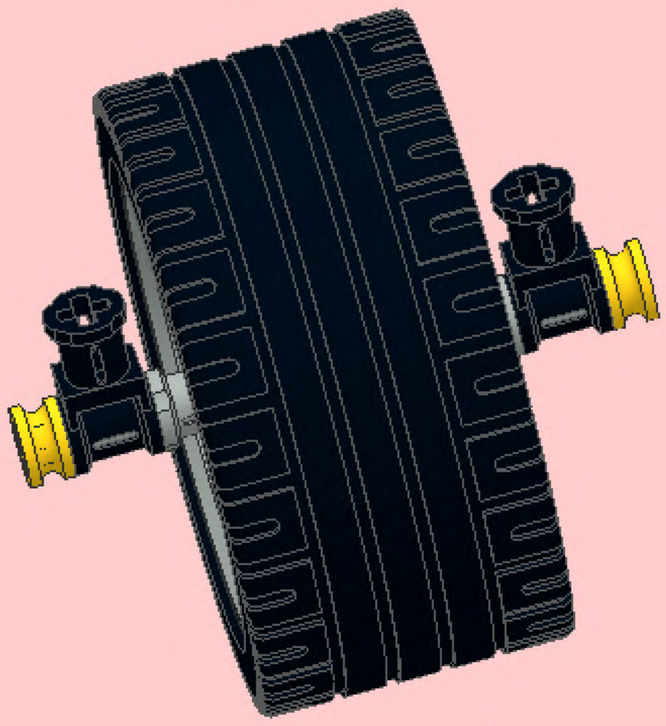

5

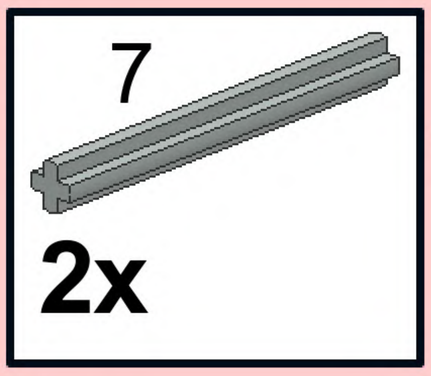

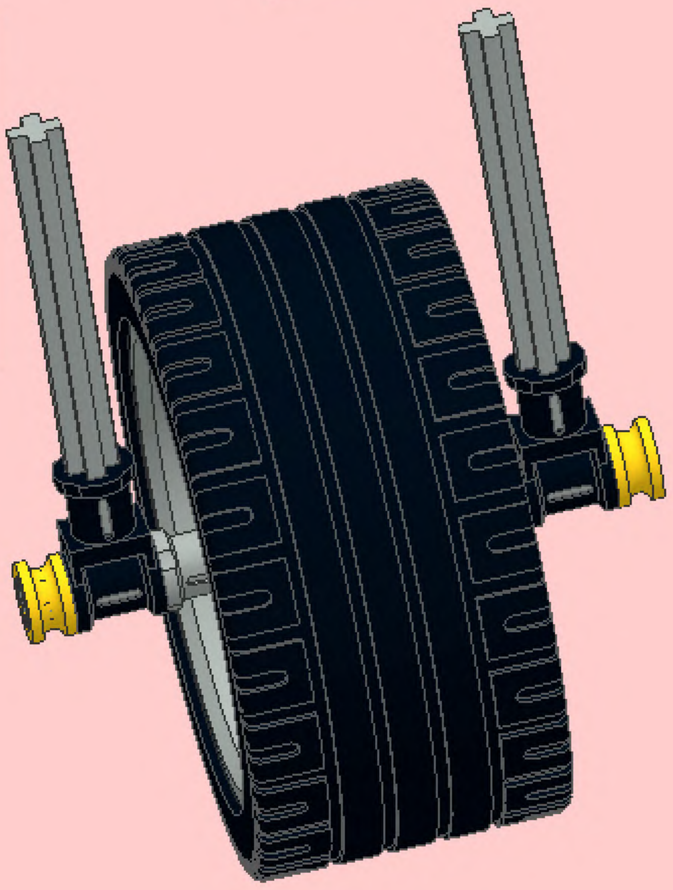

2

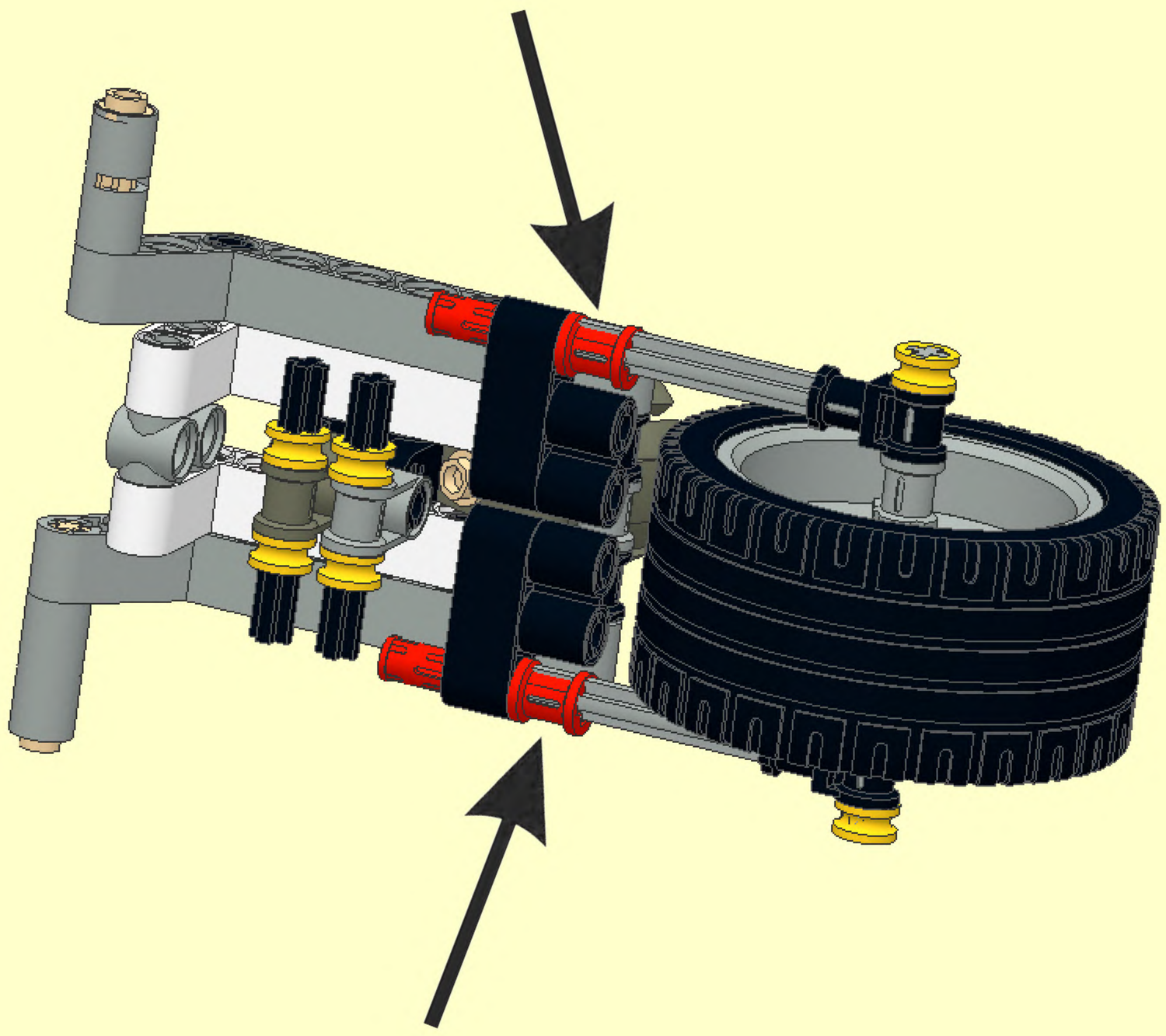

17

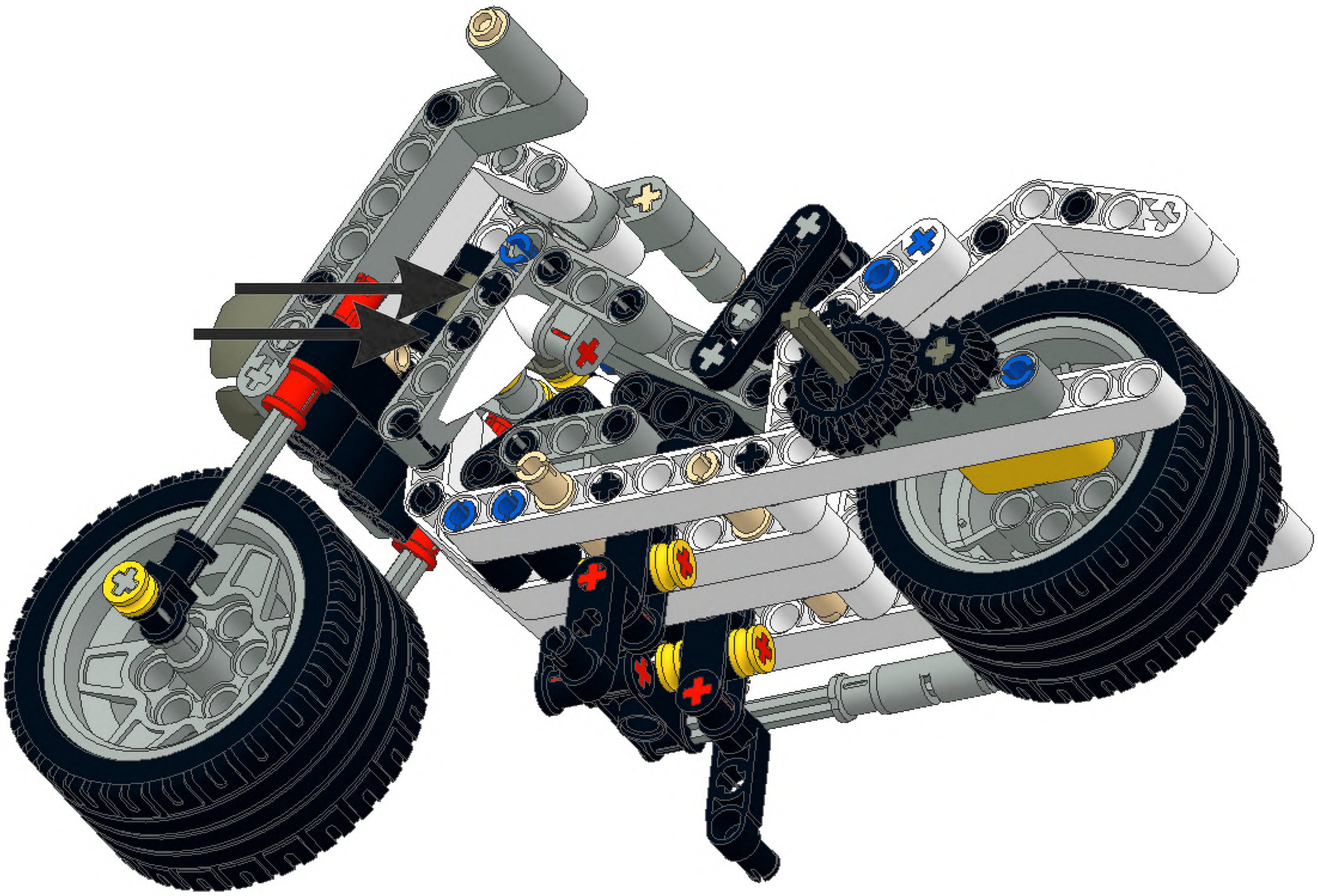

18

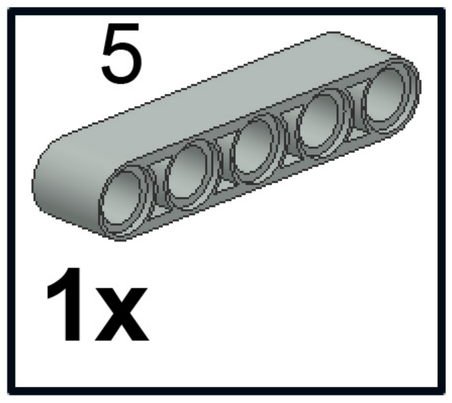

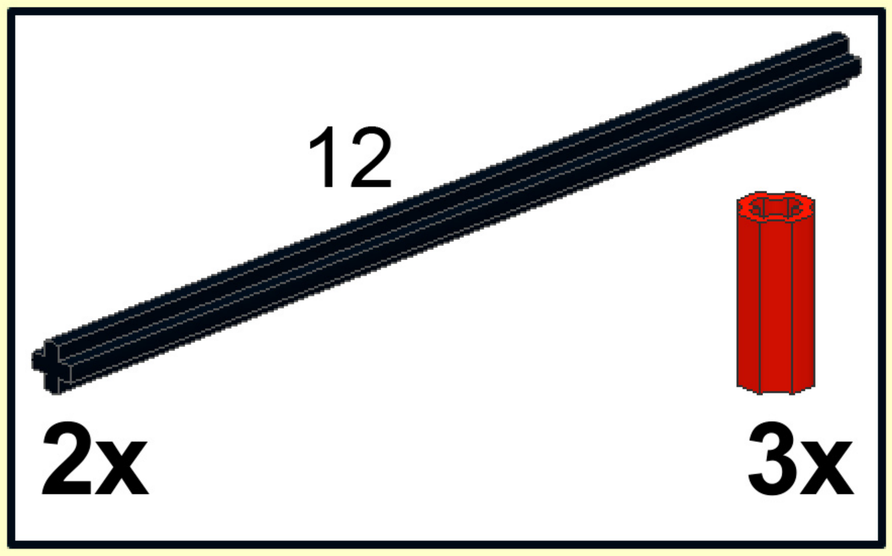
12
2x
3x

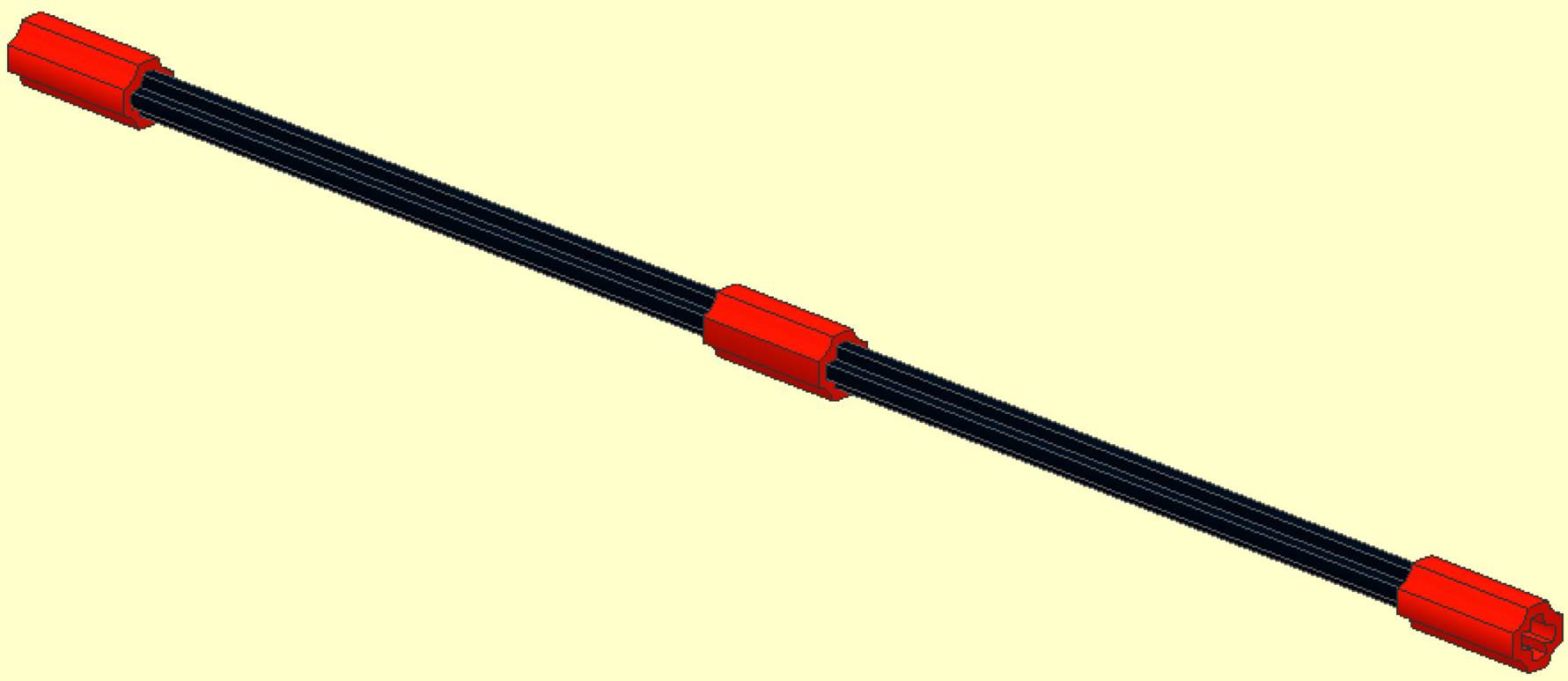

19