type-c电源

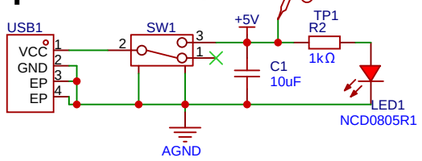

负压电路

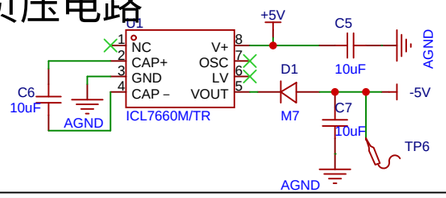

模拟前端处理电路

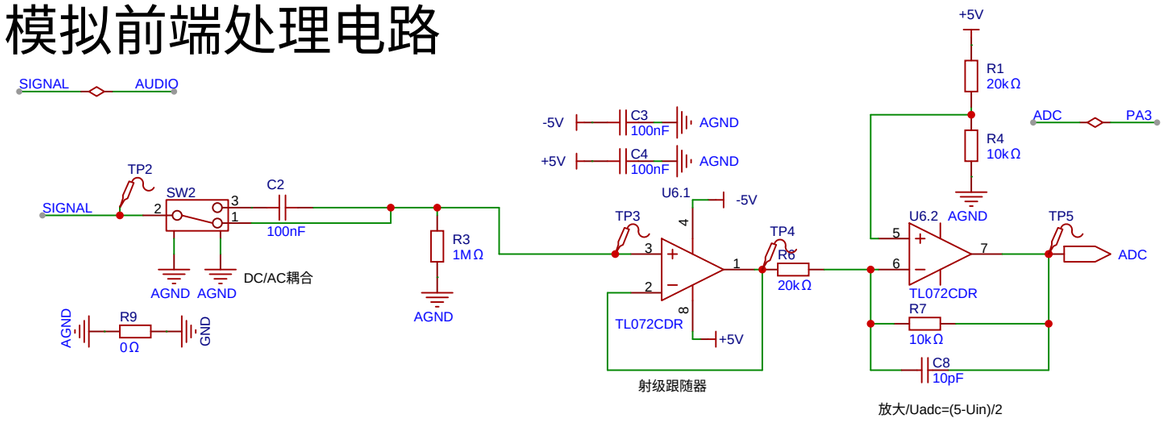

LED指示灯

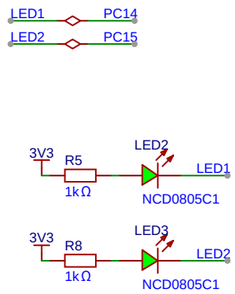

旋转编码器

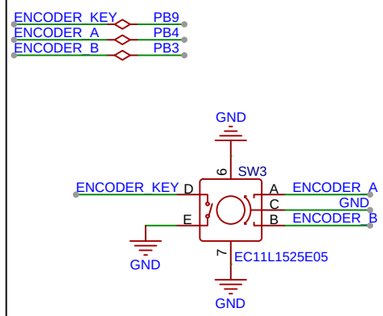

比较器测频电路

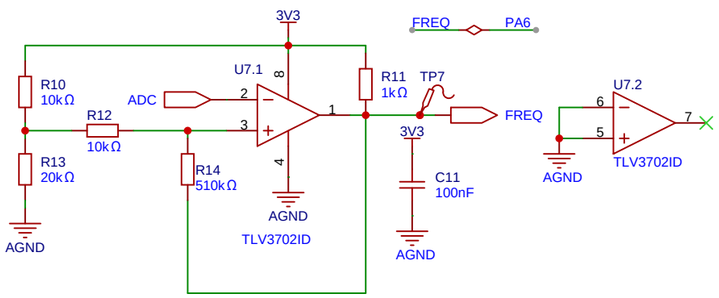

GD32E230C8T6核心板/STM32F103C8T6核心板

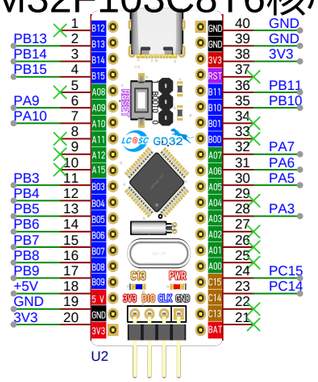

1.8寸TFT

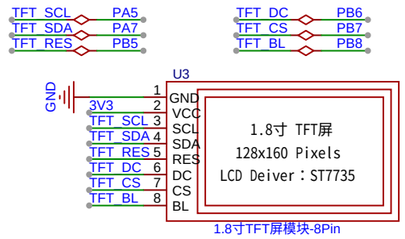

KT0803L调频芯片

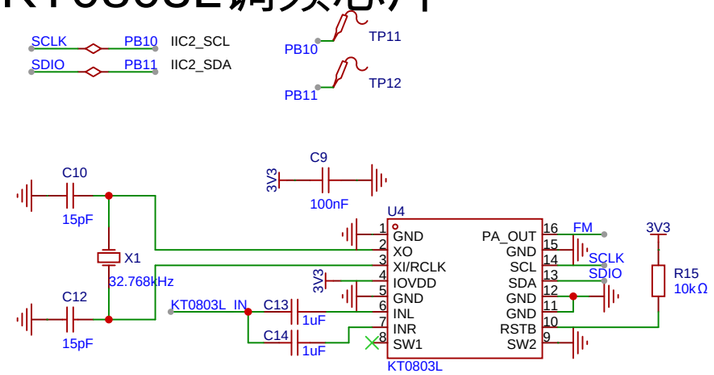

信号输入/输出端口

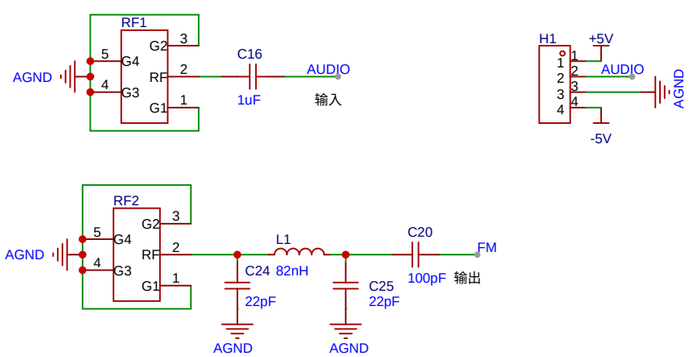

信号调理电路

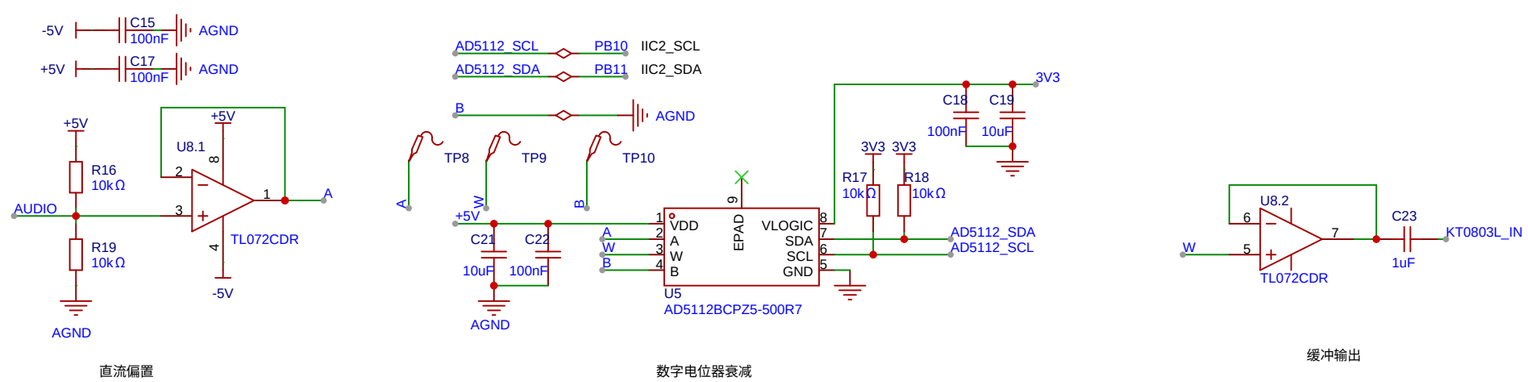

按键

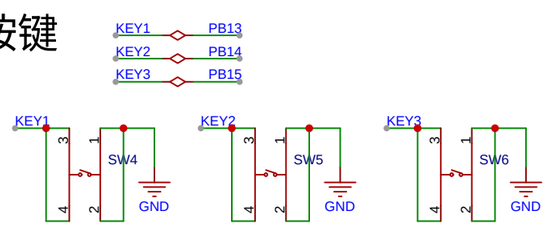

串口通讯

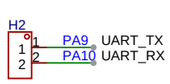

M3

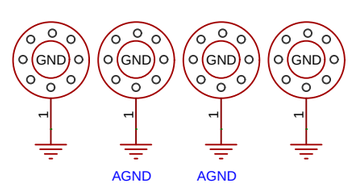

原理图	Schematic8	创建日期	2025-06-16
		更新日期	2026-03-02
板子	FM发射机	图页	P1
绘制		电子设计	
审阅			
		版本	尺寸	页 1 共 1
嘉立创EDA		V1.0	A3	嘉立创EDA