客户图

REV	LTR	DESCRIPTION	DATE	APPROVED
A0			20160406	LTY

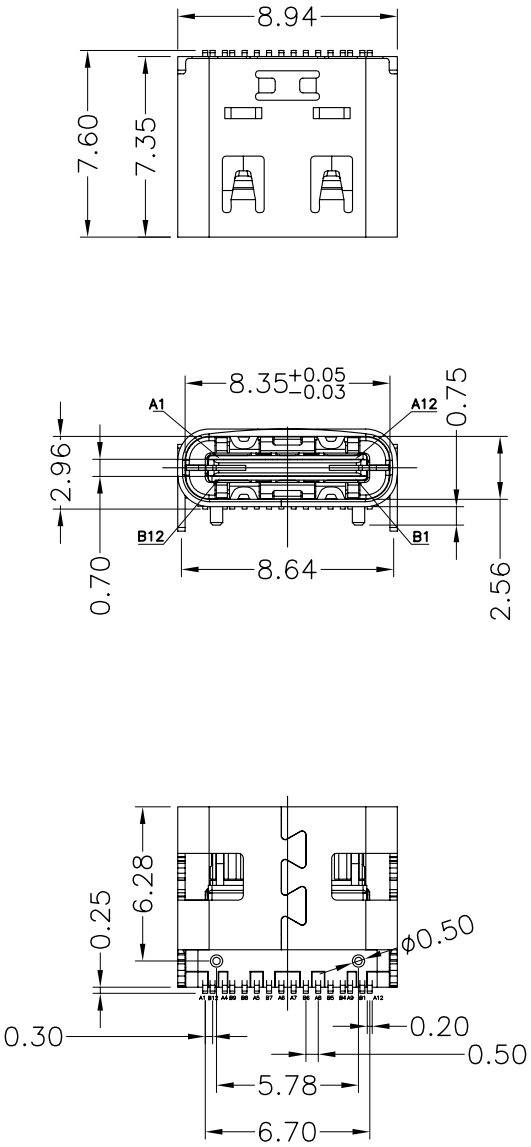

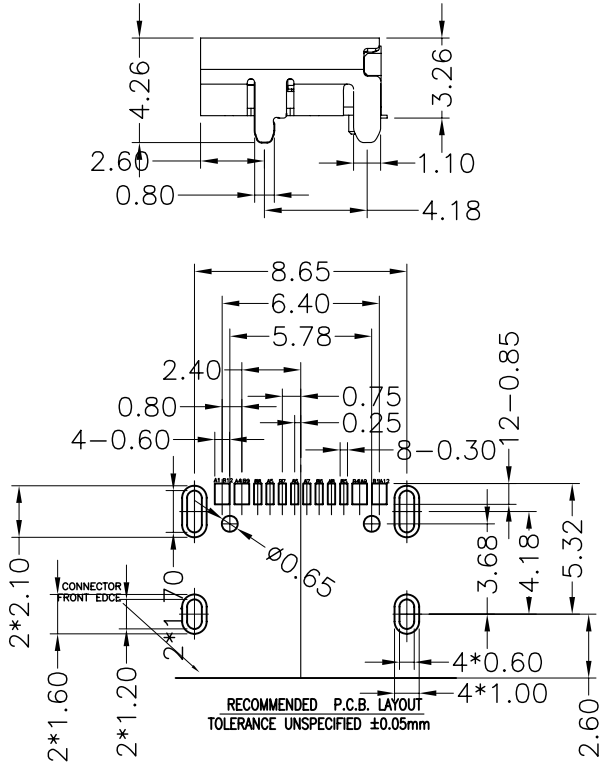

备注:

1.材质:

1.1胶芯：LCP+30%G.F UL94V−0

1.2端子：磷铜，T=0.12mm；镍底，镀金Xμ”

1.3外壳：不锈钢，T=0.30mm；表面镀镍100μ”
或亮锡100μ”

2.主要特性:

2.1额定电流：0.5A

2.2接触阻抗：30mΩ MAX

2.3绝缘阻抗：100MΩ MIN 250V DC

2.4耐压测试：250V AC

2.5沾锡性：温度250±5℃，时间5±0.5s

2.6整体插入力：3.57kgf MAX
整体拔出力:1.02kgf MIN

2.7使用寿命：10000次

2.8工作温度：−30℃～+80℃

PIN ASSIGNMENT:

Pin No.	Signal Name	Pin No.	Signal Name
A1	CND	B12	CND
A2		B11	
A3		B10	
A4	VBUS	B9	VBUS
A5	CC1	B8	SBU2
A6	D+	B7	D−
A7	D−	B6	D+
A8	SBU1	B5	CC2
A9	VBUS	B4	VBUS
A10		B3	
A11		B2	
A12	CND	B1	CND

TOLERANCES
.X ±0.30
.XX ±0.20
.XXX ±0.10
ANGLES ±1.00°

APPD.:
CHECK:
DRAWN: LTY

TITLE: USB Type-C/F 母座短体7.6 16PIN 四只脚插板

PART NO.: 03-6**NN******N-013

DRAWING NO.: 036-013

REV.	SIZE	UNIT	SCALE	SHEET
A/0	A4	M M	1 : 1	1 / 1