TOSTEM

玄関ドア

トステム プレナスX

LIXIL Link to Good Living

2018.4

玄関ドア「プレナスχ」

PLENUS χ

表紙写真　:M41型　柿渋調
上掲載写真:C14型　ポートマホガニー

ドアの向こうに広がる
上質な毎日へ。

たとえば、誰かを迎え入れるたびに、誇らしさを感じられること。

扉を開くたびに、日々の暮らしそのものが愛おしくなること。

住まいの顔であると同時に、住まう人の幸福の源にもなる玄関ドア。

リクシルがお届けしたいのは、玄関ドアから生まれる新しいライフスタイルです。

快適な毎日を生み出し、安全な暮らしを守る高度な機能性。

住まう人の生き方や美意識までも象徴するような、本物志向のデザイン。

隅々にまでこだわりが息づく玄関ドア「プレナス χ」のすべては、

住まう人の「上質な毎日」を生み出すために。

contents 目次

施工例紹介 P.2
デザイン一覧 P.12
ハンドル一覧 P.16
商品紹介 P.18
枠バリエーション別デザイン一覧 P.72
エントリーシステム P.78
特長紹介 P.96
プライスリスト（価格表） P.108
スペックリスト（仕様表） P.110
部材価格表 P.122
納まり図 P.134
寸法特注範囲 P.142

Contemporary

コンテンポラリースタイル

和と洋のクラシカルな様式と、現代的なセンスをほどよく融合させたスタイル。落ち着いた色使いやエレガントな外観など、邸宅と呼ぶにふさわしい重厚感が特徴です。伝統と先進がバランスよく調和するコンテンポラリースタイルは、住まう人の気品あふれる暮らしを感じさせます。

C17型　ポートマホガニー
板とガラスを均等幅に配列し、リズムを添えて。

C14型　オータムブラウン
立体的なモールが、ファサードに重厚感を演出。

C13型　ポートマホガニー
デザインガラスが、縦基調のフォルムを引き締める。

C19型　シャイングレー
連続したスクエア形状が、住まいのアクセントに。

商品の色は、印刷の特性上、実物とは多少異なる場合がございますのでご了承ください。商品選択時には「カラーサンプル」等にて色調をご確認ください。
掲載価格には、消費税、ガラス代（ガラス組込商品を除く）、組立代、取付費、運賃等は含まれておりません。

商品の色は、印刷の特性上、実物とは多少異なる場合がございますのでご了承ください。商品選択時には「カラーサンプル」等にて色調をご確認ください。
掲載価格には、消費税、ガラス代（ガラス組込商品を除く）、組立代、取付費、運賃等は含まれておりません。

Natural Modern

ナチュラルモダンスタイル

現代的なデザインに、自然の風合いでぬくもりを添えるスタイル。やわらかな木目と、透明感のあるガラスや金属などをバランスよく調和させる柔軟性が特徴です。先進的でありながら、あたたかな印象のナチュラルモダンスタイルは、住まう人のやさしさと、自然体の暮らしを感じさせます。

N41型　アイリッシュパイン
縦框と横スリット、木とアルミ素材の対比がポイントに。

N14型　ミディアムチェリー
スクエア型のアルミパネルの連続性が、モダンな印象。

N16型　柿渋調
板と板の間にわずかな空間を施し、ドアに奥行きを演出。

T12型　ハンドダウンチェリー

商品の色は、印刷の特性上、実物とは多少異なる場合がございますのでご了承ください。商品選択時には「カラーサンプル」等にて色調をご確認ください。
掲載価格には、消費税、ガラス代（ガラス組込商品を除く）、組立代、取付費、運賃等は含まれておりません。

Traditional

洋風スタイル

南欧や北欧、英国、北米など、欧米各地に伝わる建築様式を採り入れたスタイル。鋳物やステンドガラスなど、伝統的な洋風装飾が演出する華やかさや親しみやすさが特徴です。古き良き欧米の伝統が軽やかに息づく洋風スタイルは、そこに住まう家族のあたたかさを感じさせます。

T12型　ハンドダウンチェリー
優美さを感じさせる、落ち着いたブラウンは、どんな洋風スタイルにも似合うカラー。

T11型　アイリッシュパイン
年月によって磨かれた天然木を再現した色味がホッとするようななつかしさを表現。

Simple Modern

シンプルモダンスタイル

余分な装飾を排し、すっきりとしたライン構成でシンプルに仕上げるスタイル。キュービック型の外観や、色彩での対比など、既存の住宅スタイルにとらわれない先進性が特徴です。都会的でシャープな印象のシンプルモダンスタイルは、住まう人の洗練されたセンスを感じさせます。

M44型　柿渋調
落ち着きのあるダークブラウンの木目が、シックな印象。

M41型　ナチュラルシルバー
主張しすぎない、素材の質感を生かしたアルミカラー。

M11型　ミディアムチェリー
チェリー材の深みのある色合いが、ぬくもりを醸し出す。

商品の色は、印刷の特性上、実物とは多少異なる場合がございますのでご了承ください。商品選択時には「カラーサンプル」等にて色調をご確認ください。
掲載価格には、消費税、ガラス代（ガラス組込商品を除く）、組立代、取付費、運賃等は含まれておりません。

枠バリエーション

枠バリエーション
デザイン一覧
ハンドル一覧
商品紹介
枠別デザイン一覧
エントリーシステム
特長紹介
プライスリスト（価格表）
スペックリスト（仕様表）
受発注資料
部材構成
梱包内訳
エントリーシステム
部材価格表
共通部材別途有償品
納まり図
寸法特注範囲
商品の納期区分について

●:設定あり　—:設定なし

枠	枠形状	片開き	親子	片袖	両袖	両開き	親子入隅
	姿図	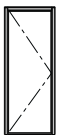	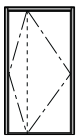	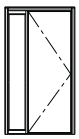	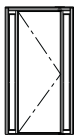	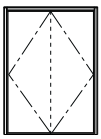	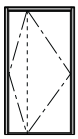
型番		10	20	40	45	50	20C
C11		●	●	●	●	—	●
C12		●	●	●	●	—	●
C13		●	●	●	●	—	●
C14		●	●	●	●	●	●
C15		●	●	●	●	—	●
C16		●	●	●	●	—	●
C17		●	●	●	●	—	●
C18		●	●	●	●	—	●
C19		●	●	●	●	—	●
C20		●	●	●	●	—	●
C24		●	●	●	●	—	●
C41		●	●	●	●	●	●
C83		●	●	●	●	—	●
C84		●	●	●	●	—	●
N14		●	●	●	●	—	●
N16		●	●	●	●	—	●
N17		●	●	●	●	—	●
N41		●	●	●	●	—	●
T11		●	●	●	●	—	●
T12		●	●	●	●	—	●
T14		●	●	●	●	—	●
T33		●	●	●	●	●	●
T34		●	●	●	●	—	●
M11		●	●	●	●	—	●
M12		●	●	●	●	—	●
M41		●	●	●	●	—	●
M44		●	●	●	●	—	●

商品の色は、印刷の特性上、実物とは多少異なる場合がございますのでご了承ください。商品選択時には「カラーサンプル」等にて色調をご確認ください。
掲載価格には、消費税、ガラス代（ガラス組込商品を除く）、組立代、取付費、運賃等は含まれておりません。

デザイン一覧

コンテンポラリー

本体型番	C11型	C12型	C13型	C14型	C15型	C16型	C17型	C18型	C19型	C20型
掲載ページ	P.18	P.20	P.22	P.24	P.26	P.28	P.30	P.32	P.34	P.36
アイリッシュパイン（L）		—			—		—	—	—	—
ミディアムチェリー（V）		—			—		—	—	—	—
ポートマホガニー（J）					—			—		—
オータムブラウン（G）										
シャイングレー（K）										

商品の色は、印刷の特性上、実物とは多少異なる場合がございますのでご了承ください。商品選択時には「カラーサンプル」等にて色調をご確認ください。
掲載価格には、消費税、ガラス代（ガラス組込商品を除く）、組立代、取付費、運賃等は含まれておりません。

※ 色が濃いドア本体・ハンドルは、直射日光により高温になることがあります。
その際は、直接、手・体を触れないようご注意ください。

			採風タイプ	採風タイプ
C24型	C41型	C83型	C84型
P.38	P.40	P.42	P.44
	—	—	—
	—	—	—
		—	—

デザイン一覧

枠バリエーション
デザイン一覧
ハンドル一覧
商品紹介
枠別デザイン一覧
エントリーシステム
特長紹介
プライスリスト（価格表）
スペックリスト（仕様表）
受発注資料
部材構成
梱包内訳
エントリーシステム
部材価格表
共通部材 別途有償品
納まり図
寸法特注範囲
商品の納期区分について

ナチュラルモダン

本体型番	N14型	N16型	N17型	N41型
掲載ページ	P.46	P.48	P.50	P.52

アイリッシュパイン（L）

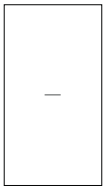

ミディアムチェリー（F）

柿渋調（X）

洋風

本体型番	T11型	T12型	T14型
掲載ページ	P.54	P.56	P.58

アイリッシュパイン（L）

エクリュアイボリー（C）

ハンドダウンチェリー（H）

リーフグリーン（A）

商品の色は、印刷の特性上、実物とは多少異なる場合がございますのでご了承ください。商品選択時には「カラーサンプル」等にて色調をご確認ください。
掲載価格には、消費税、ガラス代（ガラス組込商品を除く）、組立代、取付費、運賃等は含まれておりません。

※ 色が濃いドア本体・ハンドルは、直射日光により高温になることがあります。
その際は、直接、手・体を触れないようご注意ください。

	T33型	T34型
	P.60	P.62

シンプルモダン ※枠の色はすべてナチュラルシルバーになります。

本体型番	M11型	M12型	M41型	M44型
掲載ページ	P.64	P.66	P.68	P.70

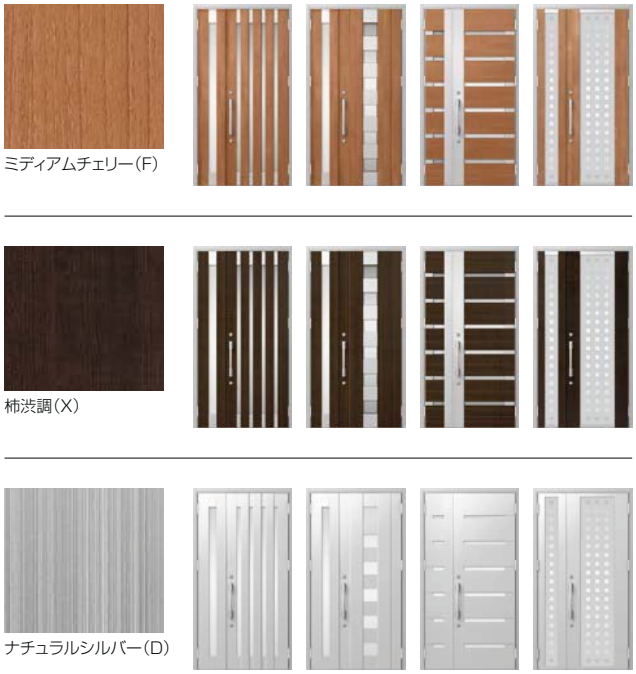

枠バリエーション
デザイン一覧
ハンドル一覧
商品紹介
枠別デザイン一覧
エントリーシステム
特長紹介
プライスリスト（価格表）
スペックリスト（仕様表）
受発注資料
部材構成
梱包内訳
エントリーシステム
部材価格表
共通部材 別途有償品
納まり図
寸法特注範囲
商品の納期区分について

ハンドルバリエーション

※価格は片開き用

お好みのスタイルに合わせて選べる、
3デザインをご用意しました。

枠バリエーション
デザイン一覧
ハンドル一覧
商品紹介
枠別デザイン一覧
エントリーシステム
特長紹介
プライスリスト（価格表）
スペックリスト（仕様表）
受発注資料
部材構成
梱包内訳
エントリーシステム
部材価格表
共通部材別途有償品
納まり図
寸法特注範囲
商品の納期区分について

B 型　グリップハンドル

■室外側ハンドル

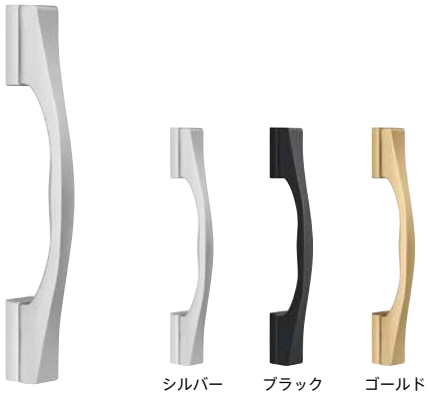

■室外側ハンドルの仕様に応じて、室内側ハンドルが設定されています。

		木目調（樹脂） ダークブラウンのみ	アルミ 室外側と同色
室内側ハンドル			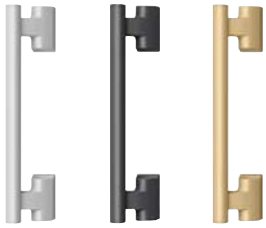 シルバー　ブラック　ゴールド
室外側・室内側の合計価格		¥45,000	¥50,000
型番	室外側シルバーの場合	B1J	B1B
	室外側ブラックの場合	B3J	B3B
	室外側ゴールドの場合	B2J	B2B

C 型　バーハンドル

■室外側ハンドル

■室外側ハンドルの仕様に応じて、室内側ハンドルが設定されています。

		木目調（樹脂） ダークブラウンのみ	アルミ 室外側と同色
室内側ハンドル			シルバー　ブラック
室外側・室内側の合計価格		¥45,000	¥50,000
型番	室外側シルバーの場合	C1J	C1C
	室外側ブラックの場合	C3J	C3C

D 型　アーチハンドル

■室外側ハンドル

■室外側ハンドルの仕様に応じて、室内側ハンドルが設定されています。

		木目調（樹脂） ダークブラウンのみ	アルミ 室外側と同色
室内側ハンドル			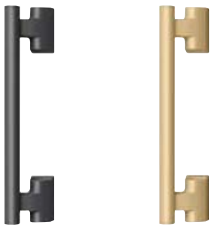 ブラック　ゴールド
室外側・室内側の合計価格		¥45,000	¥50,000
型番	室外側ブラックの場合	D3J	D3D
	室外側ゴールドの場合	D2J	D2D

商品の色は、印刷の特性上、実物とは多少異なる場合がございますのでご了承ください。商品選択時には「カラーサンプル」等にて色調をご確認ください。
掲載価格には、消費税、ガラス代（ガラス組込商品を除く）、組立代、取付費、運賃等は含まれておりません。

商品紹介ページの掲載内容

●おすすめ品番

おすすめ品番の構成

■商品名	■本体型番	■枠型番	■吊元	■本体色
PLE	C11	20	R(L)	J

PLE：プレナスX

10　：片開き
20　：親子
40　：片袖
45　：両袖
50　：両開き
20C：親子入隅

●共通項目や注意書きを表示

●おすすめとしている仕様を表示

掲載写真の価格は以下の仕様の価格です。

シリンダーセット	DNキー用シリンダー
ドアクローザ	標準タイプ
枠	アングル付枠
	フラット枠

●おすすめ品番と掲載写真の内訳を表示

●設定されている枠バリエーションを表示

掲載されていない枠バリエーションの写真は、一部を除いて枠別デザイン一覧ページに掲載しています。

C11型

縦にとおった、ボリューム感のある
立体的なモールが、上級なドアにも
負けない高級感を演出します。

ドア厚33mm | 木目調・アルミ色

内観 ポートマホガニー

親子 ポートマホガニー
PLE-C11-20-R(L)-J
子扉C11 ハンドルB2B

木目調	¥388,000
アルミ色	¥365,000

■掲載写真価格について
表示価格は一般仕様の価格です。
その他、枠バリエーションの価格はプライスリストをご参照ください。

掲載写真の価格は以下の仕様の価格です。

シリンダーセット	DNキー用シリンダー
ドアクローザ	標準タイプ
枠	アングル付枠
	フラット枠

■エントリーシステム加算額

タッチキー	キー付リモコンタイプ	+¥100,000
	リモコンタイプ	+¥75,000
CAZAS+ カザスプラス		+¥50,000
システムキー	キー付リモコンタイプ	+¥130,000 ～
	リモコンタイプ	+¥105,000 ～

※ハンドルセットは他のデザインに変更が可能です。
ハンドルバリエーションをご参照ください。

※ガラス仕様につきましては、スペックリスト（仕様表）をご参照ください。

カラーバリエーション

アイリッシュパイン（L）
（木目調）

ミディアムチェリー（V）
（木目調）

ポートマホガニー（J）
（木目調）

オータムブラウン（G）
（アルミ色）

シャイングレー（K）
（アルミ色）

● C11型のツートーンの色について

製品色	アイリッシュパイン（L）	ミディアムチェリー（V）	ポートマホガニー（J）
ツートーン部	シャイングレー	シャイングレー	シャイングレー

製品色	シャイングレー（K）	オータムブラウン（G）
ツートーン部	オータムブラウン	ブラック

枠バリエーション

片開き
W873×H2,330

親子
W1,240×H2,330

片袖
W1,240×H2,330

両袖
W1,240×H2,330

親子入隅
W1,138×H2,330

	片開き	親子	片袖	両袖	両開き	親子入隅
おすすめ品番	PLE-C11-10-R(L)-J	PLE-C11-20-R(L)-J	PLE-C11-40-R(L)-J	PLE-C11-45-R(L)-J	–	PLE-C11-20C-R(L)-J
木目調	¥283,000	¥388,000	¥386,000	¥418,000	–	¥388,000
アルミ色	¥264,000	¥365,000	¥367,000	¥399,000	–	¥365,000

※片袖、両袖の場合、袖ガラス用後付けビードが別途必要になります。

C12型

オーソドックスな飽きのこない
スリットデザイン。

枠バリエーション
デザイン一覧
ハンドル一覧
商品紹介
枠別デザイン一覧
エントリーシステム
特長紹介
プライスリスト（価格表）
スペックリスト（仕様表）
受発注資料
部材構成
梱包内訳
エントリーシステム
部材価格表
共通部材 別途有償品
納まり図
寸法特注範囲
商品の納期区分について

ドア厚33mm | 木目調・アルミ色

内観 シャイングレー

親子 シャイングレー
PLE-C12-20-R(L)-K
子扉C12 ハンドルB1B

木目調	¥350,000
アルミ色	¥338,000

■掲載写真価格について
表示価格は一般仕様の価格です。
その他、枠バリエーションの価格はプライスリストをご参照ください。

掲載写真の価格は以下の仕様の価格です。

シリンダーセット	DNキー用シリンダー
ドアクローザ	標準タイプ
枠	アングル付枠
	フラット枠

■エントリーシステム加算額

タッチキー	キー付リモコンタイプ	+¥100,000
	リモコンタイプ	+¥75,000
CAZAS+ カザスプラス		+¥50,000
システムキー	キー付リモコンタイプ	+¥130,000 ～
	リモコンタイプ	+¥105,000 ～

※ハンドルセットは他のデザインに変更が可能です。
ハンドルバリエーションをご参照ください。

※ガラス仕様につきましては、スペックリスト（仕様表）をご参照ください。

カラーバリエーション

ポートマホガニー（J）
（木目調）

オータムブラウン（G）
（アルミ色）

シャイングレー（K）
（アルミ色）

枠バリエーション

片開き
W873×H2,330

親子
W1,240×H2,330

片袖
W1,240×H2,330

両袖
W1,240×H2,330

親子入隅
W1,138×H2,330

	片開き	親子	片袖	両袖	両開き	親子入隅
おすすめ品番	PLE-C12-10-R(L)-K	PLE-C12-20-R(L)-K	PLE-C12-40-R(L)-K	PLE-C12-45-R(L)-K	–	PLE-C12-20C-R(L)-K
木目調	¥251,000	¥350,000	¥354,000	¥386,000	–	¥350,000
アルミ色	¥242,000	¥338,000	¥345,000	¥377,000	–	¥338,000

※片袖、両袖の場合、袖ガラス用後付けビードが別途必要になります。

C13型

ダイヤ柄がポイントの
デザインガラスのはいったデザイン

枠バリエーション
デザイン一覧
ハンドル一覧
商品紹介
枠別デザイン一覧
エントリーシステム
特長紹介
プライスリスト（価格表）
スペックリスト（仕様表）
受発注資料
部材構成
梱包内訳
エントリーシステム
部材価格表
共通部材 別途有償品
納まり図
寸法特注範囲
商品の納期区分について

ドア厚33mm | 木目調・アルミ色 | デザイン入ガラス

内観 ポートマホガニー

親子 ポートマホガニー
PLE-C13-20-R(L)-J
子扉C13 ハンドルB2B

木目調	¥362,000
アルミ色	¥346,000

■掲載写真価格について
表示価格は一般仕様の価格です。
その他、枠バリエーションの価格はプライスリストをご参照ください。

掲載写真の価格は以下の仕様の価格です。

シリンダーセット	DNキー用シリンダー
ドアクローザ	標準タイプ
枠	アングル付枠
	フラット枠

■エントリーシステム加算額

タッチキー	キー付リモコンタイプ	+¥100,000
	リモコンタイプ	+¥75,000
CAZAS+ カザスプラス		+¥50,000
システムキー	キー付リモコンタイプ	+¥130,000 ～
	リモコンタイプ	+¥105,000 ～

※ハンドルセットは他のデザインに変更が可能です。
ハンドルバリエーションをご参照ください。

※ガラス仕様につきましては、スペックリスト（仕様表）をご参照ください。

カラーバリエーション

アイリッシュパイン（L）
（木目調）

ミディアムチェリー（V）
（木目調）

ポートマホガニー（J）
（木目調）

オータムブラウン（G）
（アルミ色）

シャイングレー（K）
（アルミ色）

枠バリエーション

片開き
W873×H2,330

親子
W1,240×H2,330

片袖
W1,240×H2,330

両袖
W1,240×H2,330

親子入隅
W1,138×H2,330

	片開き	親子	片袖	両袖	両開き	親子入隅
おすすめ品番	PLE-C13-10-R(L)-J	PLE-C13-20-R(L)-J	PLE-C13-40-R(L)-J	PLE-C13-45-R(L)-J	–	PLE-C13-20C-R(L)-J
木目調	¥259,000	¥362,000	¥362,000	¥394,000	–	¥358,000
アルミ色	¥248,000	¥346,000	¥351,000	¥383,000	–	¥344,000

※片袖、両袖の場合、袖ガラス用後付けビードが別途必要になります。

C14型

スリット上下のアルミ素材が、ドアにアクセントを与え、
垂直方向への伸びやかさを演出。

ドア厚33mm | 木目調・アルミ色

内観 オータムブラウン

親子 オータムブラウン
PLE-C14-20-R(L)-G
子扉C11 ハンドルB3B

木目調	¥396,000
アルミ色	¥374,000

■掲載写真価格について
表示価格は一般仕様の価格です。
その他、枠バリエーションの価格はプライスリストをご参照ください。

掲載写真の価格は以下の仕様の価格です。

シリンダーセット	DNキー用シリンダー
ドアクローザ	標準タイプ
枠	アングル付枠
	フラット枠

■エントリーシステム加算額

タッチキー	キー付リモコンタイプ	+¥100,000
	リモコンタイプ	+¥75,000
CAZAS+ カザスプラス		+¥50,000
システムキー	キー付リモコンタイプ	+¥130,000 ～
	リモコンタイプ	+¥105,000 ～

※ハンドルセットは他のデザインに変更が可能です。
ハンドルバリエーションをご参照ください。

※ガラス仕様につきましては、スペックリスト（仕様表）をご参照ください。

カラーバリエーション

アイリッシュパイン（L）
（木目調）

ミディアムチェリー（V）
（木目調）

ポートマホガニー（J）
（木目調）

オータムブラウン（G）
（アルミ色）

シャイングレー（K）
（アルミ色）

● C14型のツートーンの色について

製品色	アイリッシュパイン（L）	ミディアムチェリー（V）	ポートマホガニー（J）
ツートーン部	シャイングレー	シャイングレー	シャイングレー

製品色	シャイングレー（K）	オータムブラウン（G）
ツートーン部	オータムブラウン	ブラック

枠バリエーション

片開き
W873×H2,330

親子
W1,240×H2,330

片袖
W1,240×H2,330

両袖
W1,240×H2,330

両開き
W1,692×H2,330

親子入隅
W1,138×H2,330

	片開き	親子	片袖	両袖	両開き	親子入隅
おすすめ品番	PLE-C14-10-R(L)-G	PLE-C14-20-R(L)-G	PLE-C14-40-R(L)-G	PLE-C14-45-R(L)-G	PLE-C14-50-R(L)-G	PLE-C14-20C-R(L)-G
木目調	¥291,000	¥396,000	¥394,000	¥426,000	¥520,000	¥396,000
アルミ色	¥273,000	¥374,000	¥376,000	¥408,000	¥483,000	¥374,000

※片袖、両袖の場合、袖ガラス用後付けビードが別途必要になります。

C15型

框組構成のスタンダードな
二列スリットデザイン

枠バリエーション
デザイン一覧
ハンドル一覧
商品紹介
枠別デザイン一覧
エントリーシステム
特長紹介
プライスリスト（価格表）
スペックリスト（仕様表）
受発注資料
部材構成
梱包内訳
エントリーシステム
部材価格表
共通部材別途有償品
納まり図
寸法特注範囲
商品の納期区分について

ドア厚33mm | アルミ色のみ

内観 シャイングレー

親子 シャイングレー
PLE-C15-20-R(L)-K
子扉C15 ハンドルB1B

木目調	–
アルミ色	¥348,000

■掲載写真価格について
表示価格は一般仕様の価格です。
その他、枠バリエーションの価格はプライスリストをご参照ください。

掲載写真の価格は以下の仕様の価格です。

シリンダーセット	DNキー用シリンダー
ドアクローザ	標準タイプ
枠	アングル付枠
	フラット枠

■エントリーシステム加算額

タッチキー	キー付リモコンタイプ	+¥100,000
	リモコンタイプ	+¥75,000
CAZAS+ カザスプラス		+¥50,000
システムキー	キー付リモコンタイプ	+¥130,000 ～
	リモコンタイプ	+¥105,000 ～

※ハンドルセットは他のデザインに変更が可能です。
ハンドルバリエーションをご参照ください。

※ガラス仕様につきましては、スペックリスト（仕様表）をご参照ください。

カラーバリエーション

オータムブラウン（G）
（アルミ色）

シャイングレー（K）
（アルミ色）

枠バリエーション

片開き
W873×H2,330

親子
W1,240×H2,330

片袖
W1,240×H2,330

両袖
W1,240×H2,330

親子入隅
W1,138×H2,330

	片開き	親子	片袖	両袖	両開き	親子入隅
おすすめ品番	PLE-C15-10-R(L)-K	PLE-C15-20-R(L)-K	PLE-C15-40-R(L)-K	PLE-C15-45-R(L)-K	–	PLE-C15-20C-R(L)-K
木目調	–	–	–	–	–	–
アルミ色	¥252,000	¥348,000	¥355,000	¥387,000	–	¥348,000

※片袖、両袖の場合、袖ガラス用後付けビードが別途必要になります。

C16型

住宅と調和させやすい人気の2列デザイン。

枠バリエーション
デザイン一覧
ハンドル一覧
商品紹介
枠別デザイン一覧
エントリーシステム
特長紹介
プライスリスト（価格表）
スペックリスト（仕様表）
受発注資料
部材構成
梱包内訳
エントリーシステム
部材価格表
共通部材 別途有償品
納まり図
寸法特注範囲
商品の納期区分について

ドア厚33mm | 木目調・アルミ色

内観 オータムブラウン

親子 オータムブラウン
PLE-C16-20-R(L)-G
子扉C12 ハンドルB3B

木目調	¥368,000
アルミ色	¥354,000

■掲載写真価格について
表示価格は一般仕様の価格です。
その他、枠バリエーションの価格はプライスリストをご参照ください。

掲載写真の価格は以下の仕様の価格です。

シリンダーセット	DNキー用シリンダー
ドアクローザ	標準タイプ
枠	アングル付枠
	フラット枠

■エントリーシステム加算額

タッチキー	キー付リモコンタイプ	+¥100,000
	リモコンタイプ	+¥75,000
CAZAS+ カザスプラス		+¥50,000
システムキー	キー付リモコンタイプ	+¥130,000 ～
	リモコンタイプ	+¥105,000 ～

※ハンドルセットは他のデザインに変更が可能です。
ハンドルバリエーションをご参照ください。

※ガラス仕様につきましては、スペックリスト（仕様表）をご参照ください。

カラーバリエーション

アイリッシュパイン（L）
（木目調）

ミディアムチェリー（V）
（木目調）

ポートマホガニー（J）
（木目調）

オータムブラウン（G）
（アルミ色）

シャイングレー（K）
（アルミ色）

枠バリエーション

片開き
W873×H2,330

親子
W1,240×H2,330

片袖
W1,240×H2,330

両袖
W1,240×H2,330

親子入隅
W1,138×H2,330

	片開き	親子	片袖	両袖	両開き	親子入隅
おすすめ品番	PLE-C16-10-R(L)-G	PLE-C16-20-R(L)-G	PLE-C16-40-R(L)-G	PLE-C16-45-R(L)-G	–	PLE-C16-20C-R(L)-G
木目調	¥269,000	¥368,000	¥372,000	¥404,000	–	¥368,000
アルミ色	¥258,000	¥354,000	¥361,000	¥393,000	–	¥354,000

※片袖、両袖の場合、袖ガラス用後付けビードが別途必要になります。

C17型

均等幅の板を縦に配列し、細いガラススリットを設けた、
採光に優れたデザイン。

ドア厚33mm | 木目調・アルミ色

内観 ポートマホガニー

親子 ポートマホガニー
PLE-C17-20-R(L)-J
子扉C17 ハンドルC3C

木目調	¥411,000
アルミ色	¥387,000

■掲載写真価格について
表示価格は一般仕様の価格です。
その他、枠バリエーションの価格はプライスリストをご参照ください。

掲載写真の価格は以下の仕様の価格です。

シリンダーセット	DNキー用シリンダー
ドアクローザ	標準タイプ
枠	アングル付枠
	フラット枠

■エントリーシステム加算額

タッチキー	キー付リモコンタイプ	+¥100,000
	リモコンタイプ	+¥75,000
CAZAS+ カザスプラス		+¥50,000
システムキー	キー付リモコンタイプ	+¥130,000 ～
	リモコンタイプ	+¥105,000 ～

※ハンドルセットは他のデザインに変更が可能です。
ハンドルバリエーションをご参照ください。

※ガラス仕様につきましては、スペックリスト（仕様表）をご参照ください。

カラーバリエーション

ポートマホガニー（J）
（木目調）

オータムブラウン（G）
（アルミ色）

シャイングレー（K）
（アルミ色）

枠バリエーション

片開き
W873×H2,330

親子
W1,240×H2,330

片袖
W1,240×H2,330

両袖
W1,240×H2,330

親子入隅
W1,138×H2,330

	片開き	親子	片袖	両袖	両開き	親子入隅
おすすめ品番	PLE-C17-10-R(L)-J	PLE-C17-20-R(L)-J	PLE-C17-40-R(L)-J	PLE-C17-45-R(L)-J	–	PLE-C17-20C-R(L)-J
木目調	¥304,000	¥411,000	¥407,000	¥439,000	–	¥411,000
アルミ色	¥286,000	¥387,000	¥389,000	¥421,000	–	¥387,000

※片袖、両袖の場合、袖ガラス用後付けビードが別途必要になります。

C18型

センターに配された、
3列スリットデザイン

枠バリエーション
デザイン一覧
ハンドル一覧
商品紹介
枠別デザイン一覧
エントリーシステム
特長紹介
プライスリスト（価格表）
スペックリスト（仕様表）
受発注資料
部材構成
梱包内訳
エントリーシステム
部材価格表
共通部材 別途有償品
納まり図
寸法特注範囲
商品の納期区分について

ドア厚33mm | アルミ色のみ

内観 オータムブラウン

親子 オータムブラウン
PLE-C18-20-R(L)-G
子扉C18 ハンドルB3B

木目調	–
アルミ色	**¥354,000**

■掲載写真価格について
表示価格は一般仕様の価格です。
その他、枠バリエーションの価格はプライスリストをご参照ください。

掲載写真の価格は以下の仕様の価格です。

シリンダーセット	DNキー用シリンダー
ドアクローザ	標準タイプ
枠	アングル付枠
	フラット枠

■エントリーシステム加算額

タッチキー	キー付リモコンタイプ	+¥100,000
	リモコンタイプ	+¥75,000
CAZAS+ カザスプラス		+¥50,000
システムキー	キー付リモコンタイプ	+¥130,000 ～
	リモコンタイプ	+¥105,000 ～

※ハンドルセットは他のデザインに変更が可能です。
ハンドルバリエーションをご参照ください。

※ガラス仕様につきましては、スペックリスト（仕様表）をご参照ください。

カラーバリエーション

オータムブラウン（G）
（アルミ色）

シャイングレー（K）
（アルミ色）

枠バリエーション

片開き
W873×H2,330

親子
W1,240×H2,330

片袖
W1,240×H2,330

両袖
W1,240×H2,330

親子入隅
W1,138×H2,330

	片開き	親子	片袖	両袖	両開き	親子入隅
おすすめ品番	PLE-C18-10-R(L)-G	PLE-C18-20-R(L)-G	PLE-C18-40-R(L)-G	PLE-C18-45-R(L)-G	–	PLE-C18-20C-R(L)-G
木目調	–	–	–	–	–	–
アルミ色	¥260,000	¥354,000	¥363,000	¥395,000	–	¥356,000

※片袖、両袖の場合、袖ガラス用後付けビードが別途必要になります。

C19型

縦に連続して配置された正方形の小窓が、
ドアに独特なリズム感を演出。

枠バリエーション
デザイン一覧
ハンドル一覧
商品紹介
枠別デザイン一覧
エントリーシステム
特長紹介
プライスリスト（価格表）
スペックリスト（仕様表）
受発注資料
部材構成
梱包内訳
エントリーシステム
部材価格表
共通部材 別途有償品
納まり図
寸法特注範囲
商品の納期区分について

ドア厚33mm | 木目調・アルミ色

内観 シャイングレー

親子 シャイングレー
PLE-C19-20-R(L)-K
子扉C17 ハンドルC1C

木目調	¥421,000
アルミ色	¥394,000

■掲載写真価格について
表示価格は一般仕様の価格です。
その他、枠バリエーションの価格はプライスリストをご参照ください。

掲載写真の価格は以下の仕様の価格です。

シリンダーセット	DNキー用シリンダー
ドアクローザ	標準タイプ
枠	アングル付枠
	フラット枠

■エントリーシステム加算額

タッチキー	キー付リモコンタイプ	+¥100,000
	リモコンタイプ	+¥75,000
CAZAS+ カザスプラス		+¥50,000
システムキー	キー付リモコンタイプ	+¥130,000 ～
	リモコンタイプ	+¥105,000 ～

※ハンドルセットは他のデザインに変更が可能です。
ハンドルバリエーションをご参照ください。

※ガラス仕様につきましては、スペックリスト（仕様表）をご参照ください。

カラーバリエーション

ポートマホガニー（J）
（木目調）

オータムブラウン（G）
（アルミ色）

シャイングレー（K）
（アルミ色）

枠バリエーション

片開き
W873×H2,330

親子
W1,240×H2,330

片袖
W1,240×H2,330

両袖
W1,240×H2,330

親子入隅
W1,138×H2,330

	片開き	親子	片袖	両袖	両開き	親子入隅
おすすめ品番	PLE-C19-10-R(L)-K	PLE-C19-20-R(L)-K	PLE-C19-40-R(L)-K	PLE-C19-45-R(L)-K	–	PLE-C19-20C-R(L)-K
木目調	¥314,000	¥421,000	¥417,000	¥449,000	–	¥421,000
アルミ色	¥293,000	¥394,000	¥396,000	¥428,000	–	¥394,000

※片袖、両袖の場合、袖ガラス用後付けビードが別途必要になります。

C20型

採光を確保しつつ、
防犯面でも安心な井桁格子のデザイン

枠バリエーション
デザイン一覧
ハンドル一覧
商品紹介
枠別デザイン一覧
エントリーシステム
特長紹介
プライスリスト（価格表）
スペックリスト（仕様表）
受発注資料
部材構成
梱包内訳
エントリーシステム
部材価格表
共通部材別途有償品
納まり図
寸法特注範囲
商品の納期区分について

ドア厚33mm | アルミ色のみ | ガラス別途（本体・子扉）

内観 オータムブラウン

親子 オータムブラウン
PLE-C20-20-R(L)-G
子扉C20 ハンドルB3B

木目調	–
アルミ色	¥311,000

■掲載写真価格について
表示価格は一般仕様の価格です。
その他、枠バリエーションの価格はプライスリストをご参照ください。

掲載写真の価格は以下の仕様の価格です。

シリンダーセット	DNキー用シリンダー
ドアクローザ	標準タイプ
枠	アングル付枠
	フラット枠

■エントリーシステム加算額

タッチキー	キー付リモコンタイプ	+¥100,000
	リモコンタイプ	+¥75,000
CAZAS+ カザスプラス		+¥50,000
システムキー	キー付リモコンタイプ	+¥130,000 ～
	リモコンタイプ	+¥105,000 ～

※ハンドルセットは他のデザインに変更が可能です。
ハンドルバリエーションをご参照ください。

※ガラス仕様につきましては、スペックリスト（仕様表）をご参照ください。

カラーバリエーション

オータムブラウン（G）
（アルミ色）

シャイングレー（K）
（アルミ色）

枠バリエーション

片開き
W873×H2,330

親子
W1,240×H2,330

片袖
W1,240×H2,330

両袖
W1,240×H2,330

親子入隅
W1,138×H2,330

	片開き	親子	片袖	両袖	両開き	親子入隅
おすすめ品番	PLE-C20-10-R(L)-G	PLE-C20-20-R(L)-G	PLE-C20-40-R(L)-G	PLE-C20-45-R(L)-G	–	PLE-C20-20C-R(L)-G
木目調	–	–	–	–	–	–
アルミ色	¥235,000	¥311,000	¥338,000	¥370,000	–	¥311,000

※片袖、両袖の場合、袖ガラス用後付けビードが別途必要になります。

C24型

3つでひとつの構成のデザインガラス

枠バリエーション
デザイン一覧
ハンドル一覧
商品紹介
枠別デザイン一覧
エントリーシステム
特長紹介
プライスリスト（価格表）
スペックリスト（仕様表）
受発注資料
部材構成
梱包内訳
エントリーシステム
部材価格表
共通部材 別途有償品
納まり図
寸法特注範囲
商品の納期区分について

ドア厚33mm | 木目調・アルミ色 | デザイン入ガラス

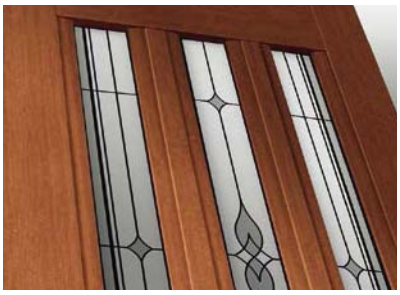

内観 ポートマホガニー

親子 ポートマホガニー
PLE-C24-20-R(L)-J
子扉C24 ハンドルB2B

木目調	¥387,000
アルミ色	¥364,000

■掲載写真価格について
表示価格は一般仕様の価格です。
その他、枠バリエーションの価格はプライスリストをご参照ください。

掲載写真の価格は以下の仕様の価格です。

シリンダーセット	DNキー用シリンダー
ドアクローザ	標準タイプ
枠	アングル付枠
	フラット枠

■エントリーシステム加算額

タッチキー	キー付リモコンタイプ	+¥100,000
	リモコンタイプ	+¥75,000
CAZAS+ カザスプラス		+¥50,000
システムキー	キー付リモコンタイプ	+¥130,000 ～
	リモコンタイプ	+¥105,000 ～

※ハンドルセットは他のデザインに変更が可能です。
ハンドルバリエーションをご参照ください。

※ガラス仕様につきましては、スペックリスト（仕様表）をご参照ください。

カラーバリエーション

アイリッシュパイン（L）
（木目調）

ミディアムチェリー（V）
（木目調）

ポートマホガニー（J）
（木目調）

オータムブラウン（G）
（アルミ色）

シャイングレー（K）
（アルミ色）

※デザインガラスは室内外の明るさや光のあたり具合によって見え方が変わります。

枠バリエーション

片開き
W873×H2,330

親子
W1,240×H2,330

片袖
W1,240×H2,330

両袖
W1,240×H2,330

親子入隅
W1,138×H2,330

	片開き	親子	片袖	両袖	両開き	親子入隅
おすすめ品番	PLE-C24-10-R(L)-J	PLE-C24-20-R(L)-J	PLE-C24-40-R(L)-J	PLE-C24-45-R(L)-J	–	PLE-C24-20C-R(L)-J
木目調	¥283,000	¥387,000	¥386,000	¥418,000	–	¥387,000
アルミ色	¥264,000	¥364,000	¥367,000	¥399,000	–	¥364,000

※片袖、両袖の場合、袖ガラス用後付けビードが別途必要になります。

C41型

アルミ框と横に伸びる細いスリットの
交差が、ドアに独特なリズム感を演出。

枠バリエーション
デザイン一覧
ハンドル一覧
商品紹介
枠別デザイン一覧
エントリーシステム
特長紹介
プライスリスト（価格表）
スペックリスト（仕様表）
受発注資料
部材構成
梱包内訳
エントリーシステム
部材価格表
共通部材 別途有償品
納まり図
寸法特注範囲
商品の納期区分について

ドア厚40mm | 木目調・アルミ色

内観 ポートマホガニー

親子 ポートマホガニー
PLE-C41-20-R(L)-J
子扉C41 ハンドルC3C

木目調	¥414,000
アルミ色	¥392,000

■掲載写真価格について
表示価格は一般仕様の価格です。
その他、枠バリエーションの価格はプライスリストをご参照ください。

掲載写真の価格は以下の仕様の価格です。

シリンダーセット	DNキー用シリンダー
ドアクローザ	標準タイプ
枠	アングル付枠
	フラット枠

■エントリーシステム加算額

タッチキー	キー付リモコンタイプ	+¥100,000
	リモコンタイプ	+¥75,000
CAZAS+ カザスプラス		+¥50,000
システムキー	キー付リモコンタイプ	+¥130,000 ～
	リモコンタイプ	+¥105,000 ～

※ハンドルセットは他のデザインに変更が可能です。
ハンドルバリエーションをご参照ください。

※ガラス仕様につきましては、スペックリスト（仕様表）をご参照ください。

カラーバリエーション

ポートマホガニー（J）
（木目調）

オータムブラウン（G）
（アルミ色）

シャイングレー（K）
（アルミ色）

● C41型のツートーンの色について

製品色	ポートマホガニー（J）	アルミ色
ツートーン部	シャイングレー	※

※C41型は製品色がアルミ色の場合、ツートーンになりません。

枠バリエーション

片開き
W873×H2,330

親子
W1,240×H2,330

片袖
W1,240×H2,330

両袖
W1,240×H2,330

両開き
W1,692×H2,330

親子入隅
W1,138×H2,330

	片開き	親子	片袖	両袖	両開き	親子入隅
おすすめ品番	PLE-C41-10-R(L)-J	PLE-C41-20-R(L)-J	PLE-C41-40-R(L)-J	PLE-C41-45-R(L)-J	PLE-C41-50-R(L)-J	PLE-C41-20C-R(L)-J
木目調	¥301,000	¥414,000	¥404,000	¥436,000	¥541,000	¥414,000
アルミ色	¥285,000	¥392,000	¥388,000	¥420,000	¥508,000	¥392,000

※片袖、両袖の場合、袖ガラス用後付けビードが別途必要になります。

C83型

採風機能が備えられた、
住宅外観を選ばない格子デザイン

枠バリエーション
デザイン一覧
ハンドル一覧
商品紹介
枠別デザイン一覧
エントリーシステム
特長紹介
プライスリスト（価格表）
スペックリスト（仕様表）
受発注資料
部材構成
梱包内訳
エントリーシステム
部材価格表
共通部材 別途有償品
納まり図
寸法特注範囲
商品の納期区分について

採風タイプ | ドア厚33mm | アルミ色のみ | ガラス別途（本体）

内観 オータムブラウン

親子 オータムブラウン
PLE-C83-20-R(L)-G
子扉C18 ハンドルC3C

木目調	–
アルミ色	¥390,000

■掲載写真価格について
表示価格は一般仕様の価格です。
その他、枠バリエーションの価格はプライスリストをご参照ください。

掲載写真の価格は以下の仕様の価格です。

シリンダーセット	DNキー用シリンダー
ドアクローザ	標準タイプ
枠	アングル付枠
	フラット枠

■エントリーシステム加算額

タッチキー	キー付リモコンタイプ	+¥100,000
	リモコンタイプ	+¥75,000
CAZAS+ カザスプラス		+¥50,000
システムキー	キー付リモコンタイプ	+¥130,000 ～
	リモコンタイプ	+¥105,000 ～

※ハンドルセットは他のデザインに変更が可能です。
ハンドルバリエーションをご参照ください。

※ガラス仕様につきましては、スペックリスト（仕様表）をご参照ください。

カラーバリエーション

オータムブラウン（G）
（アルミ色）

シャイングレー（K）
（アルミ色）

枠バリエーション

片開き
W873×H2,330

親子
W1,240×H2,330

片袖
W1,240×H2,330

両袖
W1,240×H2,330

親子入隅
W1,138×H2,330

※ドア本体のガラスは別途です。

	片開き	親子	片袖	両袖	両開き	親子入隅
おすすめ品番	PLE-C83-10-R(L)-G	PLE-C83-20-R(L)-G	PLE-C83-40-R(L)-G	PLE-C83-45-R(L)-G	–	PLE-C83-20C-R(L)-G
木目調	–	–	–	–	–	–
アルミ色	¥296,000	¥390,000	¥399,000	¥431,000	–	¥392,000

※片袖、両袖の場合、袖ガラス用後付けビードが別途必要になります。

C84型

採風機能が備えられた、
住宅外観を選ばない格子デザイン

枠バリエーション
デザイン一覧
ハンドル一覧
商品紹介
枠別デザイン一覧
エントリーシステム
特長紹介
プライスリスト（価格表）
スペックリスト（仕様表）
受発注資料
部材構成
梱包内訳
エントリーシステム
部材価格表
共通部材 別途有償品
納まり図
寸法特注範囲
商品の納期区分について

採風タイプ ｜ ドア厚33mm ｜ アルミ色のみ ｜ ガラス別途（本体）

内観 シャイングレー

親子 シャイングレー
PLE-C84-20-R(L)-K
子扉C18 ハンドルC1C

木目調	–
アルミ色	¥414,000

■掲載写真価格について
表示価格は一般仕様の価格です。
その他、枠バリエーションの価格はプライスリストをご参照ください。

掲載写真の価格は以下の仕様の価格です。

シリンダーセット	DNキー用シリンダー
ドアクローザ	標準タイプ
枠	アングル付枠
	フラット枠

■エントリーシステム加算額

タッチキー	キー付リモコンタイプ	+¥100,000
	リモコンタイプ	+¥75,000
CAZAS+ カザスプラス		+¥50,000
システムキー	キー付リモコンタイプ	+¥130,000 ～
	リモコンタイプ	+¥105,000 ～

※ハンドルセットは他のデザインに変更が可能です。
ハンドルバリエーションをご参照ください。

※ガラス仕様につきましては、スペックリスト（仕様表）をご参照ください。

カラーバリエーション

オータムブラウン（G）
（アルミ色）

シャイングレー（K）
（アルミ色）

枠バリエーション

片開き
W873×H2,330

親子
W1,240×H2,330

片袖
W1,240×H2,330

両袖
W1,240×H2,330

親子入隅
W1,138×H2,330

※ドア本体のガラスは別途です。

	片開き	親子	片袖	両袖	両開き	親子入隅
おすすめ品番	PLE-C84-10-R(L)-K	PLE-C84-20-R(L)-K	PLE-C84-40-R(L)-K	PLE-C84-45-R(L)-K	–	PLE-C84-20C-R(L)-K
木目調	–	–	–	–	–	–
アルミ色	¥320,000	¥414,000	¥423,000	¥455,000	–	¥416,000

※片袖、両袖の場合、袖ガラス用後付けビードが別途必要になります。

N14型

正方形の小窓とアルミ素材を交互に
縦に連続させ、ドアにアクセントを与え、
モダンな雰囲気を演出。

ドア厚33mm | 木目調のみ

内観 アイリッシュパイン

親子 アイリッシュパイン
PLE-N14-20-R(L)-L
子扉N14 ハンドルB1B

木目調	¥415,000
アルミ色	–

■掲載写真価格について
表示価格は一般仕様の価格です。
その他、枠バリエーションの価格はプライスリストをご参照ください。

掲載写真の価格は以下の仕様の価格です。

シリンダーセット	DNキー用シリンダー
ドアクローザ	標準タイプ
枠	アングル付枠
	フラット枠

■エントリーシステム加算額

タッチキー	キー付リモコンタイプ	+¥100,000
	リモコンタイプ	+¥75,000
CAZAS+ カザスプラス		+¥50,000
システムキー	キー付リモコンタイプ	+¥130,000 ～
	リモコンタイプ	+¥105,000 ～

※ハンドルセットは他のデザインに変更が可能です。
ハンドルバリエーションをご参照ください。

※ガラス仕様につきましては、スペックリスト（仕様表）をご参照ください。

カラーバリエーション

アイリッシュパイン（L）
（木目調）

ミディアムチェリー（F）
（木目調）

柿渋調（X）
（木目調）

● **N14型のツートーンの色について**
※ツートーン部分はシャイングレーとなります。

枠バリエーション

片開き
W873×H2,330

親子
W1,240×H2,330

片袖
W1,240×H2,330

両袖
W1,240×H2,330

親子入隅
W1,138×H2,330

	片開き	親子	片袖	両袖	両開き	親子入隅
おすすめ品番	PLE-N14-10-R(L)-L	PLE-N14-20-R(L)-L	PLE-N14-40-R(L)-L	PLE-N14-45-R(L)-L	–	PLE-N14-20C-R(L)-L
木目調	¥310,000	¥415,000	¥413,000	¥445,000	–	¥415,000
アルミ色	–	–	–	–	–	–

※片袖、両袖の場合、袖ガラス用後付けビードが別途必要になります。

N16型

板の厚みが感じられるよう、
均等幅に配置された板と板の間に
わずかな空間を施し、ドアに奥行きを演出。

枠バリエーション
デザイン一覧
ハンドル一覧
商品紹介
枠別デザイン一覧
エントリーシステム
特長紹介
プライスリスト（価格表）
スペックリスト（仕様表）
受発注資料
部材構成
梱包内訳
エントリーシステム
部材価格表
共通部材 別途有償品
納まり図
寸法特注範囲
商品の納期区分について

ドア厚33mm | 木目調のみ

内観 ミディアムチェリー

親子 ミディアムチェリー
PLE-N16-20-R(L)-F
子扉N16 ハンドルB1B

木目調	¥396,000
アルミ色	–

■掲載写真価格について
表示価格は一般仕様の価格です。
その他、枠バリエーションの価格はプライスリストをご参照ください。

掲載写真の価格は以下の仕様の価格です。

シリンダーセット	DNキー用シリンダー
ドアクローザ	標準タイプ
枠	アングル付枠
	フラット枠

■エントリーシステム加算額

タッチキー	キー付リモコンタイプ	+¥100,000
	リモコンタイプ	+¥75,000
CAZAS+ カザスプラス		+¥50,000
システムキー	キー付リモコンタイプ	+¥130,000 ～
	リモコンタイプ	+¥105,000 ～

※ハンドルセットは他のデザインに変更が可能です。
ハンドルバリエーションをご参照ください。

※ガラス仕様につきましては、スペックリスト（仕様表）をご参照ください。

カラーバリエーション

ミディアムチェリー（F）
（木目調）

柿渋調（X）
（木目調）

枠バリエーション

片開き
W873×H2,330

親子
W1,240×H2,330

片袖
W1,240×H2,330

両袖
W1,240×H2,330

親子入隅
W1,138×H2,330

	片開き	親子	片袖	両袖	両開き	親子入隅
おすすめ品番	PLE-N16-10-R(L)-F	PLE-N16-20-R(L)-F	PLE-N16-40-R(L)-F	PLE-N16-45-R(L)-F	–	PLE-N16-20C-R(L)-F
木目調	¥291,000	¥396,000	¥394,000	¥426,000	–	¥396,000
アルミ色	–	–	–	–	–	–

※片袖、両袖の場合、袖ガラス用後付けビードが別途必要になります。

N17型

オーソドックスな飽きのこない
スリットデザイン。

枠バリエーション
デザイン一覧
ハンドル一覧
商品紹介
枠別デザイン一覧
エントリーシステム
特長紹介
プライスリスト（価格表）
スペックリスト（仕様表）
受発注資料
部材構成
梱包内訳
エントリーシステム
部材価格表
共通部材 別途有償品
納まり図
寸法特注範囲
商品の納期区分について

ドア厚33mm | 木目調のみ

内観 柿渋調

親子 柿渋調
PLE-N17-20-R(L)-X
子扉N17 ハンドルB1B

木目調	¥350,000
アルミ色	–

■掲載写真価格について
表示価格は一般仕様の価格です。
その他、枠バリエーションの価格はプライスリストをご参照ください。

掲載写真の価格は以下の仕様の価格です。

シリンダーセット	DNキー用シリンダー
ドアクローザ	標準タイプ
枠	アングル付枠
	フラット枠

■エントリーシステム加算額

タッチキー	キー付リモコンタイプ	+¥100,000
	リモコンタイプ	+¥75,000
CAZAS+ カザスプラス		+¥50,000
システムキー	キー付リモコンタイプ	+¥130,000 ～
	リモコンタイプ	+¥105,000 ～

※ハンドルセットは他のデザインに変更が可能です。
ハンドルバリエーションをご参照ください。

※ガラス仕様につきましては、スペックリスト（仕様表）をご参照ください。

カラーバリエーション

アイリッシュパイン（L）
（木目調）

ミディアムチェリー（F）
（木目調）

柿渋調（X）
（木目調）

枠バリエーション

片開き
W873×H2,330

親子
W1,240×H2,330

片袖
W1,240×H2,330

両袖
W1,240×H2,330

親子入隅
W1,138×H2,330

	片開き	親子	片袖	両袖	両開き	親子入隅
おすすめ品番	PLE-N17-10-R(L)-X	PLE-N17-20-R(L)-X	PLE-N17-40-R(L)-X	PLE-N17-45-R(L)-X	–	PLE-N17-20C-R(L)-X
木目調	¥251,000	¥350,000	¥354,000	¥386,000	–	¥350,000
アルミ色	–	–	–	–	–	–

※片袖、両袖の場合、袖ガラス用後付けビードが別途必要になります。

N41型

アルミ框と横に伸びる細いスリットが
合わさり、自然な風合いの中にも
モダンな印象を演出。

枠バリエーション
デザイン一覧
ハンドル一覧
商品紹介
枠別デザイン一覧
エントリーシステム
特長紹介
プライスリスト（価格表）
スペックリスト（仕様表）
受発注資料
部材構成
梱包内訳
エントリーシステム
部材価格表
共通部材 別途有償品
納まり図
寸法特注範囲
商品の納期区分について

ドア厚40mm | 木目調のみ

内観 アイリッシュパイン

親子 アイリッシュパイン
PLE-N41-20-R(L)-L
子扉N41 ハンドルB1B

木目調	¥414,000
アルミ色	—

■掲載写真価格について
表示価格は一般仕様の価格です。
その他、枠バリエーションの価格はプライスリストをご参照ください。

掲載写真の価格は以下の仕様の価格です。

シリンダーセット	DNキー用シリンダー
ドアクローザ	標準タイプ
枠	アングル付枠
	フラット枠

■エントリーシステム加算額

タッチキー	キー付リモコンタイプ	+¥100,000
	リモコンタイプ	+¥75,000
CAZAS+ カザスプラス		+¥50,000
システムキー	キー付リモコンタイプ	+¥130,000 ～
	リモコンタイプ	+¥105,000 ～

※ハンドルセットは他のデザインに変更が可能です。
ハンドルバリエーションをご参照ください。

※ガラス仕様につきましては、スペックリスト（仕様表）をご参照ください。

カラーバリエーション

アイリッシュパイン（L）
（木目調）

ミディアムチェリー（F）
（木目調）

柿渋調（X）
（木目調）

● **N41型のツートーン色について**
※ツートーン部分はシャイングレーとなります。

枠バリエーション

片開き
W873×H2,330

親子
W1,240×H2,330

片袖
W1,240×H2,330

両袖
W1,240×H2,330

親子入隅
W1,138×H2,330

	片開き	親子	片袖	両袖	両開き	親子入隅
おすすめ品番	PLE-N41-10-R(L)-L	PLE-N41-20-R(L)-L	PLE-N41-40-R(L)-L	PLE-N41-45-R(L)-L	–	PLE-N41-20C-R(L)-L
木目調	¥301,000	¥414,000	¥404,000	¥436,000	–	¥414,000
アルミ色	–	–	–	–	–	–

※片袖、両袖の場合、袖ガラス用後付けビードが別途必要になります。

T11型

天然素材の味わいのある表情·質感を演出した
処理により板の表面を反らせたような、
味わいのある質感を演出。

枠バリエーション
デザイン一覧
ハンドル一覧
商品紹介
枠別デザイン一覧
エントリーシステム
特長紹介
プライスリスト（価格表）
スペックリスト（仕様表）
受発注資料
部材構成
梱包内訳
エントリーシステム
部材価格表
共通部材 別途有償品
納まり図
寸法特注範囲
商品の納期区分について

ドア厚33mm | 木目調のみ

内観 アイリッシュパイン

親子 アイリッシュパイン
PLE-T11-20-R(L)-L
子扉T11 ハンドルD3D

木目調	¥396,000
アルミ色	–

■掲載写真価格について
表示価格は一般仕様の価格です。
その他、枠バリエーションの価格はプライスリストをご参照ください。

掲載写真の価格は以下の仕様の価格です。

シリンダーセット	DNキー用シリンダー
ドアクローザ	標準タイプ
枠	アングル付枠
	フラット枠

■エントリーシステム加算額

タッチキー	キー付リモコンタイプ	+¥100,000
	リモコンタイプ	+¥75,000
CAZAS+ カザスプラス		+¥50,000
システムキー	キー付リモコンタイプ	+¥130,000 ～
	リモコンタイプ	+¥105,000 ～

※ハンドルセットは他のデザインに変更が可能です。
ハンドルバリエーションをご参照ください。

※ガラス仕様につきましては、スペックリスト（仕様表）をご参照ください。

カラーバリエーション

アイリッシュパイン（L）
（木目調）

ハンドダウンチェリー（H）
（木目調）

エクリュアイボリー（C）
（木目調）

リーフグリーン（A）
（木目調）

枠バリエーション

片開き
W873×H2,330

親子
W1,240×H2,330

片袖
W1,240×H2,330

両袖
W1,240×H2,330

親子入隅
W1,138×H2,330

	片開き	親子	片袖	両袖	両開き	親子入隅
おすすめ品番	PLE-T11-10-R(L)-L	PLE-T11-20-R(L)-L	PLE-T11-40-R(L)-L	PLE-T11-45-R(L)-L	–	PLE-T11-20C-R(L)-L
木目調	¥291,000	¥396,000	¥394,000	¥426,000	–	¥396,000
アルミ色	–	–	–	–	–	–

※片袖、両袖の場合、袖ガラス用後付けビードが別途必要になります。

T12型

鋳物飾りがドア全体にアクセントを与え、
玄関まわりを個性的に演出。

枠バリエーション
デザイン一覧
ハンドル一覧
商品紹介
枠別デザイン一覧
エントリーシステム
特長紹介
プライスリスト（価格表）
スペックリスト（仕様表）
受発注資料
部材構成
梱包内訳
エントリーシステム
部材価格表
共通部材 別途有償品
納まり図
寸法特注範囲
商品の納期区分について

ドア厚33mm | 木目調のみ | 飾り鋳物仕様

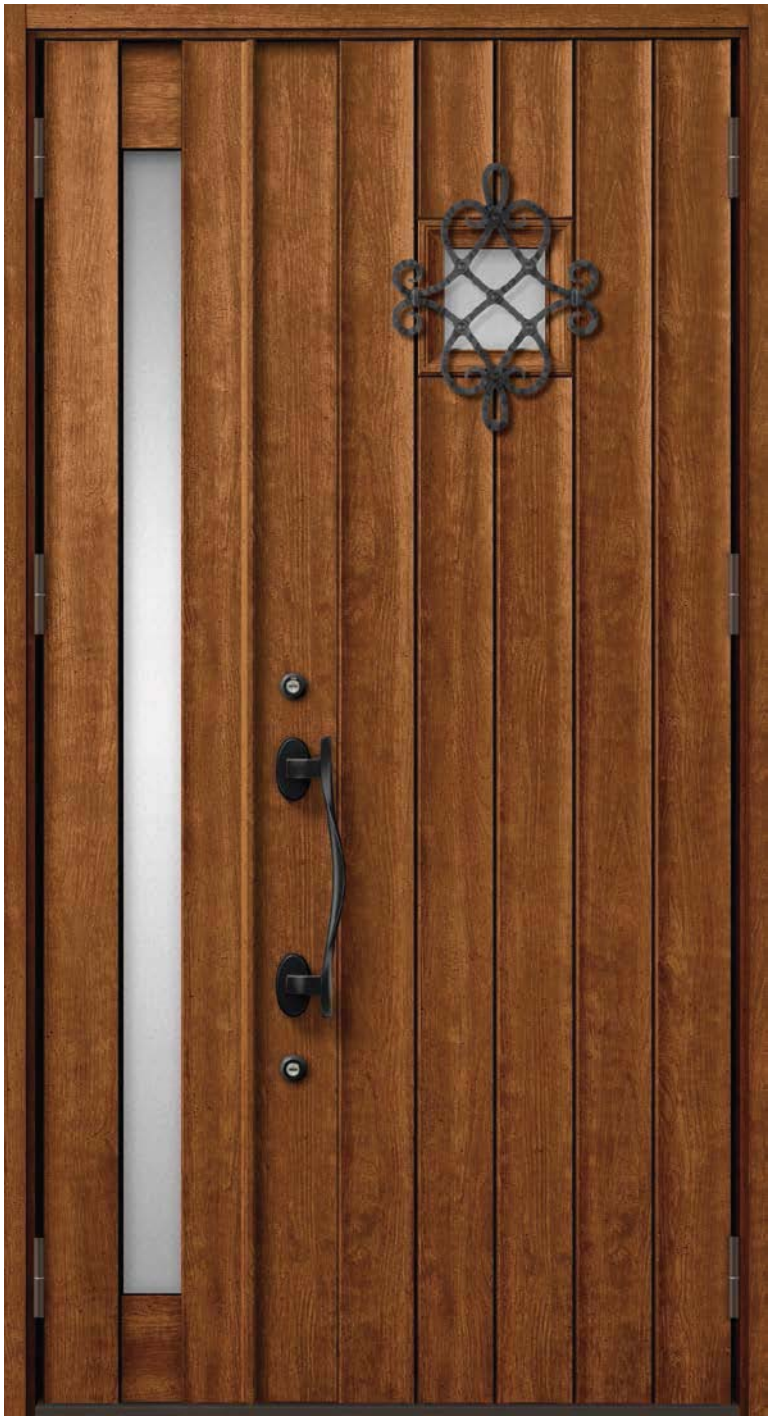

内観 ハンドダウンチェリー

親子 ハンドダウンチェリー
PLE-T12-20-R(L)-H
子扉T11 ハンドルD3D

木目調	¥432,000
アルミ色	–

■掲載写真価格について
表示価格は一般仕様の価格です。
その他、枠バリエーションの価格はプライスリストをご参照ください。

掲載写真の価格は以下の仕様の価格です。

シリンダーセット	DNキー用シリンダー
ドアクローザ	標準タイプ
枠	アングル付枠
	フラット枠

■エントリーシステム加算額

タッチキー	キー付リモコンタイプ	+¥100,000
	リモコンタイプ	+¥75,000
CAZAS+ カザスプラス		+¥50,000
システムキー	キー付リモコンタイプ	+¥130,000 ～
	リモコンタイプ	+¥105,000 ～

※ハンドルセットは他のデザインに変更が可能です。
ハンドルバリエーションをご参照ください。

※ガラス仕様につきましては、スペックリスト（仕様表）をご参照ください。

カラーバリエーション

アイリッシュパイン（L）
（木目調）

ハンドダウンチェリー（H）
（木目調）

エクリュアイボリー（C）
（木目調）

リーフグリーン（A）
（木目調）

枠バリエーション

片開き
W873×H2,330

親子
W1,240×H2,330

片袖
W1,240×H2,330

両袖
W1,240×H2,330

親子入隅
W1,138×H2,330

	片開き	親子	片袖	両袖	両開き	親子入隅
おすすめ品番	PLE-T12-10-R(L)-H	PLE-T12-20-R(L)-H	PLE-T12-40-R(L)-H	PLE-T12-45-R(L)-H	–	PLE-T12-20C-R(L)-H
木目調	¥327,000	¥432,000	¥430,000	¥462,000	–	¥432,000
アルミ色	–	–	–	–	–	–

※片袖、両袖の場合、袖ガラス用後付けビードが別途必要になります。

T14型

鋳物風デザインガラスが
ドア全体にアクセントを与え、
玄関まわりを個性的に演出。

ドア厚33mm | 木目調のみ | デザイン入ガラス

内観 リーフグリーン

親子 リーフグリーン
PLE-T14-20-R(L)-A
子扉T14 ハンドルD3D

木目調	¥401,000
アルミ色	–

■掲載写真価格について
表示価格は一般仕様の価格です。
その他、枠バリエーションの価格はプライスリストをご参照ください。

掲載写真の価格は以下の仕様の価格です。

シリンダーセット	DNキー用シリンダー
ドアクローザ	標準タイプ
枠	アングル付枠
	フラット枠

■エントリーシステム加算額

タッチキー	キー付リモコンタイプ	+¥100,000
	リモコンタイプ	+¥75,000
CAZAS+ カザスプラス		+¥50,000
システムキー	キー付リモコンタイプ	+¥130,000 ～
	リモコンタイプ	+¥105,000 ～

※ハンドルセットは他のデザインに変更が可能です。
ハンドルバリエーションをご参照ください。

※ガラス仕様につきましては、スペックリスト（仕様表）をご参照ください。

カラーバリエーション

アイリッシュパイン（L）
（木目調）

ハンドダウンチェリー（H）
（木目調）

エクリュアイボリー（C）
（木目調）

リーフグリーン（A）
（木目調）

枠バリエーション

片開き
W873×H2,330

親子
W1,240×H2,330

片袖
W1,240×H2,330

両袖
W1,240×H2,330

親子入隅
W1,138×H2,330

	片開き	親子	片袖	両袖	両開き	親子入隅
おすすめ品番	PLE-T14-10-R(L)-A	PLE-T14-20-R(L)-A	PLE-T14-40-R(L)-A	PLE-T14-45-R(L)-A	–	PLE-T14-20C-R(L)-A
木目調	¥302,000	¥401,000	¥405,000	¥437,000	–	¥401,000
アルミ色	–	–	–	–	–	–

※片袖、両袖の場合、袖ガラス用後付けビードが別途必要になります。

T33型

オーバルを基調としたデザインガラスが、
華やかな雰囲気を演出する
北米風のデザイン。

ドア厚33mm | 木目調のみ | デザイン入ガラス

内観 ハンドダウンチェリー

親子 ハンドダウンチェリー
PLE-T33-20-R(L)-H
子扉T33 ハンドルD2D

木目調	¥373,000
アルミ色	–

■掲載写真価格について
表示価格は一般仕様の価格です。
その他、枠バリエーションの価格はプライスリストをご参照ください。

掲載写真の価格は以下の仕様の価格です。

シリンダーセット	DNキー用シリンダー
ドアクローザ	標準タイプ
枠	アングル付枠
	フラット枠

■エントリーシステム加算額

タッチキー	キー付リモコンタイプ	+¥100,000
	リモコンタイプ	+¥75,000
CAZAS+ カザスプラス		+¥50,000
システムキー	キー付リモコンタイプ	+¥130,000 ～
	リモコンタイプ	+¥105,000 ～

※ハンドルセットは他のデザインに変更が可能です。
ハンドルバリエーションをご参照ください。

※ガラス仕様につきましては、スペックリスト（仕様表）をご参照ください。

カラーバリエーション

アイリッシュパイン（L）
（木目調）

ハンドダウンチェリー（H）
（木目調）

エクリュアイボリー（C）
（木目調）

リーフグリーン（A）
（木目調）

枠バリエーション

片開き
W873×H2,330

親子
W1,240×H2,330

片袖
W1,240×H2,330

両袖
W1,240×H2,330

両開き
W1,692×H2,330

親子入隅
W1,138×H2,330

	片開き	親子	片袖	両袖	両開き	親子入隅
おすすめ品番	PLE-T33-10-R(L)-H	PLE-T33-20-R(L)-H	PLE-T33-40-R(L)-H	PLE-T33-45-R(L)-H	PLE-T33-50-R(L)-H	PLE-T33-20C-R(L)-H
木目調	¥272,000	¥373,000	¥375,000	¥407,000	¥481,000	¥373,000
アルミ色	–	–	–	–	–	–

※片袖、両袖の場合、袖ガラス用後付けビードが別途必要になります。

T34型

アンティークなデザインガラスを
スッキリとコーディネート。

枠バリエーション
デザイン一覧
ハンドル一覧
商品紹介
枠別デザイン一覧
エントリーシステム
特長紹介
プライスリスト（価格表）
スペックリスト（仕様表）
受発注資料
部材構成
梱包内訳
エントリーシステム
部材価格表
共通部材 別途有償品
納まり図
寸法特注範囲
商品の納期区分について

ドア厚33mm | 木目調のみ | デザイン入ガラス

内観 エクリュアイボリー

親子 エクリュアイボリー
PLE-T34-20-R(L)-C
子扉T33 ハンドルD2D

木目調	¥384,000
アルミ色	–

■掲載写真価格について
表示価格は一般仕様の価格です。
その他、枠バリエーションの価格はプライスリストをご参照ください。

掲載写真の価格は以下の仕様の価格です。

シリンダーセット	DNキー用シリンダー
ドアクローザ	標準タイプ
枠	アングル付枠
	フラット枠

■エントリーシステム加算額

タッチキー	キー付リモコンタイプ	+¥100,000
	リモコンタイプ	+¥75,000
CAZAS+ カザスプラス		+¥50,000
システムキー	キー付リモコンタイプ	+¥130,000 ～
	リモコンタイプ	+¥105,000 ～

※ハンドルセットは他のデザインに変更が可能です。
ハンドルバリエーションをご参照ください。

※ガラス仕様につきましては、スペックリスト（仕様表）をご参照ください。

カラーバリエーション

アイリッシュパイン（L）
（木目調）

ハンドダウンチェリー（H）
（木目調）

エクリュアイボリー（C）
（木目調）

リーフグリーン（A）
（木目調）

枠バリエーション

片開き
W873×H2,330

親子
W1,240×H2,330

片袖
W1,240×H2,330

両袖
W1,240×H2,330

親子入隅
W1,138×H2,330

	片開き	親子	片袖	両袖	両開き	親子入隅
おすすめ品番	PLE-T34-10-R(L)-C	PLE-T34-20-R(L)-C	PLE-T34-40-R(L)-C	PLE-T34-45-R(L)-C	–	PLE-T34-20C-R(L)-C
木目調	¥283,000	¥384,000	¥386,000	¥418,000	–	¥384,000
アルミ色	–	–	–	–	–	–

※片袖、両袖の場合、袖ガラス用後付けビードが別途必要になります。

M11型

スリット上下のアルミ素材が、
ドアにアクセントを与え、
垂直方向への伸びやかさを演出。

ドア厚33mm | 木目調・アルミ色

内観 ミディアムチェリー

親子 ミディアムチェリー
PLE-M11-20-R(L)-F
子扉M11 ハンドルC1C

木目調	¥410,000
アルミ色	¥397,000

■掲載写真価格について
表示価格は一般仕様の価格です。
その他、枠バリエーションの価格はプライスリストをご参照ください。

掲載写真の価格は以下の仕様の価格です。

シリンダーセット	DNキー用シリンダー
ドアクローザ	標準タイプ
枠	アングル付枠
	フラット枠

■エントリーシステム加算額

タッチキー	キー付リモコンタイプ	+¥100,000
	リモコンタイプ	+¥75,000
CAZAS+ カザスプラス		+¥50,000
システムキー	キー付リモコンタイプ	+¥130,000 ～
	リモコンタイプ	+¥105,000 ～

※ハンドルセットは他のデザインに変更が可能です。
ハンドルバリエーションをご参照ください。

※ガラス仕様につきましては、スペックリスト（仕様表）をご参照ください。

カラーバリエーション

ナチュラルシルバー（D）
（アルミ色）

ミディアムチェリー（F）
（木目調）

柿渋調（X）
（木目調）

● M11型のツートーンの色について

製品色	ナチュラルシルバー（D）	ミディアムチェリー（F）	柿渋調（X）
ツートーン部	ナチュラルシルバー	ナチュラルシルバー	ナチュラルシルバー

枠バリエーション

片開き
W873×H2,330

親子
W1,240×H2,330

片袖
W1,240×H2,330

両袖
W1,240×H2,330

親子入隅
W1,138×H2,330

	片開き	親子	片袖	両袖	両開き	親子入隅
おすすめ品番	PLE-M11-10-R(L)-F	PLE-M11-20-R(L)-F	PLE-M11-40-R(L)-F	PLE-M11-45-R(L)-F	–	PLE-M11-20C-R(L)-F
木目調	¥303,000	¥410,000	¥406,000	¥438,000	–	¥410,000
アルミ色	¥292,000	¥397,000	¥395,000	¥427,000	–	¥397,000

※片袖、両袖の場合、袖ガラス用後付けビードが別途必要になります。

M12型

縦に連続して配置された正方形の小窓が、
ドアに独特なリズム感を演出。

ドア厚33mm | 木目調・アルミ色

内観 柿渋調

親子 柿渋調
PLE-M12-20-R(L)-X
子扉M11 ハンドルC1C

木目調	¥417,000
アルミ色	¥405,000

■掲載写真価格について
表示価格は一般仕様の価格です。
その他、枠バリエーションの価格はプライスリストをご参照ください。

掲載写真の価格は以下の仕様の価格です。

シリンダーセット	DNキー用シリンダー
ドアクローザ	標準タイプ
枠	アングル付枠
	フラット枠

■エントリーシステム加算額

タッチキー	キー付リモコンタイプ	+¥100,000
	リモコンタイプ	+¥75,000
CAZAS+ カザスプラス		+¥50,000
システムキー	キー付リモコンタイプ	+¥130,000 ～
	リモコンタイプ	+¥105,000 ～

※ハンドルセットは他のデザインに変更が可能です。
ハンドルバリエーションをご参照ください。

※ガラス仕様につきましては、スペックリスト（仕様表）をご参照ください。

カラーバリエーション

ナチュラルシルバー（D）
（アルミ色）

ミディアムチェリー（F）
（木目調）

柿渋調（X）
（木目調）

● M12型のツートーンの色について

製品色	ナチュラルシルバー（D）	ミディアムチェリー（F）	柿渋調（X）
ツートーン部	ナチュラルシルバー	ナチュラルシルバー	ナチュラルシルバー

枠バリエーション

片開き
W873×H2,330

親子
W1,240×H2,330

片袖
W1,240×H2,330

両袖
W1,240×H2,330

親子入隅
W1,138×H2,330

	片開き	親子	片袖	両袖	両開き	親子入隅
おすすめ品番	PLE-M12-10-R(L)-X	PLE-M12-20-R(L)-X	PLE-M12-40-R(L)-X	PLE-M12-45-R(L)-X	–	PLE-M12-20C-R(L)-X
木目調	¥310,000	¥417,000	¥413,000	¥445,000	–	¥417,000
アルミ色	¥300,000	¥405,000	¥403,000	¥435,000	–	¥405,000

※片袖、両袖の場合、袖ガラス用後付けビードが別途必要になります。

M41型

アルミ框と横に伸びる細いスリットの交差が、
ドアに独特なリズム感を演出。

ドア厚40mm | 木目調・アルミ色

内観 ナチュラルシルバー

※製品色にかかわらず、内観色はナチュラルシルバーになります。

親子 ナチュラルシルバー
PLE-M41-20-R(L)-D
子扉M41 ハンドルC1C

木目調	¥427,000
アルミ色	¥413,000

■掲載写真価格について
表示価格は一般仕様の価格です。
その他、枠バリエーションの価格はプライスリストをご参照ください。

掲載写真の価格は以下の仕様の価格です。

シリンダーセット	DNキー用シリンダー
ドアクローザ	標準タイプ
枠	アングル付枠
	フラット枠

■エントリーシステム加算額

タッチキー	キー付リモコンタイプ	+¥100,000
	リモコンタイプ	+¥75,000
CAZAS+ カザスプラス		+¥50,000
システムキー	キー付リモコンタイプ	+¥130,000 ～
	リモコンタイプ	+¥105,000 ～

※ハンドルセットは他のデザインに変更が可能です。
ハンドルバリエーションをご参照ください。

※ガラス仕様につきましては、スペックリスト（仕様表）をご参照ください。

カラーバリエーション

ナチュラルシルバー（D）
（アルミ色）

ミディアムチェリー（F）
（木目調）

柿渋調（X）
（木目調）

● M41型のツートーンの色について

製品色	ナチュラルシルバー（D）	ミディアムチェリー（F）	柿渋調（X）
ツートーン部	ナチュラルシルバー	ナチュラルシルバー	ナチュラルシルバー

枠バリエーション

片開き
W873×H2,330

親子
W1,240×H2,330

片袖
W1,240×H2,330

両袖
W1,240×H2,330

親子入隅
W1,138×H2,330

	片開き	親子	片袖	両袖	両開き	親子入隅
おすすめ品番	PLE-M41-10-R(L)-D	PLE-M41-20-R(L)-D	PLE-M41-40-R(L)-D	PLE-M41-45-R(L)-D	–	PLE-M41-20C-R(L)-D
木目調	¥313,000	¥427,000	¥416,000	¥448,000	–	¥427,000
アルミ色	¥301,000	¥413,000	¥404,000	¥436,000	–	¥413,000

※片袖、両袖の場合、袖ガラス用後付けビードが別途必要になります。

M44型

スクエアモチーフの
シャープなデザインガラスがポイント。

枠バリエーション
デザイン一覧
ハンドル一覧
商品紹介
枠別デザイン一覧
エントリーシステム
特長紹介
プライスリスト（価格表）
スペックリスト（仕様表）
受発注資料
部材構成
梱包内訳
エントリーシステム
部材価格表
共通部材 別途有償品
納まり図
寸法特注範囲
商品の納期区分について

ドア厚40mm | 木目調・アルミ色 | デザイン入ガラス

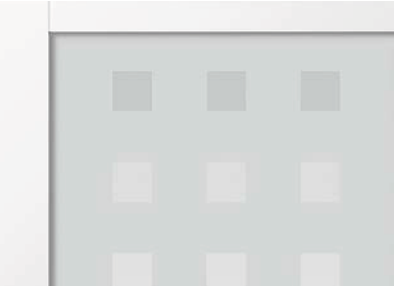

内観 柿渋調

親子 柿渋調
PLE-M44-20-R(L)-X
子扉M44 ハンドルC1C

木目調	¥399,000
アルミ色	¥386,000

■掲載写真価格について
表示価格は一般仕様の価格です。
その他、枠バリエーションの価格はプライスリストをご参照ください。

掲載写真の価格は以下の仕様の価格です。

シリンダーセット	DNキー用シリンダー
ドアクローザ	標準タイプ
枠	アングル付枠
	フラット枠

■エントリーシステム加算額

タッチキー	キー付リモコンタイプ	+¥100,000
	リモコンタイプ	+¥75,000
CAZAS+ カザスプラス		+¥50,000
システムキー	キー付リモコンタイプ	+¥130,000 ～
	リモコンタイプ	+¥105,000 ～

※ハンドルセットは他のデザインに変更が可能です。
ハンドルバリエーションをご参照ください。

※ガラス仕様につきましては、スペックリスト（仕様表）をご参照ください。

カラーバリエーション

ナチュラルシルバー（D）
（アルミ色）

ミディアムチェリー（F）
（木目調）

柿渋調（X）
（木目調）

● M44型のツートーンの色について

製品色	ナチュラルシルバー（D）	ミディアムチェリー（F）	柿渋調（X）
ツートーン部	ナチュラルシルバー	ナチュラルシルバー	ナチュラルシルバー

枠バリエーション

片開き
W873×H2,330

親子
W1,240×H2,330

片袖
W1,240×H2,330

両袖
W1,240×H2,330

親子入隅
W1,138×H2,330

	片開き	親子	片袖	両袖	両開き	親子入隅
おすすめ品番	PLE-M44-10-R(L)-X	PLE-M44-20-R(L)-X	PLE-M44-40-R(L)-X	PLE-M44-45-R(L)-X	–	PLE-M44-20C-R(L)-X
木目調	¥294,000	¥399,000	¥397,000	¥429,000	–	¥399,000
アルミ色	¥283,000	¥386,000	¥386,000	¥418,000	–	¥386,000

※片袖、両袖の場合、袖ガラス用後付けビードが別途必要になります。

枠バリエーション別 デザイン一覧

枠バリエーション
デザイン一覧
ハンドル一覧
商品紹介
枠別デザイン一覧
エントリーシステム
特長紹介
プライスリスト（価格表）
スペックリスト（仕様表）
受発注資料
部材構成
梱包内訳
エントリーシステム
部材価格表
共通部材別途有償品
納まり図
寸法特注範囲
商品の納期区分について

片開き

コンテンポラリー

C11型

C12型

C13型

C14型

C15型

C16型

C17型

C18型

C19型

ナチュラルモダン

N14型

N16型

N17型

N41型

洋風

T11型

T12型

T14型

親子

コンテンポラリー

C11型

C12型

C13型

C14型

C15型

C16型

C17型

C18型

C19型

ナチュラルモダン

N14型

N16型

N17型

N41型

洋風

T11型

T12型

T14型

商品の色は、印刷の特性上、実物とは多少異なる場合がございますのでご了承ください。商品選択時には「カラーサンプル」等にて色調をご確認ください。
掲載価格には、消費税、ガラス代（ガラス組込商品を除く）、組立代、取付費、運賃等は含まれておりません。

C20型

C24型

C41型

C83型

C84型

T33型

T34型

シンプルモダン

M11型

M12型

M41型

M44型

C20型

C24型

C41型

C83型

C84型

T33型

T34型

シンプルモダン

M11型

M12型

M41型

M44型

枠バリエーション別 デザイン一覧

枠バリエーション
デザイン一覧
ハンドル一覧
商品紹介
枠別デザイン一覧
エントリーシステム
特長紹介
プライスリスト（価格表）
スペックリスト（仕様表）
受発注資料
部材構成
梱包内訳
エントリーシステム
部材価格表
共通部材 別途有償品
納まり図
寸法特注範囲
商品の納期区分について

片袖

コンテンポラリー

C11型

C12型

C13型

C14型

C15型

C16型

C17型

C18型

C19型

ナチュラルモダン

N14型

N16型

N17型

N41型

洋風

T11型

T12型

T14型

両袖

コンテンポラリー

C11型

C12型

C13型

C14型

C15型

C16型

C17型

C18型

C19型

ナチュラルモダン

N14型

N16型

N17型

N41型

洋風

T11型

T12型

T14型

商品の色は、印刷の特性上、実物とは多少異なる場合がございますのでご了承ください。商品選択時には「カラーサンプル」等にて色調をご確認ください。
掲載価格には、消費税、ガラス代（ガラス組込商品を除く）、組立代、取付費、運賃等は含まれておりません。

C20型

C24型

C41型

C83型

C84型

T33型

T34型

シンプルモダン

M11型

M12型

M41型

M44型

C20型

C24型

C41型

C83型

C84型

T33型

T34型

シンプルモダン

M11型

M12型

M41型

M44型

枠バリエーション別 デザイン一覧

親子入隅

コンテンポラリー

C11型

C12型

C13型

C14型

C15型

C16型

C17型

C18型

C19型

ナチュラルモダン

N14型

N16型

N17型

N41型

洋風

T11型

T12型

T14型

両開き

コンテンポラリー

C14型

C41型

洋風

T33型

商品の色は、印刷の特性上、実物とは多少異なる場合がございますのでご了承ください。商品選択時には「カラーサンプル」等にて色調をご確認ください。
掲載価格には、消費税、ガラス代（ガラス組込商品を除く）、組立代、取付費、運賃等は含まれておりません。

C20型

C24型

C41型

C83型

C84型

T33型

T34型

シンプルモダン

M11型

M12型

M41型

M44型

ポスト付子扉デザイン

C01P

M01P

N01P

■カラー対応

C01P

ポスト	オータムブラウン
表面材	ポートマホガニー・オータムブラウン

ポスト	ステンカラー
表面材	シャイングレー

ポスト	ブラック
表面材	アイリッシュパイン ハンドダウンチェリー

M01P

ポスト	シルバー
表面材	ナチュラルシルバー ミディアムチェリー 柿渋調

N01P

ポスト	ステンカラー
表面材	ミディアムチェリー アイリッシュパイン

ポスト	ブラック
表面材	柿渋調

玄関をもっと便利&安心に。

エントリーシステム

リモコンやカードでラクに
カギを開け閉めできるエントリーシステム。
子どもにもお年寄りにも使いやすい
先進のキースタイルが、
毎日の暮らしに便利&安心をもたらします。

【便利!】家族みんなに使いやすい!

カギを取り出す手間がありません。

子どもにもお年寄りにも簡単です。

二世帯住宅もひとつのキーでOKです。

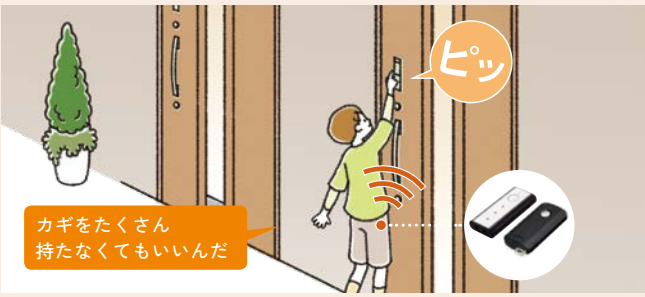

必要に応じてキーの数を増やせます。

電池切れになる前にお知らせします。

ハンドルのデザインも選べます。

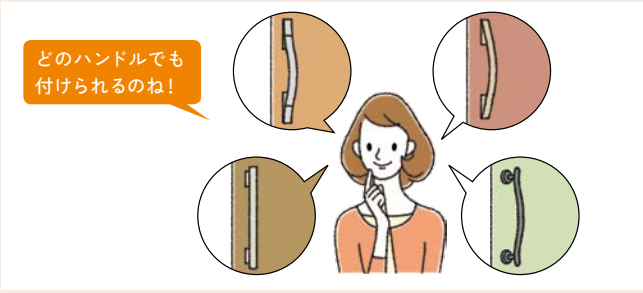

商品の色は、印刷の特性上、実物とは多少異なる場合がございますのでご了承ください。商品選択時には「カラーサンプル」等にて色調をご確認ください。
掲載価格には、消費税、ガラス代(ガラス組込商品を除く)、組立代、取付費、運賃等は含まれておりません。

ボタンでピッと
カギを開ける

タッチキー

［電池式］

▶P.80

カードやケータイで
ピッとカギを開ける

CAZAS+

カザスプラス

［電池式］

▶P.82

近づくだけでピッと
カギを開ける

システムキー

［AC100V式］

▶P.84

【安心！】防犯にもしっかり配慮！

ピッキング対策にも役立ちます。

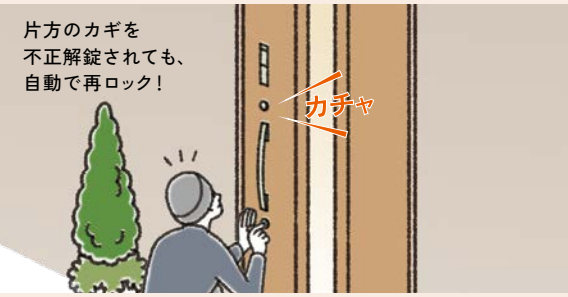

カードやリモコンキーを紛失しても、再登録で紛失分を無効化できるので“安心”。

カザスプラスの場合　　タッチキー・システムキーの場合

※カザスプラスは戸先側に、タッチキーとシステムキーは室内側に設置されています。

簡単にオートロックモードにも変更できます。

セキュリティサムターンで、ガラス破り対策も万全です。

※サムターン形状はジエスタ2になります。

エントリーシステムをご採用された お客様の声

わざわざ鞄から
カギを出さなくて
いいので使いやすい。

（26歳/女性）

ボタン1つというのは
とても簡単だし、
防犯性も高く
安心できます。

（31歳/男性）

孫の施錠忘れに
役立った。

（63歳/女性）

最初は難しいと
思ったけど、
すごく便利!!

（42歳/男性）

子どもを
抱いたままでも
ラクに開閉できるよう
になって嬉しい。

（34歳/女性）

※掲載しているドアの写真・イラストは断熱玄関ドアジエスタ２になります。

枠バリエーション
デザイン一覧
ハンドル一覧
商品紹介
枠別デザイン一覧
エントリーシステム
特長紹介
プライスリスト（価格表）
スペックリスト（仕様表）
受発注資料
部材構成
梱包内訳
エントリーシステム
部材価格表
共通部材 別途有償品
納まり図
寸法特注範囲
商品の納期区分について

タッチキー

[電池式]

リモコンタイプ
+¥75,000

リモコンキー 2個

キー付リモコンタイプ
+¥100,000

キー付リモコン 3個
非常用手動キー 3本

リモコンキーをバッグに入れたまま
ドアのボタンを押して解錠する、ワンタッチスタイル。

詳しくは動画
をチェック！

※イラストはイメージです。

こんなときにもしっかり対応！

停電！

電池式なので、停電時も問題なく使えます。万が一、電池がなくなっても、キー付リモコン内蔵の非常用手動キーでカギを開けることもできるので、入れなくなる心配はありません。

電池切れ！

電池が切れる前に
ランプの点滅（ドア側）やLEDの点滅（リモコン側）、ブザー音でお知らせ。

［ドア側］点滅後、数十回は動作するので、その間に電池を交換いただけます。

［リモコン側］万が一、電池が切れても、リモコンキーをリーダー部に密着させることで解錠できます。（密着認証モード）

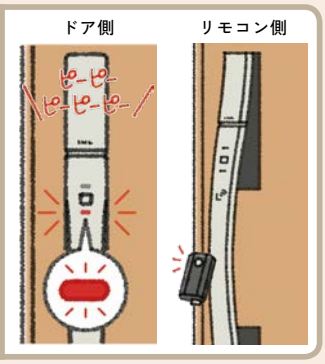

カギのかけ忘れ！

スイッチ一つで簡単に“オートロックモード”に設定可能。急いで出かける際も、うっかり閉め忘れを防止できます。ただし、家から外に出る時に手動でカギを開けた場合はオートロックになりません。ゴミ出しなどの際にリモコンキーを持たずに外へ出ても、閉め出される心配はありません。

※切替は室内側リーダーにて行います。

リモコン紛失！

お手元にあるすべての
リモコンキーを再登録すれば、
紛失したリモコンキーが無効化。
従来のカギのようにシリンダーごと
交換する必要はありません。

※再登録は室内側リーダーにて行います。

商品の色は、印刷の特性上、実物とは多少異なる場合がございますのでご了承ください。商品選択時には「カラーサンプル」等にて色調をご確認ください。
掲載価格には、消費税、ガラス代（ガラス組込商品を除く）、組立代、取付費、運賃等は含まれておりません。

帰宅時

リモコンキーをバッグやポケットに入れておく

ドアのボタンを押すと、2つのカギが自動で解錠

ドアを開けて室内に入る

ボタンを押すと閉まる
※オートロックにもできます。

外出時

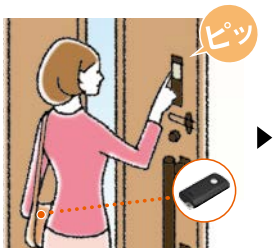

リモコンキーをバッグやポケットに入れたまま、ドアのボタンを押す

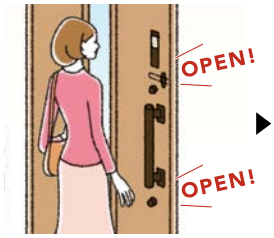

2つのカギが自動で解錠

ドアを開けて室外に出る

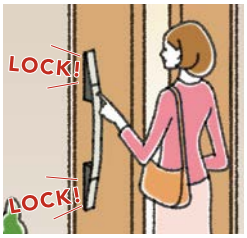

ボタンを押すと閉まる
※オートロックにもできます。

FAQ よくあるご質問

Q1 電気錠って、開けたのか閉めたのかがよくわからないんじゃないの？

「LEDの色」と「音」でお知らせするので、施解錠状態を簡単に確認できます。

施錠時（赤→緑）　解錠時（緑→赤）

Q2 自分で電池交換はできるの？

ネジを1本外すだけで簡単に交換できます。ドアのリーダー部分には「単三形(R6)アルカリ電池を8本」、リモコンキーには「コイン型リチウム電池CR2032を1つ」をご使用ください。

Q3 二世帯住宅で利用したいのですが…

1つのリモコンキーを何台のドアにでも登録できるので、玄関を別にした二世帯住宅でもご利用いただけます。

※リモコンキーのボタン操作をする場合、操作範囲内に登録済みのドアが複数あると同時に施解錠します。

Q4 リモコンキーの電波を傍受されてカギを開けられることはないの？

リモコンキーのカギ違い数は1845京(2^{64})通り。加えて高度な暗号化技術と複製防止技術を用いて通信を行っています。万一電波を傍受されても複製は不可能で、不正解錠される心配はありません。

Q5 リモコンキーの作動範囲はどれくらいなの？

リモコンキーのボタン操作による作動範囲は「室外が約3m」、「室内が約10m」となります。ただし、電波環境や障害物の有無で範囲が大きく変わるため、上記数値は保証値ではありません。

セット内容

《キー付リモコンタイプ》 おすすめ装備

《リモコンタイプ》

●キー付リモコン/リモコンキーは合計10個まで登録可能です。●キー付リモコン/リモコンキーは併用できます。●キー付リモコンの非常用キーはリクシルパーツショップのみでの取扱いとなります。●タッチキーでカードキーや遠隔操作機器はご利用いただけません。

便利なオプションアイテムをご用意

●追加用キー付リモコン（非常用キーなし）¥13,000/1個
●非常用キー ¥2,000/1本 ●追加用リモコンキー ¥9,000/1個

●リモコンキー用革ケース（牛革製）¥4,500/1個
リモコンキーと標準キーを一緒に収納できます。
※リモコンキー専用です。（キー付リモコンは収納できません。）
※オーナーキーは収納できません。

リクシルパーツショップでご購入いただけます。 リクシルパーツショップ LIXIL PARTS SHOP 検索 http://partsshop.lixil.co.jp/shop/

※詳しくはP.107をご覧ください。

※掲載しているドアの写真・イラストは断熱玄関ドアジエスタ２になります。

枠バリエーション
デザイン一覧
ハンドル一覧
商品紹介
枠別デザイン一覧
エントリーシステム
特長紹介
プライスリスト（価格表）
スペックリスト（仕様表）
受発注資料
部材構成
梱包内訳
エントリーシステム
部材価格表
共通部材 別途有償品
納まり図
寸法特注範囲
商品の納期区分について

CAZAS+

カザスプラス［ 電池式 ］

+ ¥50,000

カードキー 3枚

駅の改札は、カードやケータイでピッと通れる。
そんならくらくなスタイルをわが家の玄関に!

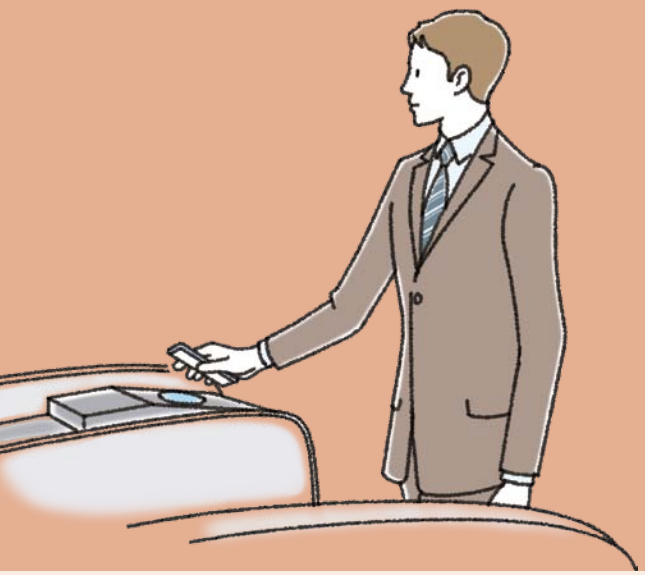

詳しくは動画をチェック！

※イラストはイメージです。

こんなときにもしっかり対応！

停電！

電池式なので、
停電時も問題なく使えます。
万が一、電池がなくなっても、
手動キーでカギを
開けることもできるので、
入れなくなる心配はありません。

電池切れ！

電池が切れる前に、
ランプの点滅やブザー音で
お知らせ。点滅後、
数十回は動作するので、その間に
電池を交換いただけます。

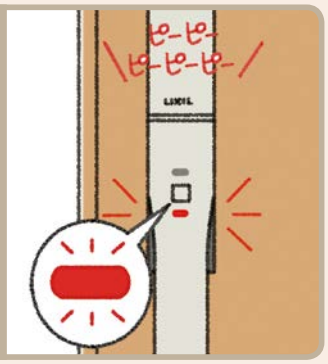

カギのかけ忘れ！

スイッチ一つで簡単に
“オートロックモード”に設定可能。
帰宅時のうっかり閉め忘れを
防止できます。ただし、
家から外に出る時には
オートロックになりません。
ゴミ出しなどの際に外へ出ても、
閉め出される心配はありません。

※切替は戸先側のスイッチにて行います。

カード紛失！

お手元にあるすべてのカードを
再登録すれば、
紛失したカードが無効化。
従来のカギのようにシリンダーごと
交換する必要はありません。

※再登録は戸先側のスイッチにて行います。

商品の色は、印刷の特性上、実物とは多少異なる場合がございますのでご了承ください。商品選択時には「カラーサンプル」等にて色調をご確認ください。
掲載価格には、消費税、ガラス代（ガラス組込商品を除く）、組立代、取付費、運賃等は含まれておりません。

帰宅時

ドアのボタンを押す

カードやケータイをかざすと、2つのカギが自動で解錠

手動で閉める
※オートロックにもできます。

外出時

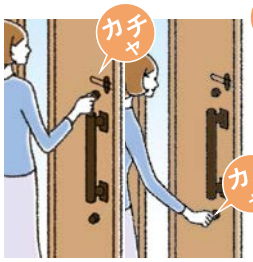

上下のサムターンを回して解錠

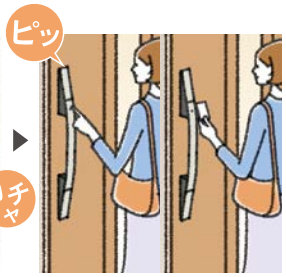

ドアのボタンを押して、カードまたはケータイをかざす

2つのカギが自動で閉まる

ケータイでも!

お手持ちの携帯電話がおサイフケータイ®対応機種ならカードキーの代わりに玄関のカギとしてご利用いただけます。(追加費用・追加手配品なし)

Edy対応カードでも!

電子マネー・楽天Edyに対応したカードなら、玄関のカギとしてご利用いただけます。

FAQ よくあるご質問

Q1 電気錠って、開けたのか閉めたのかがよくわからないんじゃないの?

「LEDの色」と「音」でお知らせするので、施解錠状態を簡単に確認できます。

施錠時(赤→緑)　解錠時(緑→赤)

Q2 自分で電池交換はできるの?

ネジを1本外すだけで簡単に交換できます。「単三形(R6)アルカリ電池を4本」をご使用ください。

Q3 隣の家がカザスプラスを使っていても開けられたりしない?

カザスプラスのカギ違い数は1845京(2^{64})通りもあり、同じカギが存在したり、カギが複製される心配はありません。

Q4 二世帯住宅で利用したいのですが…

1枚のカードキーを何台のドアにでも登録できるので、玄関を別にした二世帯住宅でもご利用いただけます。

Q5 カザスプラスを登録したおサイフケータイ®を買い替えた場合はどうすればいいの?

新たな機種で再登録すればOKです。なお、おサイフケータイ®非対応機種に買い替えた場合は、カードキーやキーホルダー型タグキーをお使いください。

Q6 楽天Edyを玄関キーとして使用するにはお金がかかりますか?

費用はかかりません。電子マネーの残高がなくても玄関キーとしてご使用いただけます。ただし、おサイフケータイ®対応機種に楽天Edyアプリをダウンロードする際の通信費用はご使用される方のご負担となります。

※カードキーのご利用は、カザスプラス専用のカードキー以外では、楽天Edy対応カードのみとなります。

＊「おサイフケータイ」および「おサイフケータイ」ロゴは、株式会社NTTドコモの登録商標です。＊「楽天Edy(ラクテンエディ)」は、楽天グループのプリペイド型電子マネーサービスです。

セット内容

カードキー 3枚　(裏面)

※3種共通のデザインとなります。

オーナーキー 1本
標準キー 4本

●おサイフケータイ®/楽天Edy対応カード/カードキー/キーホルダー型タグキーは、合計20件まで登録可能です。●カザスプラスでリモコンキーや遠隔操作機器はご利用いただけません。●おサイフケータイ®対応機種をカギとして使用される場合は、楽天Edyアプリのダウンロード・初期設定が必要です。楽天Edyアプリ導入方法は「楽天Edy」のオフィシャルサイトをご参照ください。http://www.rakuten-edy.co.jp/ ●すべてのおサイフケータイ®(携帯通信端末)で動作を保証するものではありません。

便利なオプションアイテムをご用意

カードキー(ブルー)
¥2,000/1枚

キーホルダー型タグキー(牛革製)
¥3,500/1個

リクシルパーツショップでご購入いただけます。
リクシルパーツショップ LIXIL PARTS SHOP
リクシルパーツショップ 検索
http://partsshop.lixil.co.jp/shop/

※詳しくはP.107をご覧ください。

※掲載しているドアの写真・イラストは断熱玄関ドアジエスタ2になります。

枠バリエーション
デザイン一覧
ハンドル一覧
商品紹介
枠別デザイン一覧
エントリーシステム
特長紹介
プライスリスト(価格表)
スペックリスト(仕様表)
受発注資料
部材構成
梱包内訳
エントリーシステム
部材価格表
共通部材別途有償品
納まり図
寸法特注範囲
商品の納期区分について

システムキー

[AC100V式]

リモコンタイプ
+¥105,000~

リモコンキー 2個

キー付リモコンタイプ
+¥130,000~

キー付リモコン 3個
非常用手動キー 3本

リモコンキーをバッグに入れておけば、ドアに近づくだけで解錠する、ノータッチスタイル。タッチモードへの切替も可能です。

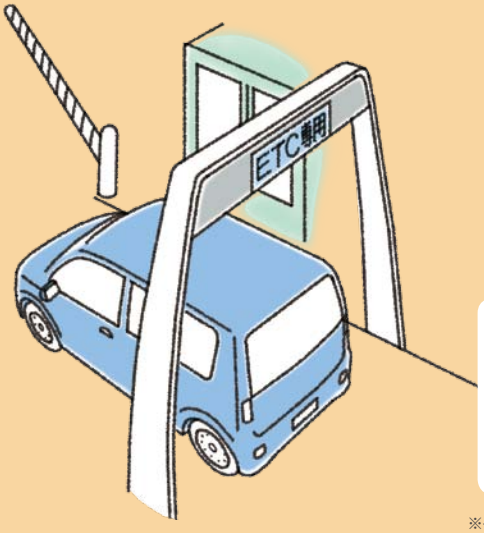

詳しくは動画をチェック！

※イラストはイメージです。

こんなときにもしっかり対応！

リモコン電池切れ！

リモコンキーの電池が切れる前に、「LED点滅」でお知らせ。
万が一、電池が切れても、リモコンキーをリーダー部に密着させることで解錠できます。
（密着認証モード）

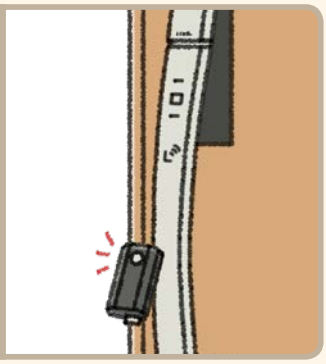

カギのかけ忘れ！

スイッチ一つで簡単に“オートロックモード”に設定可能。急いで出かける際も、うっかり閉め忘れを防止できます。ただし、家から外に出る時に手動でカギを開けた場合はオートロックになりません。ゴミ出しなどの際にリモコンキーを持たずに外へ出ても、閉め出される心配はありません。

※切替は室内側リーダーにて行います。

リモコン紛失！

お手元にあるすべてのリモコンキーを再登録すれば、紛失したリモコンキーが無効化。従来のカギのようにシリンダーごと交換する必要はありません。

※再登録は室内側リーダーにて行います。

リモコンキー忘れ！

万が一、リモコンキーを忘れてしまっても、暗証番号で解錠することができます。

※オプションのシークレットスイッチの設置が必要です。

商品の色は、印刷の特性上、実物とは多少異なる場合がございますのでご了承ください。商品選択時には「カラーサンプル」等にて色調をご確認ください。
掲載価格には、消費税、ガラス代（ガラス組込商品を除く）、組立代、取付費、運賃等は含まれておりません。

▶ ノータッチモードの場合（タッチモードの操作性はタッチキー（P.81）と同じです。）

帰宅時

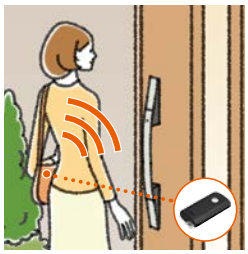

リモコンキーをバッグやポケットに入れておく

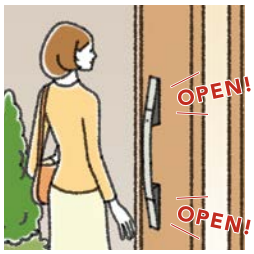

ドアに近づくと、2つのカギが自動で解錠

ドアを開けて室内に入る

ボタンを押すと閉まる
※オートロックにもできます。

外出時

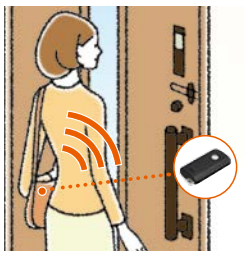

リモコンキーをバッグやポケットに入れておく

ドアに近づくと、2つのカギが自動で解錠

ドアを開けて室外に出る

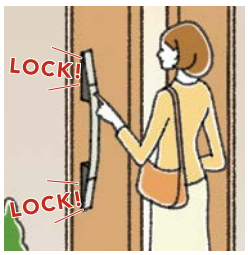

ボタンを押すと閉まる
※オートロックにもできます。

▶ リビングなどから、遠隔操作で解錠！

玄関でドアホン※のボタンを押す

モニターを確認し、テレビドアホン※を操作する

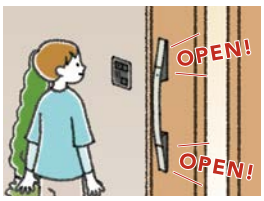

ドアが解錠する

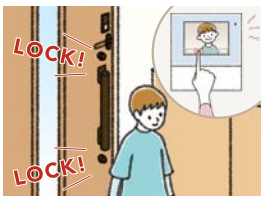

テレビドアホンで閉める
※オートロックにもできます。

※オプションのドアホンとテレビドアホンの設置が必要です。

FAQ よくあるご質問

Q1 電気錠って、開けたのか閉めたのかがよくわからないんじゃないの？

「LEDの色」と「音」でお知らせするので、施解錠状態を簡単に確認できます。

施錠時（赤→緑）

解錠時（緑→赤）

Q2 リモコンキーの電波を傍受されてカギを開けられることはないの？

リモコンキーのカギ違い数は1845京（2^{64}）通り。加えて高度な暗号化技術と複製防止技術を用いて通信を行っています。万一電波を傍受されても複製は不可能で、不正解錠される心配はありません。

Q3 リモコンキーの作動範囲はどれくらいなの？

リモコンキーのボタン操作による作動範囲は「室外が約3m」、「室内が約10m」となります。ただし、電波環境や障害物の有無で範囲が大きく変わるため、上記数値は保証値ではありません。

セット内容

《キー付リモコンタイプ》 おすすめ装備

《リモコンタイプ》

●キー付リモコン/リモコンキーは合計10個まで登録可能です。●キー付リモコン/リモコンキーは併用できます。●キー付リモコンの非常用キーはリクシルパーツショップのみでの取扱いとなります。●システムキーでカードキーはご利用いただけません。

便利なオプションアイテムをご用意

- 追加用キー付リモコン（非常用キーなし）¥13,000/1個
- 非常用キー ¥2,000/1本 ●追加用リモコンキー ¥9,000/1個

- リモコンキー用革ケース（牛革製）¥4,500/1個

リモコンキーと標準キーを一緒に収納できます。
※リモコンキー専用です。（キー付リモコンは収納できません。）
※オーナーキーは収納できません。

リクシルパーツショップでご購入いただけます。 LIXIL PARTS SHOP リクシルパーツショップ 検索 http://partsshop.lixil.co.jp/shop/

※詳しくはP.107をご覧ください。

※掲載しているドアの写真・イラストは断熱玄関ドアジエスタ２になります。

枠バリエーション
デザイン一覧
ハンドル一覧
商品紹介
枠別デザイン一覧
エントリーシステム
特長紹介
プライスリスト（価格表）
スペックリスト（仕様表）
受発注資料
部材構成
梱包内訳
エントリーシステム
部材価格表
共通部材 別途有償品
納まり図
寸法特注範囲
商品の納期区分について

システムキーをさらに便利に！

“遠隔操作機器”

システムキーなら、多彩な遠隔操作機器と連動が可能です。
わざわざ玄関まで行かなくても、たとえば2階のリビングや寝室から、来訪者の確認やカギの施解錠ができます。

どこでも確認・施解錠

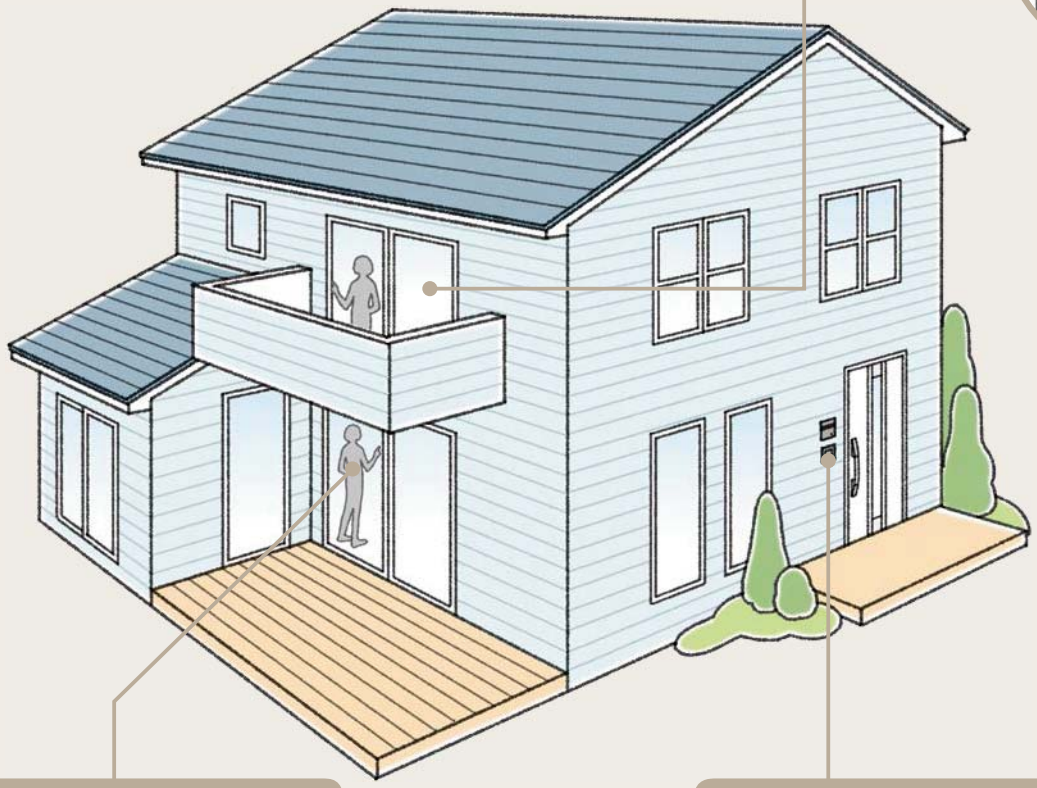

リビングで確認・施解錠

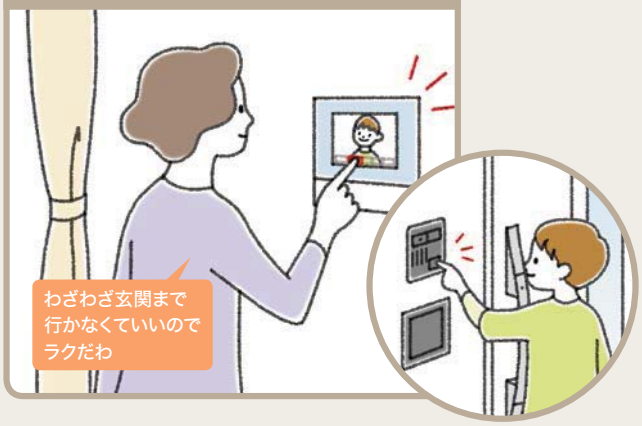

暗証番号で解錠

■ 電気錠操作押ボタン（EK3850W）

・リビングなどの離れた場所から、
ワンタッチで施解錠できます。

■ シークレットスイッチ（EK3822B）

・暗証番号を入力して、解錠が可能です。
・施錠時は暗証番号の入力は不要です。

※( )の品番はパナソニック(株)の商品コードです。

商品の色は、印刷の特性上、実物とは多少異なる場合がございますのでご了承ください。商品選択時には「カラーサンプル」等にて色調をご確認ください。
掲載価格には、消費税、ガラス代(ガラス組込商品を除く)、組立代、取付費、運賃等は含まれておりません。

テレビドアホンのご紹介

詳しくは各メーカーのカタログやホームページをご覧ください。

■パナソニック製 住まいるサポ

■ カラーカメラ付玄関子機（WQD872B）

・玄関が暗くても赤外線照射で撮像し、来訪者を確認できます。
・薄型＆小型タイプ
・「ワイドに撮れる」機能付き

■ 住まいるサポS型親機（WQH500WK）

・5型画面で来訪者の顔を確認しながら施解錠ができます。
・不在時でもお客様を録画し、要件を録音できます。

オプション

■ 住まいるサポ増設副親機（WQH552WK）

・複数のお部屋にモニターを設置すれば、家のどこにいても応対可能。
室内間の通話もできます。寝室や子ども部屋にもおすすめです。

※副親機のモニターは3.5型になります。

※( )の品番はパナソニック(株)の商品コードです。
※「住まいるサポ」はパナソニック(株)の登録商標です。

■アイホン製 ROCOタッチ7

■ カメラ付玄関子機（WJ-DA）

・光の乱反射によるレンズの映り込みを防ぎ、結露によるレンズの曇りも低減します。
・夜間、玄関子機の呼出ボタンを押されると、自動でＬＥＤ照明が点灯。

■ モニター付親機（WJ-4MED-T）

・タッチパネル式の7型大画面で来訪者の顔を大きく映しながら、施解錠ができます。
・カメラ付玄関子機は広角カメラの採用で、左右約170°まで確認できます。
・留守中でも来訪者を録画します（本体：最大40件）。
また、ＳＤカード（市販品）の使用で、最大1,000件まで保存できます。

オプション

■ モニター付ワイヤレス子機（WJ-4WD）

・家中どこにいても来訪者の応対や施解錠ができます。
・室内間の通話もできるので、寝室や子供部屋にもおすすめです。

※モニターサイズは2.4型です。

※( )の品番はアイホン(株)の商品コードです。
※「ROCOタッチ7」はアイホン(株)の登録商標です。

遠隔操作機器　プラン一覧

※遠隔操作機器の取付け工事には、AC100V電源の配線など有資格者（電気工事士）の作業が必要です。

プラン		室　外	玄関ドア	玄関ホール	
ベースプラン システムキーの基本セットです。リモコンキー、タッチモード/ノータッチモードで解錠の他、玄関ホールからコントローラーユニットで施解錠操作ができます。 キー付リモコンタイプ：¥130,000 リモコンタイプ　：¥105,000					
スタンダードプラン 玄関まで行かなくても、リビングや2階のお部屋から施解錠操作と状態確認ができます。 ベースプランから＋¥6,610					
ナンバーキープラン スタンダードプランの機能に加えて、シークレットスイッチから暗証番号入力で解錠できます。 ベースプランから＋¥47,210					
モニタープラン※3 カラーモニターで来訪者を確認してから通話や施解錠操作ができます。また、応答の録画もできます。	パナソニック ベースプランから ＋¥74,000				
	アイホン ベースプランから ＋¥72,000				
マルチプラン※3 モニタープランの機能に加えて、シークレットスイッチから暗証番号入力で解錠できます。	パナソニック ベースプランから ＋¥114,600	 			
	アイホン ベースプランから ＋¥112,600	 			

※1 オプションの「電気錠操作押ボタン」は合計8台まで増設可能です。
　パナソニック製「住まいるサポ増設副親機」は合計4台まで、「カラーカメラ付玄関子機」は合計3台まで増設可能です。
　アイホン製「モニター付ワイヤレス子機」は合計3台まで、「カメラ付玄関子機」は合計4台まで増設可能です。
※2 キー付リモコンは3個入り、リモコンキーは2個入りとなります。
※3 モニタープラン、マルチプランには、各社のオプション品をそれぞれ接続することができます。
　詳細は、パナソニック㈱もしくはアイホン㈱のカタログやホームページをご確認いただくか、下記までお問い合わせください。

パナソニック製品（青文字）に関するご相談、お問い合せは	パナソニックお客様ご相談センター	**0120−878−365**（受付時間 9:00～20:00）（年中無休） ※携帯電話・PHSからもご利用いただけます。
アイホン製品（赤文字）に関するご相談、お問い合せは	アイホンお客様ご相談センター	**0120−141−092**（受付時間 9:00～17:30）（土、日、祝日および年末・年始、ゴールデンウィークを除く） ※携帯電話からは0565-43-1390へおかけください。

玄関ドア・リモコンキー・コントローラーユニット（オレンジ文字）に関しては、LIXILへお問い合わせください。

※「住まいるサポ」はパナソニック㈱の登録商標です。　※「ROCOタッチ7」はアイホン㈱の登録商標です。

商品の色は、印刷の特性上、実物とは多少異なる場合がございますのでご了承ください。商品選択時には「カラーサンプル」等にて色調をご確認ください。
掲載価格には、消費税、ガラス代（ガラス組込商品を除く）、組立代、取付費、運賃等は含まれておりません。

室内(リビングなど) オプション※1	機能一覧																
	①リモコンでの施解錠	②リモコンを携帯してタッチボタンで施解錠	③玄関ホールから施解錠	④タッチモード・ノータッチモードで切替え可能	⑤自動施錠ON／OFF切替え	⑥報知・警報モード切替え	⑦不正解錠防止機能	⑧しめ忘れ防止機能	⑨リモコン置忘れアラーム	⑩リモコン認証範囲切替え	⑪リモコンが電池切れでも解錠、密着認証機能	⑫リビングや2階のお部屋からドアの施解錠操作と状態確認	⑬暗証番号で解錠	⑭室外からボタンで施錠	⑮インターホン通話・録画	⑯ワイヤレス子機	⑰完全分離型の独立二世帯住宅に対応
	●	●	●	●	●	●	●	●	●	●	●	—	—	—	—	—	—
電気錠操作押ボタン ¥6,500 ＋ 取付プレート ¥110	●	●	●	●	●	●	●	●	●	●	●	●	—	—	—	—	—
電気錠操作押ボタン ¥6,500 ＋ 取付プレート ¥110	●	●	●	●	●	●	●	●	●	●	●	●	●	●	—	—	—
住まいるサポ増設副親機 ¥43,000 カラーカメラ付玄関子機 ¥25,000 電気錠操作押ボタン ¥6,500 ＋ 取付プレート ¥110	●	●	●	●	●	●	●	●	●	●	●	●	—	—	●	—	—
モニター付ワイヤレス子機 ¥26,000 カメラ付玄関子機 ¥24,000 電気錠操作押ボタン ¥6,500 ＋ 取付プレート ¥110	●	●	●	●	●	●	●	●	●	●	●	●	—	—	●	●	●
住まいるサポ増設副親機 ¥43,000 カラーカメラ付玄関子機 ¥25,000 電気錠操作押ボタン ¥6,500 ＋ 取付プレート ¥110	●	●	●	●	●	●	●	●	●	●	●	●	●	●	●	—	—
モニター付ワイヤレス子機 ¥26,000 カメラ付玄関子機 ¥24,000 電気錠操作押ボタン ¥6,500 ＋ 取付プレート ¥110	●	●	●	●	●	●	●	●	●	●	●	●	●	●	●	●	●

機能一覧

①リモコンでの施解錠	リモコンキーのボタン操作でドアから離れた所でも施解錠できます。(操作範囲は、室外約3m、室内約10m以内)(※4)
②リモコンを携帯して タッチボタンで施解錠	リモコンキーを携帯してドアのタッチボタン操作で施解錠できます。(室内外とも約80cm)(※4)
③玄関ホールから施解錠	玄関脇についているコントローラーユニットのボタン操作で施解錠できます。
④タッチモード・ノータッチモードで切替可能	リモコンキーを携帯してボタンを押すだけで解錠するタッチモード、近づくだけで解錠するノータッチモードに切替えできます。(室内外とも約80cm)(※4)
⑤自動施錠ON/OFF切替	電動で解錠後、ドアを開閉した時、自動的に施錠する/しない(ON/OFF)を選べます。(※5)
⑥報知・警報モード切替	報知モード:ドアを開けると音が鳴り開閉をお知らせします。 警報モード:こじ開けやカギ、サムターンを手で回して解錠すると警報音が鳴ります。
⑦不正解錠防止機能	1つめのカギが開けられてから20秒以内に2つめのカギを開けなければ自動的にカギが再ロックされピッキングなどの不正解錠を防止します。
⑧しめ忘れ防止機能	電動で解錠したあと30秒間ドアを開けないと、しめ忘れ・誤解錠操作と判断し、自動的に施錠します。

⑨リモコン置忘れアラーム	リモコンキーを玄関ドア付近に置き忘れると30秒後から定期的にアラームでお知らせします。
⑩リモコン認証範囲切替	リモコンキーの認証範囲(リーダーからの距離)を『広い』『狭い(※「広い」の約70%)』の2段階で切替えられます。
⑪リモコンが電池切れでも解錠、密着認証機能	万が一、リモコンキーの電池が切れても、室外側リーダーに電池切れリモコンを密着させれば解錠できます。
⑫リビングや2Fのお部屋からドアの施解錠操作と状態確認	玄関から離れた場所からでも施解錠状態の確認ができ、錠の操作ができます。
⑬暗証番号で解錠	シークレットスイッチで4桁の暗証番号を入力すると解錠できます。
⑭室外からボタンで施錠	シークレットスイッチから施錠できます。(暗証番号の入力不要)
⑮インターホン通話・録画	カラーモニターで来訪者の確認、通話ができ、応答を録画もできます。 カラーモニターからの施解錠も可能です。
⑯ワイヤレス子機	家の中のどこにいても、来訪者の応対や解錠ができます。
⑰完全分離型の独立二世帯住宅に対応	各世帯間で相互に呼出、通話することや不在時の来訪者からの呼出を他世帯へ自動転送することなどができます。

※4 障害物や電波状況など周囲の環境の影響を受けるため、保証値ではありません。
※5 自動施錠機能OFFの時でも「不正解錠防止機能」と「しめ忘れ防止機能」は作動します。

パナソニック製テレビドアホン使用時

■接続例

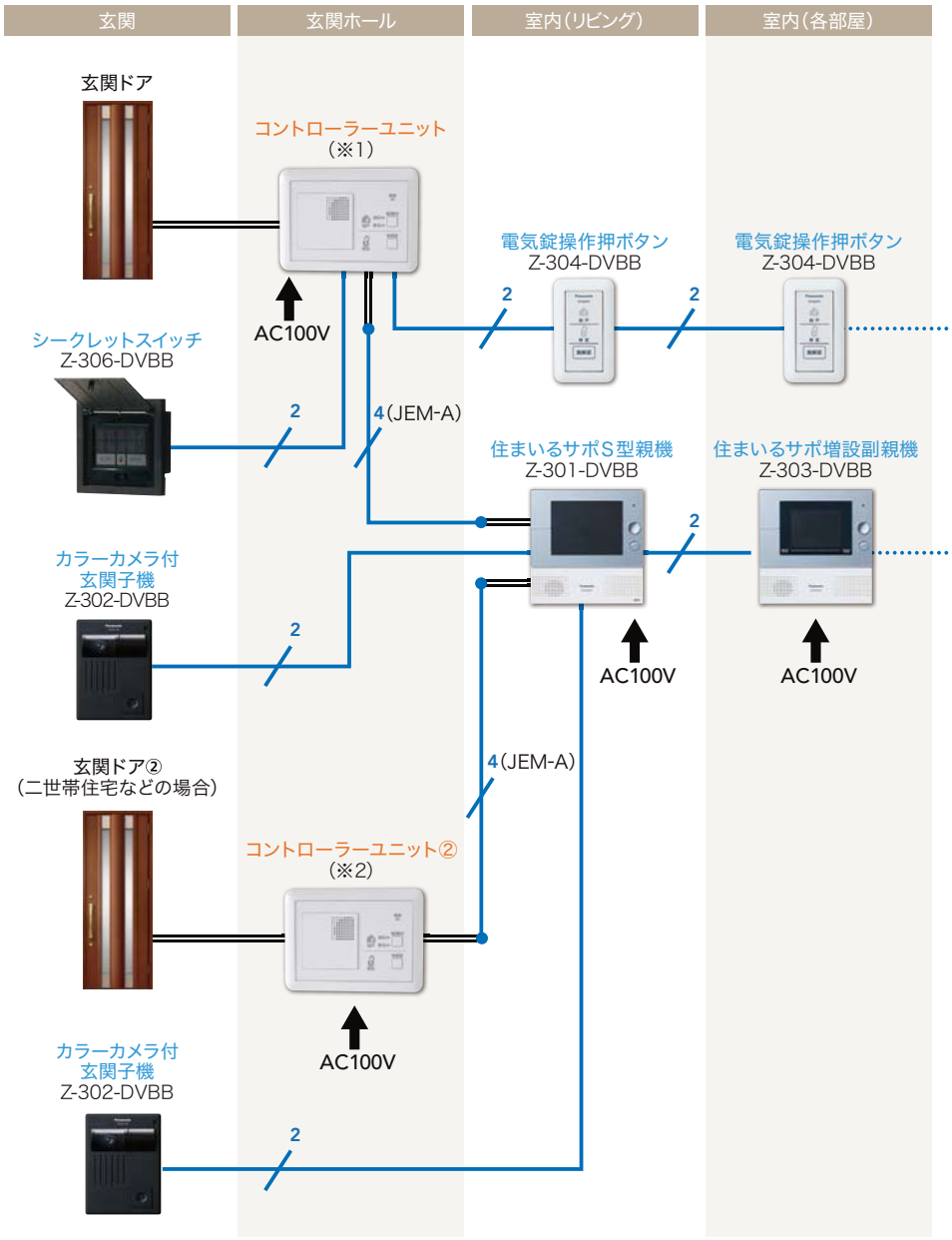

- 黒色[═══]の配線コードは、同梱品です。
- 青色[———]の配線コードは、現場手配品です。AE 線などの平行ポリエチレン絶縁ビニール被ふくケーブルを手配し、下記『接続可能距離』を参考に施工してください。

※1）コントローラーユニットはエントリーセットに同梱されています。

※2）玄関ドア1台に対して、コントローラーユニットが1台必要です。住まいるサポS型親機には、コントローラーユニットが2台まで接続することができ、各ドアホン子機と連動して使用できます。

※コントローラーユニットには掲載品以外のJEM-A接続に対応しているドアホンを接続して使用できます。

配線区間＼使用電源	φ0.65㎜ または 0.5㎟	φ0.9㎜ または 0.75㎟
コントローラーユニット～住まいるサポS型親機（※3）	50m	
コントローラーユニット～電気錠操作押ボタン		
コントローラーユニット～シークレットスイッチ		
住まいるサポS型親機～玄関子機	50m	100m
住まいるサポS型親機～副親機	100m	
コントローラーユニット～玄関ドア	躯体内配線コード（10m）使用	

※3）同梱の接続配線（JEM-A接続コード）は長さが0.4mです。延長する場合は、現場手配の配線ケーブルを継ぎ足してください。

■取付け用現場手配部品一覧

商品名	商品コード	取付け用部材（※1）
コントローラーユニット（エントリーセット同梱）		JIS 3コ用 スイッチボックス（深型）（※2）（※3） パナソニック㈱製 押え金具3連［品番:WN3998］（※2）
電気錠操作押ボタン	Z-304-DVBB	JIS 1コ用 スイッチボックス はさみ金具 押さえ金具（1連用）
取付プレート（操作押ボタン用）	Z-305-DVBB	
シークレットスイッチ	Z-306-DVBB	JIS 2コ用 スイッチボックス（カバー付）
取付プレート（シークレットスイッチ用）	Z-307-DVBB	
住まいるサポS型親機（5型モニター）	Z-301-DVBB	JIS 2コ用 スイッチボックス（※3） パナソニック㈱製 はさみ金具（20コ入）［品番:WN3992K020］ パナソニック㈱製 押え金具2連［品番:WN3997］
カラーカメラ付玄関子機	Z-302-DVBB	JIS 1コ用 スイッチボックス 直付け可
住まいるサポ増設副親機	Z-303-DVBB	JIS 1コ用 スイッチボックス（※3） パナソニック㈱製 はさみ金具（20コ入）［品番:WN3992K020］ パナソニック㈱製 押え金具1連（20コ入）［品番:WN3996020］

※配線ケーブルは、『システム配線図』を参考に手配してください。尚、複数の機器間の配線ケーブルを同一シースで配線することはできません。

※1）各機器の取付けには、左記部材の内、いずれか1つが必要になります。はさみ金具、押さえ金具に品番が記載されている場合は、記載されている品番以外のものは使用できません。

※2）取付けの壁面より、奥行きは47mm以上必要になります。

※3）スイッチボックスを使用する場合は、内線規程により、ボックス用絶縁セパレータをご使用ください。

商品の色は、印刷の特性上、実物とは多少異なる場合がございますのでご了承ください。商品選択時には「カラーサンプル」等にて色調をご確認ください。
掲載価格には、消費税、ガラス代（ガラス組込商品を除く）、組立代、取付費、運賃等は含まれておりません。

■システム配線図

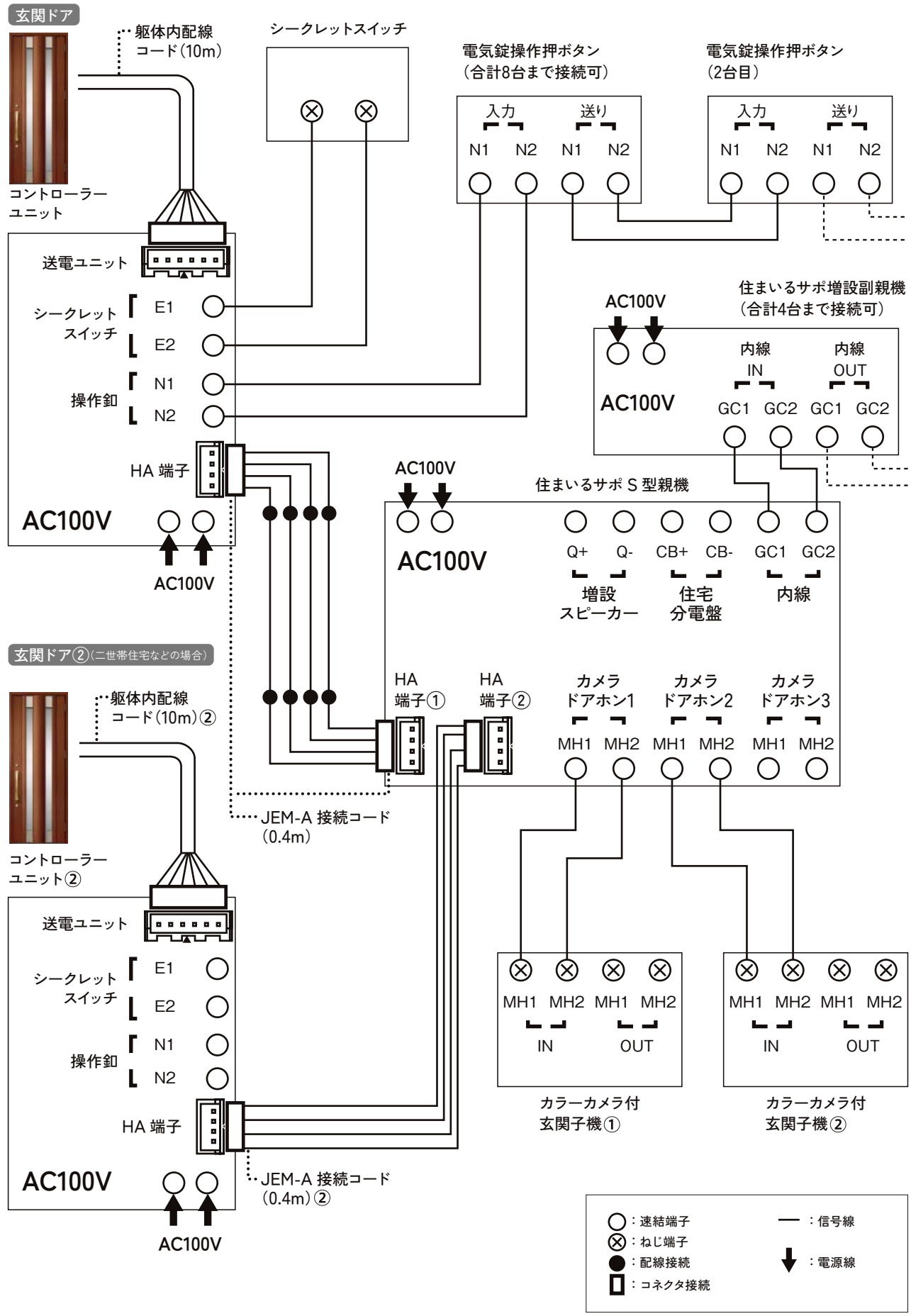
玄関ドア
躯体内配線
コード(10m)
シークレットスイッチ
電気錠操作押ボタン
(合計8台まで接続可)
入力
送り
N1
N2
電気錠操作押ボタン
(2台目)
コントローラー
ユニット
送電ユニット
シークレット
スイッチ
E1
E2
操作釦
N1
N2
HA 端子
AC100V
住まいるサポ増設副親機
(合計4台まで接続可)
内線
IN
内線
OUT
GC1
GC2
住まいるサポ S 型親機
Q+
Q-
CB+
CB-
増設
スピーカー
住宅
分電盤
内線
玄関ドア②(二世帯住宅などの場合)
躯体内配線
コード(10m)②
HA
端子①
HA
端子②
カメラ
ドアホン1
カメラ
ドアホン2
カメラ
ドアホン3
MH1
MH2
JEM-A 接続コード
(0.4m)
コントローラー
ユニット②
JEM-A 接続コード
(0.4m)②
カラーカメラ付
玄関子機①
カラーカメラ付
玄関子機②
:速結端子
:ねじ端子
:配線接続
:コネクタ接続
:信号線
:電源線

アイホン製テレビドアホン使用時

■接続例

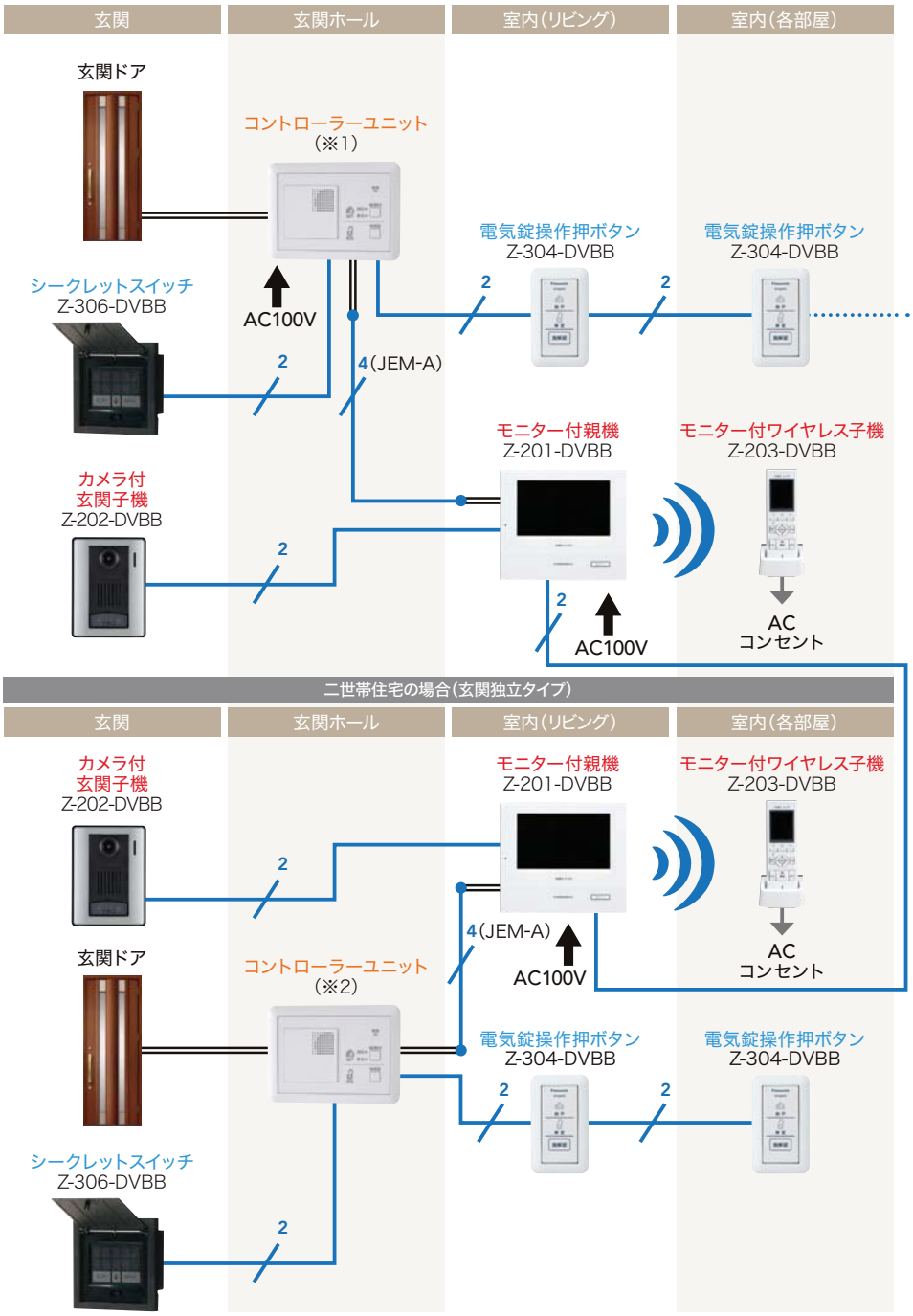

- 黒色[═══]の配線コードは、同梱品です。
- 青色[——]の配線コードは、現場手配品です。AE 線などの平行ポリエチレン絶縁ビニール被ふくケーブルを手配し、下記『接続可能距離』を参考に施工してください。

※1）コントローラーユニットはエントリーセットに同梱されています。

※2）玄関ドア1台に対して、コントローラーユニットが1台必要です。各世帯に、カメラ付玄関子機最大4台、モニター付親機最大1台、モニター付ワイヤレス子機最大3台まで接続することができます。

※モニター付親機やモニター付ワイヤレス子機から他世帯の玄関ドアは操作できません。

※コントローラーユニットには掲載品以外のJEM-A接続に対応しているドアホンを接続して使用できます。

配線区間＼使用電源	φ0.65㎜	φ0.9㎜
コントローラーユニット～モニター付親機（※3）	50m	
コントローラーユニット～電気錠操作押ボタン		
コントローラーユニット～シークレットスイッチ		
モニター付親機～カメラ付玄関子機	50m	100m
モニター付親機～モニター付ワイヤレス子機	見通し約100m	
コントローラーユニット～玄関ドア	躯体内配線コード（10m）使用	

※3）同梱の接続配線（JEM-A接続コード）は長さが0.4mです。延長する場合は、現場手配の配線ケーブルを継ぎ足してください。

■電波について

ROCOタッチ7は、1,895.616～1,902.528MHzの全帯域を使用する無線設備であり、時分割多元接続方式広帯域デジタルコードレス電話を示す下記のマークが表示されています。（一般社団法人 電波産業会標準規格「ARIB STD－T101」準拠）

1.9—D

ROCOタッチ7は、Digital Enhanced Cordless Telecommunicationsに準拠した日本国内向けの通信方式です。
ROCOタッチ7の制約事項についてはアイホン㈱のカタログまたはホームページをご確認ください。

■取付け用現場手配部品一覧

商品名	商品コード	取付け用部材（※1）
コントローラーユニット（エントリーセット同梱）		JIS 3コ用 スイッチボックス（深型）（※2）（※3） パナソニック㈱製 押え金具3連［品番:WN3998］（※2）
電気錠操作押ボタン	Z-304-DVBB	JIS 1コ用 スイッチボックス はさみ金具 押さえ金具（1連用）
取付プレート（操作押ボタン用）	Z-305-DVBB	
シークレットスイッチ	Z-306-DVBB	JIS 2コ用 スイッチボックス（カバー付）
取付プレート（シークレットスイッチ用）	Z-307-DVBB	
モニター付親機	Z-201-DVBB	JIS 2コ用または3コ用スイッチボックス
カメラ付玄関子機	Z-202-DVBB	JIS 1コ用 スイッチボックス

※配線ケーブルは、『システム配線図』を参考に手配してください。尚、複数の機器間の配線ケーブルを同一シースで配線することはできません。

※1）各機器の取付けには、左記部材の内、いずれか1つが必要になります。はさみ金具、押さえ金具に品番が記載されている場合は、記載されている品番以外のものは使用できません。

※2）取付けの壁面より、奥行きは47mm以上必要になります。

※3）スイッチボックスを使用する場合は、内線規程により、ボックス用絶縁セパレータをご使用ください。

商品の色は、印刷の特性上、実物とは多少異なる場合がございますのでご了承ください。商品選択時には「カラーサンプル」等にて色調をご確認ください。
掲載価格には、消費税、ガラス代（ガラス組込商品を除く）、組立代、取付費、運賃等は含まれておりません。

■システム配線図

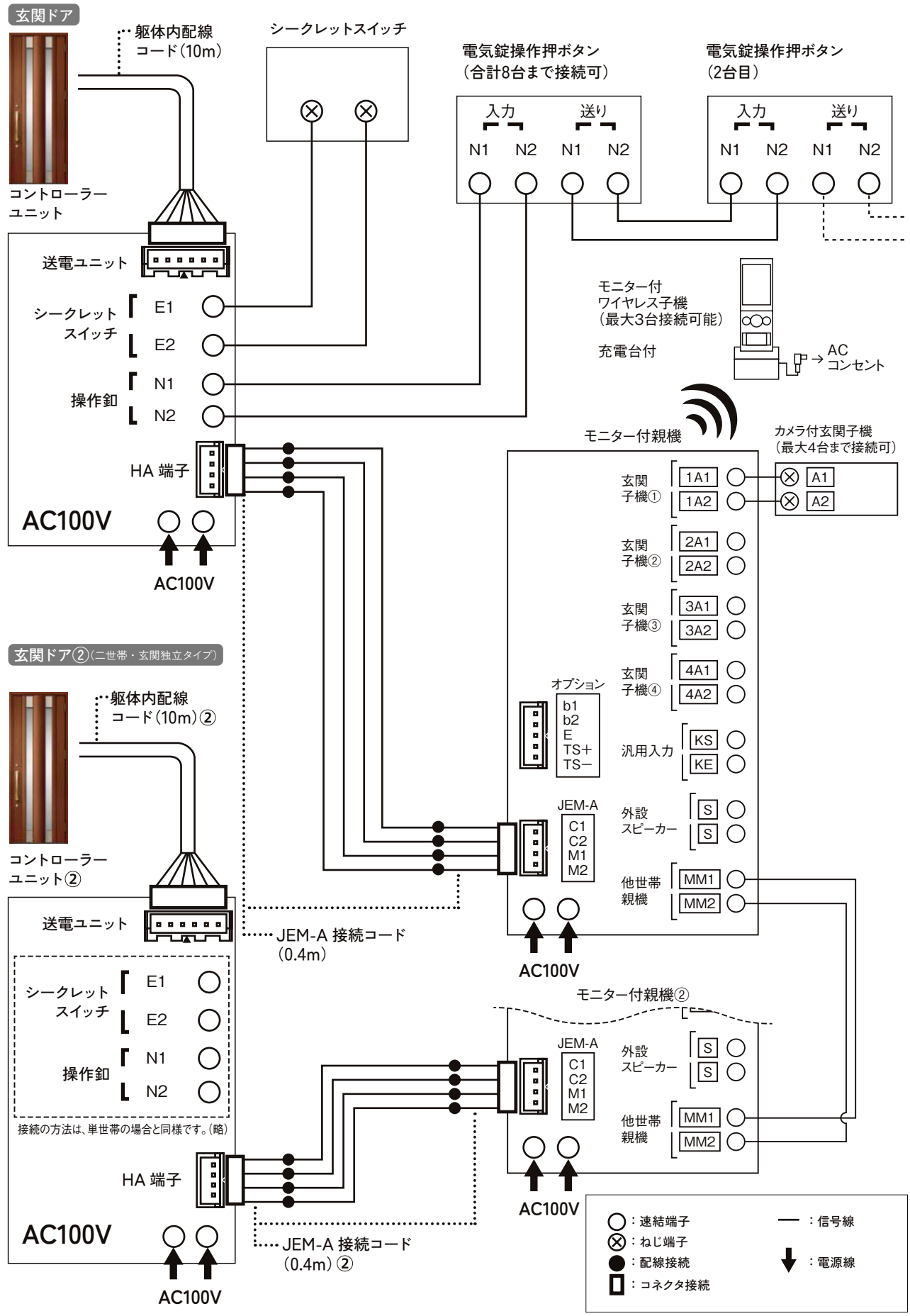
玄関ドア
躯体内配線
コード(10m)
シークレットスイッチ
電気錠操作押ボタン
(合計8台まで接続可)
電気錠操作押ボタン
(2台目)
入力
送り
N1
N2
コントローラー
ユニット
送電ユニット
シークレット
スイッチ
E1
E2
操作釦
N1
N2
HA 端子
AC100V
モニター付
ワイヤレス子機
(最大3台接続可能)
充電台付
AC
コンセント
モニター付親機
カメラ付玄関子機
(最大4台まで接続可)
玄関
子機①
1A1
1A2
A1
A2
玄関
子機②
2A1
2A2
玄関
子機③
3A1
3A2
玄関
子機④
4A1
4A2
オプション
b1
b2
E
TS+
TS−
汎用入力
KS
KE
JEM-A
C1
C2
M1
M2
外設
スピーカー
S
S
他世帯
親機
MM1
MM2
玄関ドア②(二世帯・玄関独立タイプ)
躯体内配線
コード(10m)②
コントローラー
ユニット②
JEM-A 接続コード
(0.4m)
モニター付親機②
接続の方法は、単世帯の場合と同様です。(略)
JEM-A 接続コード
(0.4m)②
○：速結端子
⊗：ねじ端子
●：配線接続
▯：コネクタ接続
—：信号線
↓：電源線

商品選定にあたって

- エントリーシステムは後付けできませんので、事前打ち合わせを十分に行ってください。
- カザスプラスの場合、室内側からの解錠はサムターン手動操作になります。カードキーでの解錠はできません。
- 手動での解錠動作後は、扉を開閉しても自動施錠されません。必ず施錠操作を行ってください。
- エントリーシステムは防犯建物部品に対応しておりません。

設置場所のご注意

次のような場所への玄関ドアの設置は避けてください。

- 本製品の使用可能範囲は-10℃～ 50℃、使用周囲湿度範囲は20%～ 90%RHです。
  温度が上昇するところ（直射日光・直接暖房が当たるところ・ボイラーの近く等）や-10℃よりも温度が低くなる場合があるところ、
  通気性が悪く湿気の多いところには使用しないでください。また、寒冷地では、風除室を設置してのご使用をおすすめします。
- 軒が短く扉を開けた際に扉に直接雨水がかかるところ。
- 他の電波式機器や他のエントリーシステム付きドアから2m以内のところ。
- パソコンやテレビなどの電波的なノイズを出す電化製品から1m以内のところ。
- **玄関ドアとコントローラーユニットは電波により無線通信を行っております。**
  コントローラーユニットの設置は、次の条件をすべて満たす場所にしてください。
  ❶玄関ドアの室内リーダーから5m以内　❷付属の配線コード（10m）が届く範囲
  ❸玄関ドアが見通せる場所
- 屋内に取付ける機器（コントローラーユニット、ドアホンなど）は、次のような設置場所は避けてください。故障や感電、作動が安定しないなどの原因になります。
  水や雨のかかる場所や直接湯気がかかる場所、湿気の多い場所／極端に寒い場所・暑い場所（冷暖房の近くや直射日光の当る場所）／金属物の壁面／電子レンジやパソコンなどの家電商品やOA機器が2m以内にある場所／機器の近くで、直流電圧で駆動するベルやモーターなどの機器が動作している場所／機器の近く（10m以内）で、マイクロ波治療器を使用している場所

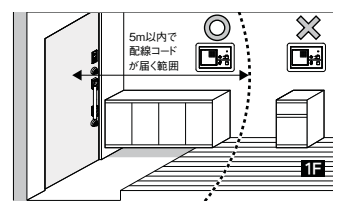

ご使用上の注意事項

【カザスプラス・タッチキー・システムキー共通】

- 心臓ペースメーカなどの植込み型医療機器を装着されている方は、ドアのリーダーからの電波が植込み型医療機器の作動に影響を与えるおそれがありますので、認証または登録モード中はリーダーの(ﾟ)マークから22cm以内に植込み型医療機器が近づかないようにしてください。
- 分解や修理、改造を行わないでください。機器の故障や感電によりケガをするおそれがあります。
  また、本機器は総務省の技術基準に適合しており、改造すると法律により罰せられることがあります。
- 外に出る際はリモコンキー・カードキーだけでなく、必ず通常のカギもお持ちください。電池切れ・停電・故障時等解錠できなくなる場合があります。
- 動作中にサムターンにふれたり、ドアを開けたりしないでください。錠が枠に当りキズがつくおそれや一時的にサムターンが固くなることがあります。
- 自動施錠ONの場合、リモコンキーやカードキーなど電動操作で解錠した後は自動施錠されます。
  帰宅時など、荷物と一緒にリモコンキー・カードキーを室内に置いて、もう一度外に出ないようにしてください。
  予期せずドアが閉まり、閉め出されるおそれがあります。
- 故障の原因となりますので機器全般において以下の使用方法をお守りください。
  (1)機器に水をかけたり、水に浸けるなどしないでください。(2)ストーブの近くや窓際、車のダッシュボードの上など高温となる場所に置かないでください。
  (3)加湿器などの湯気の近くに置かないください。(4)落下などによる衝撃や強い力を加えないでください。
  (5)カードキーは、湾曲をくり返すことや折り曲げたりしないでください。

【カザスプラス】

- カードキーが利用できない場合がありますので次の内容についてご注意ください。
  ◎複数の非接触型ICカードと一緒にかざした場合
  ◎金属ケースなどの電波の通り難い材質に覆われた状態でかざした場合
  ◎小銭などの金属が入った財布に入れてかざした場合　◎通信中の無線通信機器と一緒にかざした場合
  ◎玄関ドアの近くにパソコンやテレビなど電波ノイズを出す機器や無線通信式の電化製品がある場合
- カードキーの認証範囲はリーダーから約2cm以内です。別売のキーホルダー型タグキーの場合は、約5mm以内となります。

【タッチキー・システムキー】

- 作動範囲（約80cm）内に登録済みリモコンキーがあるとドア本体ボタンのタッチ操作で錠の施解錠ができます。
  （別売のリモコンキー用革ケースにリモコンを標準キーと一緒に収納した場合、作動範囲が若干狭くなります。）
- リモコンキーのボタン操作にて操作範囲内（室外約3m、室内約10m）から錠の施解錠ができます。
  ※周囲の電波環境や障害物の有無により認証範囲は変化します。このため、上記の範囲は保証値ではありません。
- リモコンキーは玄関ドアから約2.5mは放置厳禁です。周囲の電波状況の変化で作動範囲が一時的に伸び、リモコンキーが反応して意図しない施解錠が行われる場合があります。そこで専用リモコンは玄関ドアから約2.5m以上離して保管してください。
  ただし、設置環境によっては2.5m以上離れていてもリモコンキーが反応することがあります。その場合は保管場所を変え、さらに離して保管してください。
  ※どうしても約2.5m以内でしか保管できない場合は、その都度リモコンキーの電源を切って保管してください。（ON／OFFともに、リモコンキーのボタンを3秒以上長押ししてください）
- 次の場合、機器間の電波通信ができず、正常に動作しない場合がありますのでご注意ください。玄関ドアやコントローラーユニットの近くにパソコンやテレビなど電波ノイズを出す機器や無線通信式の電化製品がある場合／住居の近くに無線局や工場など強い電波やノイズを出す設備がある場合／コントローラーユニットと玄関ドアの間がスチールキャビネットなど金属製品でさえぎられている場合/携帯電話などの携帯電子機器と一緒にリモコンキーを携帯した場合/リモコンキーを金属ケースなど電波が通り難い材質でおおった状態の場合

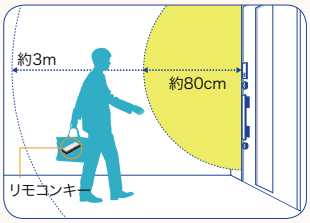

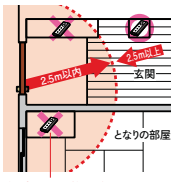

隣の部屋でも影響を受けます。

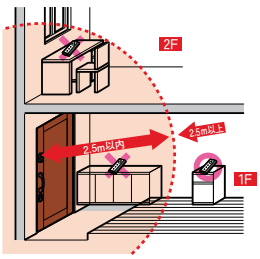

2階でも影響を受けます。

商品の色は、印刷の特性上、実物とは多少異なる場合がございますのでご了承ください。商品選択時には「カラーサンプル」等にて色調をご確認ください。
掲載価格には、消費税、ガラス代（ガラス組込商品を除く）、組立代、取付費、運賃等は含まれておりません。

電池に関するご注意

- 電池寿命は、1日10回の施解錠で約1年ですが使用状況や環境によって前後します。特に気温が低い場合、電池寿命は短くなります。
- 同梱の電池は動作確認用のため、寿命が短い場合があります。
- リモコンキーをテレビやパソコンなど電磁波を発する機器の近くに置かないでください。電池寿命が短くなる場合があります。
- 必ず取扱い説明書に記載の指定電池をご使用ください。指定以外の種類の電池を使用すると電池寿命が短かったり、電池交換のお知らせ表示が出る前に、急に電池切れとなる場合があります。

■エントリーシステムのリーダーについて

〈外観〉リーダーはハンドルと同色設定となります。

ハンドル色	シルバー	ブラック	ゴールド
リーダー色			

※カザスプラス・タッチキー・システムキー共通のデザインとなります。

〈内観〉

CAZAS+ カザスプラス

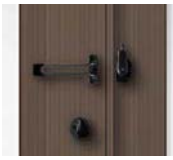

カザスプラスの場合、内観にリーダーはありません。

タッチキー

システムキー

※化粧プレート電動サムターンはハンドルと同色になります。
※室内側ハンドルが木目調の場合はダークブラウンになります。

■自動施錠（オートロック）のON/OFF切替えについて

※商品出荷時は「OFF（手動施錠）」になっています。

CAZAS+ カザスプラス

戸先のスイッチから簡単に自動施錠（オートロック）のON/OFF切替えができます。

① フタを外します。

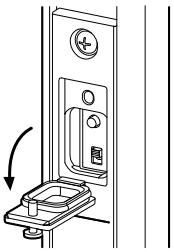

② スイッチを切替えます。

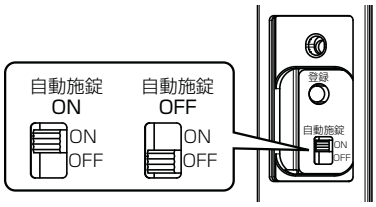

タッチキー　システムキー

室内側リーダーの切替スイッチで、簡単に各種設定を変更することができます。

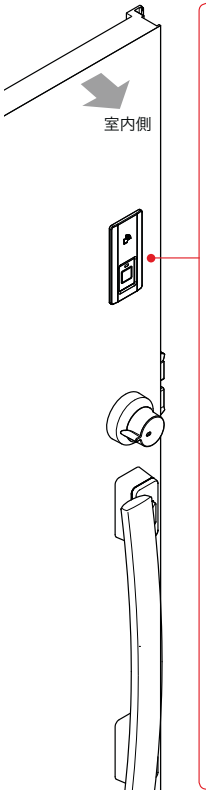

① 室内側のリーダーから化粧プレートを外します。

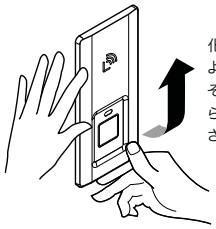

化粧プレートが落ちないように支えてください。そのまま図の通りに下から押上げ、上へスライドさせてください。

② スイッチを切替えます。

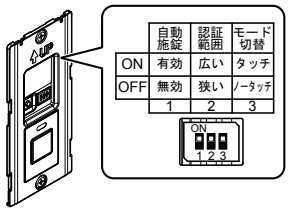

1. 自動施錠切替スイッチ
自動施錠のON/OFF（有効/無効）を切替えます。

2. 認証範囲切替スイッチ
「狭い」にすると認証範囲が「広い」のときの約70%になります。

3. モード切替スイッチ
タッチモードとノータッチモードを切替えます。
※タッチキーでは使用しません

※掲載しているドアのイラストは断熱玄関ドアジエスタ２になります。

枠バリエーション
デザイン一覧
ハンドル一覧
商品紹介
枠別デザイン一覧
エントリーシステム
特長紹介
プライスリスト（価格表）
スペックリスト（仕様表）
受発注資料
部材構成
梱包内訳
エントリーシステム
部材価格表
共通部材別途有償品
納まり図
寸法特注範囲
商品の納期区分について

安全な暮らしを守る、高い防犯性能を装備。

住まいづくりの段階から考慮したいのが、住まいへの不法侵入対策。
「プレナスX」は、侵入手口の徹底分析をもとに開発した防犯性能で、毎日の安心をサポートします。

データから学ぶ! 玄関ドアの防犯対策

家族の安全や、大切な財産をおびやかす住まいへの不法侵入。
住まいのセキュリティは、侵入盗の手口と心理をつかむことからはじまります。

知っていますか？不法侵入の実態

●玄関ドアへの侵入手段

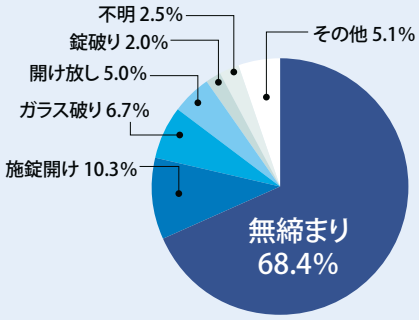

全体の約7割を占めるのが、カギのかけ忘れなどによる「無締まり」を狙った侵入。「施錠開け」や「ガラス破り」による侵入も目立ちます。

●侵入を諦めるまでの時間

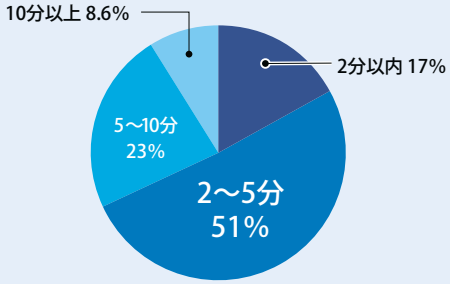

人目を避ける侵入盗の約7割が、5分で侵入できなければ断念すると回答。さまざまな防犯機能を組み合わせ、侵入に手間と時間をかけさせることが大切です。

※出典：平成18年の犯罪情勢　警察庁
（財）都市防犯研究センター

玄関ドアの三大侵入手口

無締まり

最も多いのは、施錠忘れなどによる「無締まり」を狙って侵入する手口。人目を避ける侵入盗は、大きな音をさせずに簡単に忍び込めることから、まずカギのかかっていない開口部を狙います。「ついうっかり」「ほんの数分だし」という油断からカギをかけずに外出したことはありませんか？侵入盗の多くは下見を行い、常に隙を狙っています。急いでいるときや、短時間の外出でも、しっかり施錠する習慣を持つことが重要です。

施錠開け

合鍵や、特殊工具を用いてカギを不正解錠する手口。カギ穴に特殊な工具を差し込んで解錠する「ピッキング」や、外側のシリンダー化粧ケースと扉の間にすきまをあけ、特殊工具を差し込み解錠する「カム送り」、シリンダー付近に穴をあけ、針金でサムターンを回して解錠する「サムターン回し」など手口は多岐に渡ります。「施錠開け」防止には、ピッキングに強いシリンダーや、解錠に手間と時間のかかる2ロックが有効です。

ガラス破り

ドライバーなどの工具を用いて玄関ドアのガラス部分を破壊し、手を差し込みサムターンを回して解錠する手口。ガラスの強化に加え、万一手を入れられてしまってもドアを開けられないようサムターンに工夫を施すことで、さらに防犯性を高めることができます。侵入盗にとって、防犯意識の高い家ほど侵入しにくいもの。住まいづくりの段階から、しっかり防犯対策を考えることが大切です。

商品の色は、印刷の特性上、実物とは多少異なる場合がございますのでご了承ください。商品選択時には「カラーサンプル」等にて色調をご確認ください。
掲載価格には、消費税、ガラス代（ガラス組込商品を除く）、組立代、取付費、運賃等は含まれておりません。

玄関ドア「プレナスχ」の防犯性能。

無締まり対策

エントリーシステムに標準装備

カギのかけ忘れを防ぐ「自動施錠機能」。

帰宅後にドアを閉めると、2カ所のカギを自動ロック。最も侵入盗に狙われやすい“無締まり”状態を防ぎます。

自動施錠機能はスイッチひとつで簡単にON/OFFの切替えができます。

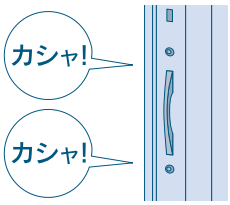

●詳しくはエントリーシステムのページをご参照ください。

施錠開け対策

標準装備

破られにくい2ロックで、ピッキング対策も万全。

人目を避ける侵入盗にとって、解錠に手間と時間のかかるカギほど狙いにくいもの。「プレナスχ」は、どのデザインの玄関ドアにも、2ロックを標準装備しています。さらに、シリンダー自体が不正解錠しにくい構造なので、ピッキングなどによる「施錠開け」対策にも効果的です。

左右どちらから差し込んでも開けられる、リバーシブル仕様。

美和ロック（株）製

DN（ディンプル）キーの特長

●横向きのカギ穴です。
●カギ穴壊し対策に有効。

オーナーキー　標準キー

（株）ユーシン・ショウワ製

W（ウェーブ）キーの特長

●縦向きのカギ穴です。
●砂やホコリによるトラブル防止に有効。

オーナーキー　標準キー

・耐ピッキング性能は、DNキー・Wキーともに10分以上です。
・耐カム送り解錠性能は、DNキー・Wキーともに5分以上です。

※お施主様がお持ちになる鍵のナンバー情報保護のため、合鍵は直接、裏表紙に記載の、リクシルパーツショップもしくは部品修理ご相談センターにご発注くださいますようお願いいたします。

エントリーシステムに標準装備

ピッキングを防ぐ「不正解錠防止機能」。

上下どちらかのカギがピッキングなどで解錠されても、もう一方を20秒以内に解錠しないと、自動的に再ロックする安心機能を装備しています。

●詳しくはエントリーシステムのページをご参照ください。

枠バリエーション
デザイン一覧
ハンドル一覧
商品紹介
枠別デザイン一覧
エントリーシステム
特長紹介
プライスリスト（価格表）
スペックリスト（仕様表）
受発注資料
部材構成
梱包内訳
エントリーシステム
部材価格表
共通部材 別途有償品
納まり図
寸法特注範囲
商品の納期区分について

ガラス破り対策

標準装備

取り外し＆施錠確認ができる「セキュリティサムターン」。

外出時にもワンタッチで取り外せる、安心機能付サムターン。

ボタンを押して、抜くだけでサムターンが取り外せる「セキュリティサムターン」を採用。外出時や就寝時に外しておけば、ガラスを割られて手を入れられても、サムターンがないので開けられる心配がありません。同時に、シリンダー付近に穴をあけ針金で解錠する「サムターン回し」も防ぐことができます。

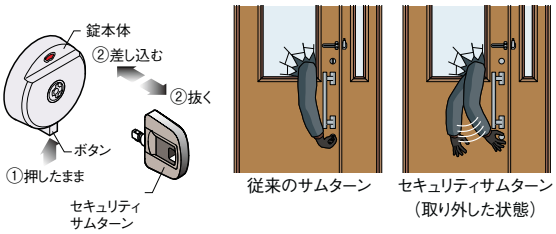

・耐サムターン回し性能は、DNキー・Wキーともに5分以上です。

カギの閉め忘れによる「無締まり」も防ぐ、施解錠表示。

ひと目で施解錠状態がわかるサインを設置。
カギが閉まっているのかわからない不安感をなくし、
カギの閉め忘れを防ぎます。

※ エントリーシステムの場合、サムターンを外した状態での施解錠表示はされません。

■手動キーの場合

解錠時は、赤色（危険）の表示マークです

サムターンが付いた状態

サムターンを外した状態

施錠時は、緑色（安心）の表示マークです

サムターンが付いた状態

サムターンを外した状態

■エントリーシステムの場合

解錠時は、赤色（危険）の表示マークです

サムターンが付いた状態

サムターンを外した状態

施錠時は、緑色（安心）の表示マークです

サムターンが付いた状態

サムターンを外した状態

標準装備

破壊されにくい「デザイン合わせガラス」。

一部のデザインに、2枚のガラスの間に特殊中間膜を挟み込んだガラスを採用しています。耐貫通性にすぐれているため破壊されにくく、「ガラス破り」による侵入を防ぎます。
（対応本体：C13型、C24型、T14型、T33型、T34型、M44型）

30mil（0.762mm）の特殊中間膜を使用しています（対応本体は一部です）。

※mil（ミル）：1/1000インチを表す単位。中間膜の厚さを表しています。

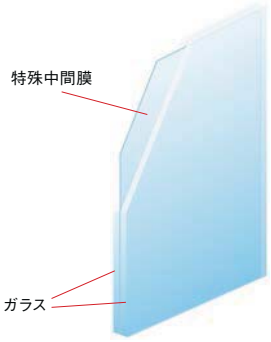

袖ガラス。（有償）

乳白色の合わせ袖ガラスをご用意しています。
（本体のガラス仕様については、P.110をご参照ください。）
（デザインガラスを除く）

乳白ガラス

商品の色は、印刷の特性上、実物とは多少異なる場合がございますのでご了承ください。商品選択時には「カラーサンプル」等にて色調をご確認ください。
掲載価格には、消費税、ガラス代（ガラス組込商品を除く）、組立代、取付費、運賃等は含まれておりません。

その他の侵入手口も想定し、さらに充実した防犯機能を装備。

こじ破り対策

標準装備

2つの鎌付デッドボルトが、「こじ破り」を徹底ガード。

メイン箱錠に加え、サブ箱錠も「こじ破り」対策に有効な鎌付デッドボルト仕様です。玄関ドア本体と、枠・子扉のかみ合わせ部分を強化することで、さらに防犯性能を向上させています。

・耐こじ破り性能は、DNキー・Wキーともに5分以上です。

子扉の防犯対策

標準装備

子扉にも「ロック付フランス落とし」を採用。

専用のカギで解錠しなければ、子扉下部にあるフランス落としを操作することができない安心機能。万一シリンダーをピッキングされてしまっても、子扉の不正解錠を防ぐことができるので、玄関ドア全体の防犯性を高めます。ドアガードと併用してお使いください。

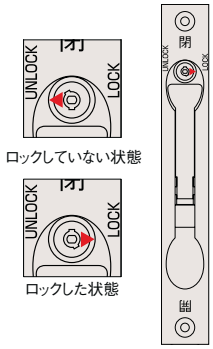

合鍵使用対策

標準装備

合カギでの不法侵入を防ぐ「コンストラクションキーシステム」。

お施主様のカギと工事関係者用のカギを分けるシステム。入居者がカギを使用すると工事関係者用のカギは自動的に使用できなくなるため、合カギを使った不法侵入の防止に役立ちます。

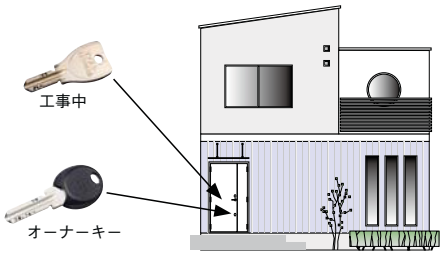

シリンダー錠の防犯性能

●標準／選択品設定のシリンダー錠の性能を示します。
●2ロック仕様は主錠と補助錠との2個1組での性能を示します。

（平成15年法律第65号 第7条に基づく表示）

性能の表示区分	項目	性能			解説
	耐ピッキング性能	5分未満	5分以上	10分以上	ピッキング（シリンダーのカギ穴に特殊工具を差し込んで錠を操作する方法）による解錠を防ぐ性能
	耐カギ穴壊し性能	5分未満	5分以上	10分以上	工具等によってシリンダー自体を破壊し、錠内部の機構を操作する方法による開錠を防ぐ性能
	耐サムターン回し性能	なし（5分未満）	あり（5分以上）	―	ドアにあけた穴からサムターン回しを差し込み、サムターン（つまみ）を回転させる方法による解錠を防ぐ性能
	耐カム送り解錠性能	なし（5分未満）	あり（5分以上）	―	錠の構造上のすきまから針金等の工具を内部に差し込み、錠内部の機構を操作する方法による解錠を防ぐ性能
	耐こじ破り性能	なし（5分未満）	あり（5分以上）	―	ドアとドア枠のすきまにバール等の工具を差し込み、デッドボルト（かんぬき）を折り曲げる方法による開錠を防ぐ性能（※）
	出荷時カギ本数	―	―	―	ロック製造メーカーがシリンダー錠またはシリンダーとセットで出荷する「カギ」の本数

仕様	シリンダー区分	耐ピッキング性能			耐カギ穴壊し性能			耐サムターン回し性能		耐カム送り解錠性能		耐こじ破り性能		出荷時カギ本数
		5分未満	5分以上	10分以上	5分未満	5分以上	10分以上	なし（5分未満）	あり（5分以上）	なし（5分未満）	あり（5分以上）	なし（5分未満）	あり（5分以上）	
一般品	DNシリンダー			●			●		●		●		●	5
	Wシリンダー			●	●				●		●		●	5

※「耐こじ破り性能」は、シリンダー錠の性能だけを表します。取り付けられるドアや引戸の性能によっては本来の性能が発揮されない場合があります。

枠バリエーション
デザイン一覧
ハンドル一覧
商品紹介
枠別デザイン一覧
エントリーシステム
特長紹介
プライスリスト（価格表）
スペックリスト（仕様表）
受発注資料
部材構成
梱包内訳
エントリーシステム
部材価格表
共通部材別途有償品
納まり図
寸法特注範囲
商品の納期区分について

上質な毎日に欠かせない、快適性能が充実。

ドアガードやシリンダーなどの細部にいたるまで、「毎日の使いやすさ」にこだわった「プレナスX」。
さまざまな側面から、一人ひとりの快適な暮らしづくりをサポートします。

子どもがドアに手をはさみそうでヒヤヒヤ。

標準装備

指をはさんでも、ケガをしにくい「安心構造」。

玄関ドアを閉めたときのすき間を13.5mm確保。このすき間と分厚いパッキンにより、万一指先をはさんでしまってもケガをしにくい構造です。

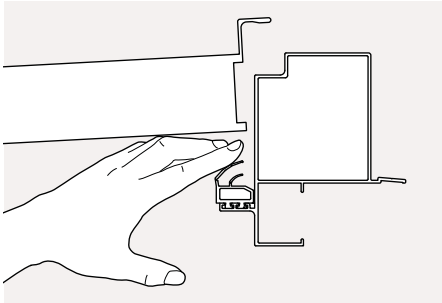

ドアのキズも、衣服の引っかけも防ぎたい！

標準装備

ドアガードにも、小さな気配り。

ドアガードの先端に、つまみやすく、指先にもやさしい樹脂キャップを設置。目につきやすいイエローのサインを施すことで注意を喚起し、衣服などのひっかけを防ぎます。

可倒式の受け部は、使用しないときは動かすことができるため、出入りの邪魔になりません。ストップ機能付なので、使用シーンに応じて固定させることもできます。

特許第1950797号

ドアガードを使用しない時

ドアガードを使用する時

固定時

※ドアガードは来訪者確認用です。在宅時には防犯のため必ず施錠してください。
※写真は親子ドア用です。

風が強いときに、ドアをあおられてヒヤリ！

選択品

はさみ込みなどの事故を防ぐ「バックチェック機構付ドアクローザ」。

強風時や急な操作時に扉が開くことでのはさみ込みなどの事故を防ぐため、ブレーキ機能を持った「バックチェック機構付ドアクローザ」をご用意しています。入隅納まりの時の外壁や照明器具などにドアがぶつかって傷つくことも防げます。

※両袖枠には使用できません。

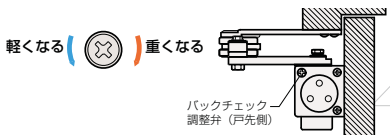

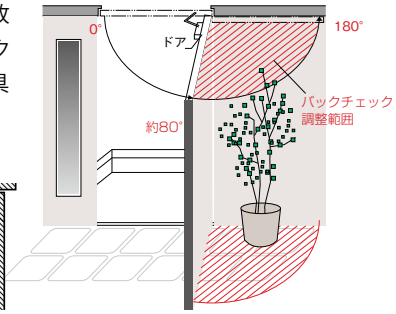

商品の色は、印刷の特性上、実物とは多少異なる場合がございますのでご了承ください。商品選択時には「カラーサンプル」等にて色調をご確認ください。
掲載価格には、消費税、ガラス代（ガラス組込商品を除く）、組立代、取付費、運賃等は含まれておりません。

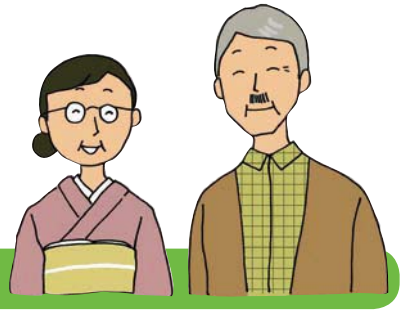

子どもや
おじいちゃんが、
転びそうで心配…。

標準装備

雨の日でも、滑りにくい「くつずり」。

雨で玄関まわりが濡れていても、スリップしにくいゴム製の「くつずり」を採用。転んでケガをするなど万一の事故を予防します。

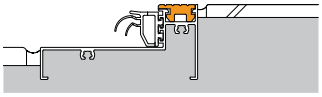

玄関のカギって、
使ううちに回しにくく
なるのよね。

標準装備

ホコリを防いでお手入れ簡単「シャッター付シリンダー」。

玄関ドアのなかで最も精密な部分であるシリンダーを保護するため、全品カギの差し込み部分にシャッターを装備しました。操作性を損なうことなく、シリンダー内部へ砂やホコリが入り込むのを防ぐことができるので、メンテナンス性も向上します。マイナス20℃の状況でも凍らずに使用できるかなど、あらゆる状況を想定した耐久テストをクリアしています。

DN（ディンプル）キー

W（ウェーブ）キー

毎日出入りする
玄関って、傷みも
早いんじゃない？

別途有償品

美しい下枠をキープする「下枠ステンレスカバー」。

いつまでも美しいままお使いいただけるよう、出入りによる摩耗から下枠を保護するためのステンレスカバーをご用意しました。

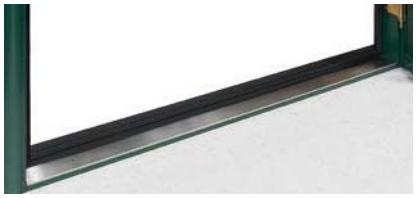

夜遅く帰ると、
カギ穴を見つける
のにひと苦労！

標準装備

キー差し込み部分にも、やさしい気遣い。

DN（ディンプル）キー・W（ウェーブ）キー、どちらもカギが差し込みやすいよう、挿入部を「すり鉢形状」に仕上げました。さらに、ほのかに発光する蓄光樹脂を採用することで、夜でもカギ穴を見つけやすいよう工夫しています。

枠バリエーション
デザイン一覧
ハンドル一覧
商品紹介
枠別デザイン一覧
エントリーシステム
特長紹介
プライスリスト（価格表）
スペックリスト（仕様表）
受発注資料
部材構成
梱包内訳
エントリーシステム
部材価格表
共通部材 別途有償品
納まり図
寸法特注範囲
商品の納期区分について

玄関って、意外と熱やニオイがこもるのよね。

選択品　採風タイプ

本体部分に搭載された採風機構で、空気の入れ換えもスムーズ。

コンテンポラリースタイルの一部のデザインでは、簡単な操作で上げ下げできるダブルハング窓を内蔵。扉を閉めたまま採風できるので、安全性を確保しながら、スムーズに空気の入れ換えをすることができます。（対応本体：C83型、C84型）

※開けたまま外出・就寝はしないでください。

写真はC83型です。

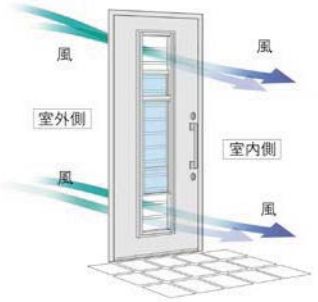

※外出時や、在宅時でも長時間ドアから離れるときは、必ず障子を閉めてロックを施錠してください。

採風機構を持つ商品の組み合わせで、さらに快適な住まいへ。

採風タイプの玄関ドアと、採風タイプの勝手口ドアやサッシ商品とを組み合わせれば、扉を閉めたままでも自然換気が可能になります。敷地や住宅プランに合わせた「風の通り道」をデザインすることで、さらに快適な住まいが実現します。

寒い日は、外まで郵便物を取りに行くのが面倒！

選択品

「ポスト付子扉」にすれば、さらに便利に。

全デザインゾーンで、郵便物を外に取りに行く手間を省くことができる「ポスト付子扉」をお選びいただけます。併せて取り付けられるレターボックス（別途有償品）もご用意しています。

ダークブラウン

ソフトグレー

本体:C17型
子扉:C01P型

■カラー対応

子扉	C01P型			M01P型	N01P型	
ポスト	オータムブラウン	ステンカラー	ブラック	シルバー	ステンカラー	ブラック
表面材	ポートマホガニー・オータムブラウン	シャイングレー	アイリッシュパイン ハンドダウンチェリー	ナチュラルシルバー ミディアムチェリー 柿渋調	ミディアムチェリー アイリッシュパイン	柿渋調

あまり使わない勝手口のカギって、なくしそうで心配。

選択品

玄関ドアと勝手口で共通の「ホームマスターキー」。

玄関ドアと勝手口ドアで共通のカギをご利用いただける、使い勝手の良い「ホームマスターキー」に対応しています。

※DNキーのみの対応になります。

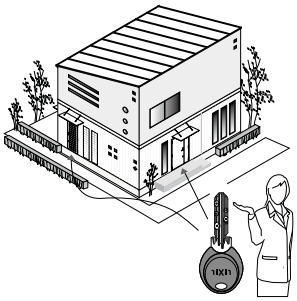

「プレナスχ」は、LIXILの「環境配慮設計」の視点に基づき開発されました。

採風 自社が定めた、侵入・プライバシーに配慮しながら、効率的な通風ができるなどの採風基準を満たす商品です。

省資源 自社が定めた、製造法や原材料見直し、軽量化などの原材料使用量削減基準を満たす商品です。

商品の色は、印刷の特性上、実物とは多少異なる場合がございますのでご了承ください。商品選択時には「カラーサンプル」等にて色調をご確認ください。
掲載価格には、消費税、ガラス代（ガラス組込商品を除く）、組立代、取付費、運賃等は含まれておりません。

「プレナスX」は、JIS（日本工業規格）などが定めるさまざまな基準を満たしています。

老後も住みやすい家にしたい！

うちには、お年寄りも小さい子もいるんだけど…

転びやすくなった母のために、安全な家がほしい！

いつまでも安心して暮らせる住まいに。

車椅子の方でも楽に出入りができるよう、「プレナスX」の基本サイズは有効開口755mmを確保しています。

高齢者等への配慮性 ー移動しやすさ、介護しやすさを表す基準ですー

加齢などによる身体機能の低下を前提に、住宅内における移動の安全性や介助の容易性などへの対応の高さを評価します。

〈高齢者への配慮性能基準〉「プレナスX」は等級4を満たしています。

▲良い

等級5	高齢者等が安全に移動することに特に配慮した措置が講じられており、介助式車いす使用者が基本的な生活行為を行うことを容易にすることに特に配慮した措置が講じられている	有効開口 800mm
等級4	高齢者等が安全に移動することに配慮した措置が講じられており、介助式車いす使用者が基本的な生活行為を行うことを容易にすることに配慮した措置が講じられている	有効開口 755mm
等級3	高齢者等が安全に移動するための基本的な措置が講じられており、介助式車いす使用者が基本的な生活行為を行うための基本的な措置が講じられている	
等級2	高齢者が安全に移動するための基本的な措置が講じられている	
等級1	住戸内において、建築基準法に定める移動時の安全性を確保する措置が講じられている	

●右図のように納めると融資基準に適合する段差20mmに納められます。

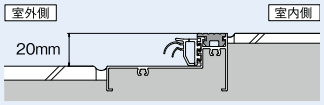

気密性 ーすきま風の量を表す基準ですー

冷暖房効果など、生活環境の快適性を大きく左右する気密性。高気密になるほど、すきま風やホコリの浸入を防ぎ、掃除の手間も省けます。

〈気密性能基準〉

「プレナスX」は、JIS A-3（8）等級を満たしています。

※C83型、C84型は、A-2(30)等級を満たしています。

▲良い

A-4（2）
A-3（8）
A-2（30）
A-1（120）

枠バリエーション
デザイン一覧
ハンドル一覧
商品紹介
枠別デザイン一覧
エントリーシステム
特長紹介
プライスリスト（価格表）
スペックリスト（仕様表）
受発注資料
部材構成
梱包内訳
エントリーシステム
部材価格表
共通部材 別途有償品
納まり図
寸法特注範囲
商品の納期区分について

枠バリエーション
デザイン一覧
ハンドル一覧
商品紹介
枠別デザイン一覧
エントリーシステム
特長紹介
プライスリスト（価格表）
スペックリスト（仕様表）
受発注資料
部材構成
梱包内訳
エントリーシステム
部材価格表
共通部材 別途有償品
納まり図
寸法特注範囲
商品の納期区分について

工事のしやすさにもこだわった「プレナスX」。工期の短縮や仕上がりの美しさにもつながります。

選択品

施工の手間を軽減する「アングル付枠」。

室内額縁を固定するアングルと枠を一体にすることで、枠の吊り込みや額縁の仕上げ後に、再度アングルを取り付ける施工の手間を省くことが可能です。納まりも、さらに美しく仕上がります。

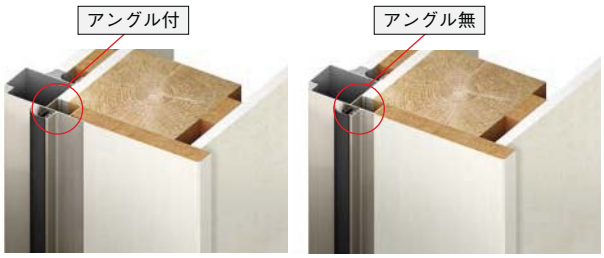

※アングル付枠に合わせたDS窓枠（ジャストカット仕様）を新規に設定いたします。詳細は、リビング建材"DS窓枠ジャストカット価格表"をご覧ください。

選択品

「フラット枠」と「立ち上がり枠」をご用意。

段差を低く（約20mm）納める場合はユニバーサルデザイン仕様の「フラット枠」を、下枠巾・下枠巾木キックプレートをご使用の際は、「立ち上がり枠」をご使用ください。降雪時に玄関ドアが開かなくなるなどのトラブルも防止します。

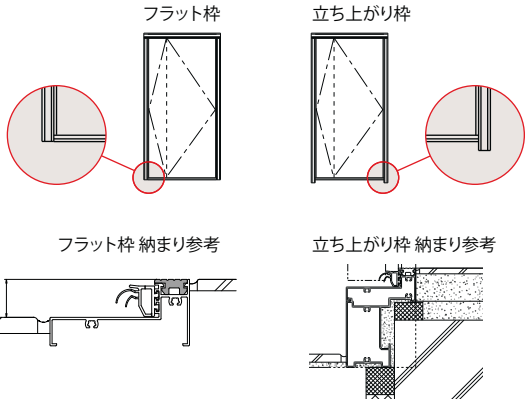

特注

「コンストラクションマスター」で、管理も簡単。

工事用のカギを複数の現場で共通にし、建設中の管理を行いやすくする「コンストラクションマスター」にも対応しています。

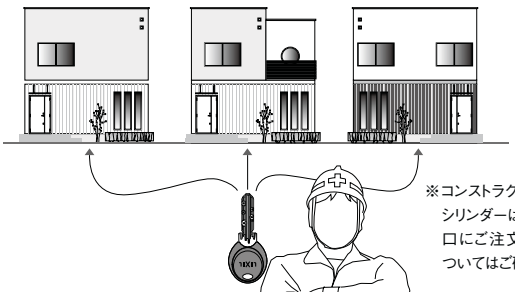

※コンストラクションマスター用のシリンダーは別途、当社営業窓口にご注文願います。納期についてはご確認ください。

カザスプラス・タッチキーに標準装備

カザスプラス・タッチキーは電気工事は不要です。

カザスプラス・タッチキーは電池式のため、電気工事は不要です。受信部は、工場で組み込んでから出荷するため、現場での取り付けが簡単です。現場で取り付けを行うエントリーシステム専用部材は、電動サムターンとコネクターの接続のみとなります。

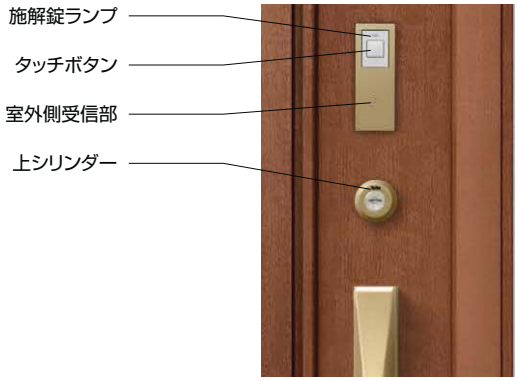

商品の色は、印刷の特性上、実物とは多少異なる場合がございますのでご了承ください。商品選択時には「カラーサンプル」等にて色調をご確認ください。
掲載価格には、消費税、ガラス代（ガラス組込商品を除く）、組立代、取付費、運賃等は含まれておりません。

快適にご使用いただくために、多くの調整機能をもうけました。

ドアクローザでドアの閉まるスピードとストップ角度が調節できます。

閉まるスピードを3段階に調節

ドアの閉まる速さは3段階にスピード調整ができます。もちろん設定後も簡単な操作でお好みに応じた速度変更ができます。

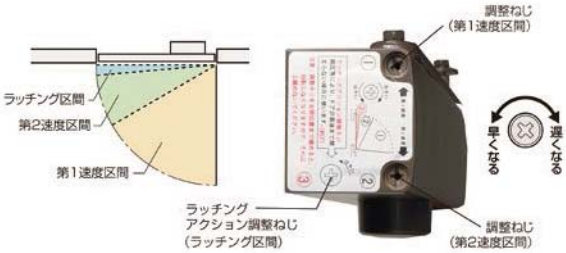

お好きな位置でドアをストップ

お好きな位置でドアのストップ角度を調整できます。
簡単な操作でドアのストップ角度を決められ、荷物を持った出入り等に便利です。

［標準タイプ］

［バックチェック機構付］

建付調整が可能です。

左右方向の隙き間の調整

あらかじめ本体に取り付けてある丁番スペーサーを1枚外すと1.5mm、2枚外すと3mmドア本体が吊元側に寄ります。丁番スペーサー（別途有償品）を追加すると、戸先側に寄ります。

上方向の隙き間の調整

ドアを枠から外し、丁番の軸に高さ調整スペーサーを入れます。1枚入れると1.5mm、2枚入れると3mmドアが上がります。

前後（室内・外）方向の調整

丁番裏板ごと前に出すと室外側に1.5mm、後ろにずらすと室内側に1.5mmまで調整ができます。

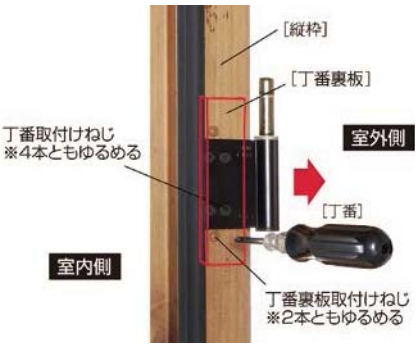

ドアのカギがかかりにくい時に調整してください。

子扉の前方向の調整

フランス落としつぼの調整で子扉のがたつきを抑えることができます。つぼ内部の調整ねじを緩めると、室外側に3.5mmまで子扉が動きます。

ストライク受けの調整

ラッチがかからない場合やがたつきがある場合はストライク受けの調整をしてください。

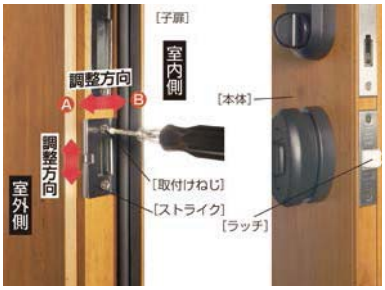

建付調整範囲

枠	室外側へ5.0mm	子扉 室外側へ3.5mm
	室内側へ1.5mm	室内側へ1.5mm
	上下へ±2.0mm	上下へ±1.5mm

ドアガード受けの調整

ドアガードアームが受けにかからない場合は、ドアガード受けの位置を調整してください。

枠バリエーション
デザイン一覧
ハンドル一覧
商品紹介
枠別デザイン一覧
エントリーシステム
特長紹介
プライスリスト（価格表）
スペックリスト（仕様表）
受発注資料
部材構成
梱包内訳
エントリーシステム
部材価格表
共通部材 別途有償品
納まり図
寸法特注範囲
商品の納期区分について

より美しく、より使いやすくするための、オプション機能も各種とりそろえています。

選択品

親子入隅用子扉から採光がとれ、玄関が明るくなりました。

ガラス入り子扉で、玄関がより明るくなります。

この写真はC11型親子入隅（子扉C11C型）

施工に便利な下枠巾木。

下枠の立ち上がりを大きくする際に、見映えをよくする下枠巾木。見付70mmをご用意しています。

下枠巾木用キックプレート。

下枠巾木の保護として、下枠巾木に取り付けるキックプレートもご用意しています。

意匠性を高めるアルミ室内額縁。

内装仕上げがきれいに納まる専用のアルミ額縁。室内側の色に合わせた設定色をそろえています。

※木額縁をご使用の場合でも、仕上げがきれいに納まる室内額縁固定用アングルをご用意しています。
※アングル付枠をお選びの場合、ご使用になれません。

カギの差し込みをスムーズにする、カギ穴用パウダー潤滑剤。

カギの差し込みをスムーズにするための、カギ穴専用のパウダー潤滑剤。黒鉛を使用しているので、油と違い、ホコリが付着しにくくメンテナンス用に最適です。

寒い冬や雨の日でも外に出ずに取り出せる、壁付防風ポストぐち

玄関脇の壁に取り付けるポストです。わざわざ外へ取りに行く手間が省け、盗難防止効果も期待できます。設置場所や使い勝手に応じて、縦型・横型を選択できます。また、ポスト内部の床面に突起を設け、配達物が水滴などで濡れにくくなっています。

外観（シルバー）

外観（ブラウン）

外観（グレー）

外観（ブラック）

外観（ホワイト）

内観（外観色によらずホワイトになります）

投入開口寸法

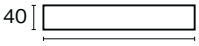

A4封筒でも折ることなく投入できます。

商品の色は、印刷の特性上、実物とは多少異なる場合がございますのでご了承ください。商品選択時には「カラーサンプル」等にて色調をご確認ください。
掲載価格には、消費税、ガラス代（ガラス組込商品を除く）、組立代、取付費、運賃等は含まれておりません。

エントリーシステムのオプションアイテムの
ご購入は、リクシルパーツショップまで。

カザスプラス用

カードキー

ブルー
￥2,000/1枚

裏面

キーホルダー型タグキー（牛革製）

￥3,500/1個

タッチキー・システムキー用

キー付リモコン

追加用キー付リモコン
（非常用キーなし）
￥13,000/1個

※非常用キーは別途手配ください。

非常用キー
￥2,000/1本

※非常用キーは、リクシルパーツショップのみの取扱いとなります。

リモコンキー

追加用リモコンキー
￥9,000/1個

リモコンキー用革ケース（牛革製）
￥4,500/1個

※キー付リモコンは収納できません。
※オーナーキーは収納できません。

リクシルパーツショップ
LIXIL
PARTS SHOP

リクシルパーツショップ　検索

http://partsshop.lixil.co.jp/shop/

プライスリスト（価格表）

●エントリーシステム加算額表

エントリーシステム		加算額
タッチキー	キー付リモコンタイプ	**+¥100,000**
	リモコンタイプ	**+¥75,000**
CAZAS+ カザスプラス		**+¥50,000**
システムキー	キー付リモコンタイプ	**+¥130,000～**
	リモコンタイプ	**+¥105,000～**

区分			標準枠					入隅用枠
W（mm）			873	1,240	1,240	1,240	1,692	1,138
本体	型番		10	20	40	45	50	20C
	呼称		片開き	親子	片袖	両袖	両開き	親子入隅
	姿図							
C11型	アングル付	木目調	¥283,000	¥388,000	¥386,000	¥418,000	—	¥388,000
		アルミ色	¥264,000	¥365,000	¥367,000	¥399,000	—	¥365,000
	アングル無	木目調	¥283,000	¥388,000	¥386,000	¥418,000	—	¥388,000
		アルミ色	¥264,000	¥365,000	¥367,000	¥399,000	—	¥365,000
C12型	アングル付	木目調	¥251,000	¥350,000	¥354,000	¥386,000	—	¥350,000
		アルミ色	¥242,000	¥338,000	¥345,000	¥377,000	—	¥338,000
	アングル無	木目調	¥251,000	¥350,000	¥354,000	¥386,000	—	¥350,000
		アルミ色	¥242,000	¥338,000	¥345,000	¥377,000	—	¥338,000
C13型	アングル付	木目調	¥259,000	¥362,000	¥362,000	¥394,000	—	¥358,000
		アルミ色	¥248,000	¥346,000	¥351,000	¥383,000	—	¥344,000
	アングル無	木目調	¥259,000	¥362,000	¥362,000	¥394,000	—	¥358,000
		アルミ色	¥248,000	¥346,000	¥351,000	¥383,000	—	¥344,000
C14型	アングル付	木目調	¥291,000	¥396,000	¥394,000	¥426,000	¥520,000	¥396,000
		アルミ色	¥273,000	¥374,000	¥376,000	¥408,000	¥483,000	¥374,000
	アングル無	木目調	¥291,000	¥396,000	¥394,000	¥426,000	¥520,000	¥396,000
		アルミ色	¥273,000	¥374,000	¥376,000	¥408,000	¥483,000	¥374,000
C15型	アングル付	木目調	—	—	—	—	—	—
		アルミ色	¥252,000	¥348,000	¥355,000	¥387,000	—	¥348,000
	アングル無	木目調	—	—	—	—	—	—
		アルミ色	¥252,000	¥348,000	¥355,000	¥387,000	—	¥348,000
C16型	アングル付	木目調	¥269,000	¥368,000	¥372,000	¥404,000	—	¥368,000
		アルミ色	¥258,000	¥354,000	¥361,000	¥393,000	—	¥354,000
	アングル無	木目調	¥269,000	¥368,000	¥372,000	¥404,000	—	¥368,000
		アルミ色	¥258,000	¥354,000	¥361,000	¥393,000	—	¥354,000
C17型	アングル付	木目調	¥304,000	¥411,000	¥407,000	¥439,000	—	¥411,000
		アルミ色	¥286,000	¥387,000	¥389,000	¥421,000	—	¥387,000
	アングル無	木目調	¥304,000	¥411,000	¥407,000	¥439,000	—	¥411,000
		アルミ色	¥286,000	¥387,000	¥389,000	¥421,000	—	¥387,000
C18型	アングル付	木目調	—	—	—	—	—	—
		アルミ色	¥260,000	¥354,000	¥363,000	¥395,000	—	¥356,000
	アングル無	木目調	—	—	—	—	—	—
		アルミ色	¥260,000	¥354,000	¥363,000	¥395,000	—	¥356,000
C19型	アングル付	木目調	¥314,000	¥421,000	¥417,000	¥449,000	—	¥421,000
		アルミ色	¥293,000	¥394,000	¥396,000	¥428,000	—	¥394,000
	アングル無	木目調	¥314,000	¥421,000	¥417,000	¥449,000	—	¥421,000
		アルミ色	¥293,000	¥394,000	¥396,000	¥428,000	—	¥394,000
C20型	アングル付	木目調	—	—	—	—	—	—
		アルミ色	¥235,000	¥311,000	¥338,000	¥370,000	—	¥311,000
	アングル無	木目調	—	—	—	—	—	—
		アルミ色	¥235,000	¥311,000	¥338,000	¥370,000	—	¥311,000
C24型	アングル付	木目調	¥283,000	¥387,000	¥386,000	¥418,000	—	¥387,000
		アルミ色	¥264,000	¥364,000	¥367,000	¥399,000	—	¥364,000
	アングル無	木目調	¥283,000	¥387,000	¥386,000	¥418,000	—	¥387,000
		アルミ色	¥264,000	¥364,000	¥367,000	¥399,000	—	¥364,000
C41型	アングル付	木目調	¥301,000	¥414,000	¥404,000	¥436,000	¥541,000	¥414,000
		アルミ色	¥285,000	¥392,000	¥388,000	¥420,000	¥508,000	¥392,000
	アングル無	木目調	¥301,000	¥414,000	¥404,000	¥436,000	¥541,000	¥414,000
		アルミ色	¥285,000	¥392,000	¥388,000	¥420,000	¥508,000	¥392,000
C83型	アングル付	木目調	—	—	—	—	—	—
		アルミ色	¥296,000	¥390,000	¥399,000	¥431,000	—	¥392,000
	アングル無	木目調	—	—	—	—	—	—
		アルミ色	¥296,000	¥390,000	¥399,000	¥431,000	—	¥392,000
C84型	アングル付	木目調	—	—	—	—	—	—
		アルミ色	¥320,000	¥414,000	¥423,000	¥455,000	—	¥416,000
	アングル無	木目調	—	—	—	—	—	—
		アルミ色	¥320,000	¥414,000	¥423,000	¥455,000	—	¥416,000

※以下の部分のガラスはガラス別途になります。
・C20型:ドア本体。　・C83型:ドア本体。　・C84型:ドア本体。

●掲載価格について

掲載価格は以下の仕様です。

シリンダーセット	DNキー用シリンダー
ドアクローザ	標準タイプ
枠	フラット枠
ハンドルセット	商品紹介ページ掲載ハンドル

以下の仕様へ変更できます。

Wキー用シリンダー	▲¥4,000
バックチェック機構付ドアクローザ※1	+¥5,000
立ち上がり枠	±¥0
ハンドルセット	※2

※1 バックチェック機構付ドアクローザは両袖を選んだ場合は使用できません。
※2 ハンドル一覧のページを参照ください。

商品の色は、印刷の特性上、実物とは多少異なる場合がございますのでご了承ください。商品選択時には「カラーサンプル」等にて色調をご確認ください。
掲載価格には、消費税、ガラス代（ガラス組込商品を除く）、組立代、取付費、運賃等は含まれておりません。

●エントリーシステム加算額表

エントリーシステム		加算額
タッチキー	キー付リモコンタイプ	**+¥100,000**
	リモコンタイプ	**+¥75,000**
CAZAS+ カザスプラス		**+¥50,000**
システムキー	キー付リモコンタイプ	**+¥130,000～**
	リモコンタイプ	**+¥105,000～**

区分			標準枠					入隅用枠
W (mm)			873	1,240	1,240	1,240	1,692	1,138
本体	型番		10	20	40	45	50	20C
	呼称		片開き	親子	片袖	両袖	両開き	親子入隅
	姿図							
N14型	アングル付	木目調	¥310,000	¥415,000	¥413,000	¥445,000	—	¥415,000
		アルミ色	—	—	—	—	—	—
	アングル無	木目調	¥310,000	¥415,000	¥413,000	¥445,000	—	¥415,000
		アルミ色	—	—	—	—	—	—
N16型	アングル付	木目調	¥291,000	¥396,000	¥394,000	¥426,000	—	¥396,000
		アルミ色	—	—	—	—	—	—
	アングル無	木目調	¥291,000	¥396,000	¥394,000	¥426,000	—	¥396,000
		アルミ色	—	—	—	—	—	—
N17型	アングル付	木目調	¥251,000	¥350,000	¥354,000	¥386,000	—	¥350,000
		アルミ色	—	—	—	—	—	—
	アングル無	木目調	¥251,000	¥350,000	¥354,000	¥386,000	—	¥350,000
		アルミ色	—	—	—	—	—	—
N41型	アングル付	木目調	¥301,000	¥414,000	¥404,000	¥436,000	—	¥414,000
		アルミ色	—	—	—	—	—	—
	アングル無	木目調	¥301,000	¥414,000	¥404,000	¥436,000	—	¥414,000
		アルミ色	—	—	—	—	—	—
T11型	アングル付	木目調	¥291,000	¥396,000	¥394,000	¥426,000	—	¥396,000
		アルミ色	—	—	—	—	—	—
	アングル無	木目調	¥291,000	¥396,000	¥394,000	¥426,000	—	¥396,000
		アルミ色	—	—	—	—	—	—
T12型	アングル付	木目調	¥327,000	¥432,000	¥430,000	¥462,000	—	¥432,000
		アルミ色	—	—	—	—	—	—
	アングル無	木目調	¥327,000	¥432,000	¥430,000	¥462,000	—	¥432,000
		アルミ色	—	—	—	—	—	—
T14型	アングル付	木目調	¥302,000	¥401,000	¥405,000	¥437,000	—	¥401,000
		アルミ色	—	—	—	—	—	—
	アングル無	木目調	¥302,000	¥401,000	¥405,000	¥437,000	—	¥401,000
		アルミ色	—	—	—	—	—	—
T33型	アングル付	木目調	¥272,000	¥373,000	¥375,000	¥407,000	¥481,000	¥373,000
		アルミ色	—	—	—	—	—	—
	アングル無	木目調	¥272,000	¥373,000	¥375,000	¥407,000	¥481,000	¥373,000
		アルミ色	—	—	—	—	—	—
T34型	アングル付	木目調	¥283,000	¥384,000	¥386,000	¥418,000	—	¥384,000
		アルミ色	—	—	—	—	—	—
	アングル無	木目調	¥283,000	¥384,000	¥386,000	¥418,000	—	¥384,000
		アルミ色	—	—	—	—	—	—
M11型	アングル付	木目調	¥303,000	¥410,000	¥406,000	¥438,000	—	¥410,000
		アルミ色	¥292,000	¥397,000	¥395,000	¥427,000	—	¥397,000
	アングル無	木目調	¥303,000	¥410,000	¥406,000	¥438,000	—	¥410,000
		アルミ色	¥292,000	¥397,000	¥395,000	¥427,000	—	¥397,000
M12型	アングル付	木目調	¥310,000	¥417,000	¥413,000	¥445,000	—	¥417,000
		アルミ色	¥300,000	¥405,000	¥403,000	¥435,000	—	¥405,000
	アングル無	木目調	¥310,000	¥417,000	¥413,000	¥445,000	—	¥417,000
		アルミ色	¥300,000	¥405,000	¥403,000	¥435,000	—	¥405,000
M41型	アングル付	木目調	¥313,000	¥427,000	¥416,000	¥448,000	—	¥427,000
		アルミ色	¥301,000	¥413,000	¥404,000	¥436,000	—	¥413,000
	アングル無	木目調	¥313,000	¥427,000	¥416,000	¥448,000	—	¥427,000
		アルミ色	¥301,000	¥413,000	¥404,000	¥436,000	—	¥413,000
M44型	アングル付	木目調	¥294,000	¥399,000	¥397,000	¥429,000	—	¥399,000
		アルミ色	¥283,000	¥386,000	¥386,000	¥418,000	—	¥386,000
	アングル無	木目調	¥294,000	¥399,000	¥397,000	¥429,000	—	¥399,000
		アルミ色	¥283,000	¥386,000	¥386,000	¥418,000	—	¥386,000

●掲載価格について

掲載価格は以下の仕様です。

シリンダーセット	DNキー用シリンダー
ドアクローザ	標準タイプ
枠	フラット枠
ハンドルセット	商品紹介ページ掲載ハンドル

以下の仕様へ変更できます。

Wキー用シリンダー	▲¥4,000
バックチェック機構付ドアクローザ※1	+¥5,000
立ち上がり枠	±¥0
ハンドルセット	※2

※1 バックチェック機構付ドアクローザは両袖を選んだ場合は使用できません。
※2 ハンドル一覧のページを参照ください。

スペックリスト（仕様表）

枠バリエーション
デザイン一覧
ハンドル一覧
商品紹介
枠別デザイン一覧
エントリーシステム
特長紹介
プライスリスト（価格表）
スペックリスト（仕様表）
受発注資料
部材構成
梱包内訳
エントリーシステム
部材価格表
共通部材別途有償品
納まり図
寸法特注範囲
商品の納期区分について

●:設定有、ー:設定なし

本体型番			C11	C12	C13	C14	C15	C16
掲載ページ／H23			P.18	P.20	P.22	P.24	P.26	P.28
商品写真								
ドア厚(mm)			33	33	33	33	33	33
組み合わせ型番	親子用	子扉	C11	C12	C13	C11	C15	C12
		子扉(ポスト付)	C01P	C01P	C01P	C01P	C01P	C01P
	親子入隅用	入隅用子扉	C11C	C12C	C12C	C11C	C15C	C12C
	両開き用	両開き用子扉	ー	ー	ー	C14R	ー	ー
ガラス仕様※1	本体・両開き用子扉		強化ミストガラス	強化ミストガラス	デザイン合わせガラス	強化ミストガラス	強化ミストガラス	強化ミストガラス
	親子用子扉		強化ミストガラス	強化ミストガラス	デザイン合わせガラス	強化ミストガラス	強化ミストガラス	強化ミストガラス
	親子入隅用子扉		強化ミストガラス	強化ミストガラス	強化ミストガラス	強化ミストガラス	強化ミストガラス	強化ミストガラス
	袖ガラス		乳白色合わせガラス					

本体型番			C17	C18	C19	C20	C24	C41
掲載ページ／H23			P.30	P.32	P.34	P.36	P.38	P.40
商品写真								
ドア厚(mm)			33	33	33	33	33	40
組み合わせ型番	親子用	子扉	C17	C18	C17	C20	C24	C41
		子扉(ポスト付)	C01P	C01P	C01P	C01P	C01P	C01P
	親子入隅用	入隅用子扉	C17C	C12C	C17C	C20C	C24C	C41C
	両開き用	両開き用子扉	ー	ー	ー	ー	ー	C41R
ガラス仕様※1	本体・両開き用子扉		強化ミストガラス	強化ミストガラス	強化ミストガラス	ガラス別途	デザイン合わせガラス	強化ミストガラス
	親子用子扉		強化ミストガラス	強化ミストガラス	強化ミストガラス	ガラス別途	デザイン合わせガラス	強化ミストガラス
	親子入隅用子扉		強化ミストガラス	強化ミストガラス	強化ミストガラス	ガラス別途	強化ミストガラス	強化ミストガラス
	袖ガラス		乳白色合わせガラス					

本体型番			C83 採風タイプ	C84 採風タイプ
掲載ページ／H23			P.42	P.44
商品写真				
ドア厚(mm)			33	33
組み合わせ型番	親子用	子扉	C18	C18
		子扉(ポスト付)	C01P	C01P
	親子入隅用	入隅用子扉	C12C	C12C
	両開き用	両開き用子扉	ー	ー
ガラス仕様※1	本体・両開き用子扉		ガラス別途	ガラス別途
	親子用子扉		強化ミストガラス	強化ミストガラス
	親子入隅用子扉		強化ミストガラス	強化ミストガラス
	袖ガラス		乳白色合わせガラス	

※1 デザイン入ガラスは室内外の明るさや光のあたり具合によって見え方が変わります。

■ミストガラスの特性について
ミストガラスは、ガラスの製法上、柄がまっすぐではない場合があります。
これはミストガラスの特性で、商品の不具合ではありません。

商品の色は、印刷の特性上、実物とは多少異なる場合がございますのでご了承ください。商品選択時には「カラーサンプル」等にて色調をご確認ください。
掲載価格には、消費税、ガラス代（ガラス組込商品を除く）、組立代、取付費、運賃等は含まれておりません。

●:設定有、ー:設定なし

本体型番			N14	N16	N17	N41
掲載ページ／H23			P.46	P.48	P.50	P.52
商品写真						
ドア厚(mm)			33	33	33	40
組み合わせ型番	親子用	子扉	N14	N16	N17	N41
		子扉(ポスト付)	N01P	N01P	N01P	N01P
	親子入隅用	入隅用子扉	N14C	N16C	N17C	N41C
	両開き用	両開き用子扉	ー	ー	ー	ー
ガラス仕様※1	本体・両開き用子扉		強化ミストガラス	ー	強化ミストガラス	強化ミストガラス
	親子用子扉		強化ミストガラス	強化ミストガラス	強化ミストガラス	強化ミストガラス
	親子入隅用子扉		強化ミストガラス	強化ミストガラス	強化ミストガラス	強化ミストガラス
	袖ガラス		乳白色合わせガラス			

本体型番			T11	T12	T14	T33	T34
掲載ページ／H23			P.54	P.56	P.58	P.60	P.62
商品写真							
ドア厚(mm)			33	33	33	33	33
組み合わせ型番	親子用	子扉	T11	T11	T14	T33	T33
		子扉(ポスト付)	C01P	C01P	C01P	C01P	C01P
	親子入隅用	入隅用子扉	T11C	T11C	T14C	T33C	T33C
	両開き用	両開き用子扉	ー	ー	ー	T33R	ー
ガラス仕様※1	本体・両開き用子扉		ー	強化ミストガラス	デザイン合わせガラス	デザイン合わせガラス	デザイン合わせガラス
	親子用子扉		強化ミストガラス	強化ミストガラス	強化ミストガラス	強化ミストガラス	強化ミストガラス
	親子入隅用子扉		強化ミストガラス	強化ミストガラス	強化ミストガラス	強化ミストガラス	強化ミストガラス
	袖ガラス		乳白色合わせガラス				

本体型番			M11	M12	M41	M44
掲載ページ／H23			P.64	P.66	P.68	P.70
商品写真						
ドア厚(mm)			33	33	40	40
組み合わせ型番	親子用	子扉	M11	M11	M41	M44
		子扉(ポスト付)	M01P	M01P	M01P※2	M01P
	親子入隅用	入隅用子扉	M11C	M11C	M41C	M43C
	両開き用	両開き用子扉	ー	ー	ー	ー
ガラス仕様※1	本体・両開き用子扉		強化ミストガラス	強化ミストガラス	強化ミストガラス	デザイン合わせガラス
	親子用子扉		強化ミストガラス	強化ミストガラス	強化ミストガラス	デザイン合わせガラス
	親子入隅用子扉		強化ミストガラス	強化ミストガラス	強化ミストガラス	デザイン合わせガラス
	袖ガラス		乳白色合わせガラス			

※1 デザイン入ガラスは室内外の明るさや光のあたり具合によって見え方が変わります。
※2 本体の色に関わらず、ポスト付子扉はナチュラルシルバー色をご使用ください。

■ミストガラスの特性について
ミストガラスは、ガラスの製法上、柄がまっすぐではない場合があります。
これはミストガラスの特性で、商品の不具合ではありません。

仕様

使用対象／材質／調整機能／基本性能／出荷形態

使用対象				・1階土間納まり （この他に使用する場合は防水処理を行ってください） ・木造戸建住宅 （集合住宅のエントランスや店舗用としてはご使用いただけません）
材質	●枠		主部材	アルミ形材／木目柄オレフィン系樹脂シートラッピングアルミ形材
			下枠	アルミ形材＋合成ゴム
	●本体・子扉		主部材	アルミ形材／木目柄オレフィン系樹脂シートラッピングアルミ形材
			ガラス	スペックリスト（仕様表）をご参照ください。
			鋳物格子	アルミ（T12型）
			ポストぐち	亜鉛ダイカスト
	●ハンドルセット	把手	主部材:室外側	アルミ
			主部材:室内側	室内側樹脂製:木粉入りASA樹脂 内外同色:アルミ
		サムターン	主部材	樹脂
	●シリンダーセット		シリンダー	亜鉛ダイカスト
			シリンダーカバー	樹脂
			キー	標準キー:洋白
				カザスプラス用カードキー、タッチキー・システムキー専用リモコン:樹脂
				カザスプラス用キーホルダー型タグキー:革
	●ドアクローザ		主部材	アルミ
	●丁番			アルミ
	●下枠巾木			アルミ形材
	●下枠巾木用キックプレート			ステンレス
	●アルミ室内額縁			アルミ形材／木目柄オレフィン系樹脂シートラッピングアルミ形材
	●室内額縁固定用アングル			アルミ形材／木目柄オレフィン系樹脂シートラッピングアルミ形材
	●壁付防風ポストぐち		本体	樹脂
			差入れぐち	亜鉛ダイカスト
	●レターボックス			樹脂
	●上・たて枠用アンカー			スチール
調整機能	●丁番			3方向建付調整機能付（上方向:＋1.5mmと3mm、吊元方向:＋1.5mmと3mm、 戸先方向:＋1.5mmと3mm、前後（室内・外）方向:±1.5mm）
	●ドアクローザ			ストップ角度自由設定（0°～180°）、3区間速度調整可能、ラッチングアクション機能付
	●ドアガード			半開ストップ機能付
	●ストライク受け		枠	室外側:5.0mm 室内側:1.5mm 上下:±2.0mm
			子扉	室外側:3.5mm 室内側:1.5mm 上下:±1.5mm
基本性能 （ ）内は 旧等級	●耐風圧性			S-2（120）等級
	●気密性			A-3（8）等級 ※C83、C84型はA-2（30）等級
	●水密性			水密性能はありません／土間納まり 天候・立地条件によっては、商品に風雨が当たると、枠と本体のすきま、 ガラスやパネルの額縁まわりから室内側の土間に水が入ってくるおそれがあります。
	●遮音性			ー
出荷形態	●本体・子扉・袖ガラス			ガラス組み込み済完成品（ガラスなしタイプ除く）
	●枠			ノックダウン（袖付はガラス別途）

商品の色は、印刷の特性上、実物とは多少異なる場合がございますのでご了承ください。商品選択時には「カラーサンプル」等にて色調をご確認ください。
掲載価格には、消費税、ガラス代（ガラス組込商品を除く）、組立代、取付費、運賃等は含まれておりません。

ガラス仕様

●袖部ガラス	単板ガラス（現場手配品）	単板ガラス4mm～7.8mmまで対応 〈ガラス溝幅:17mm〉
	乳白色合わせガラス ※1	（室外側）3mm透明ガラス （中間膜）30mil（乳白色） （室内側）3mm透明ガラス

※1 袖部ガラスのみの設定となります。

主要装備一覧

枠バリエーション
デザイン一覧
ハンドル一覧
商品紹介
枠別デザイン一覧
エントリーシステム
特長紹介
プライスリスト（価格表）
スペックリスト（仕様表）
受発注資料
部材構成
梱包内訳
エントリーシステム
部材価格表
共通部材 別途有償品
納まり図
寸法特注範囲
商品の納期区分について

●標準装備、○選択品、△別途有償品、ー設定なし

性能・特長項目			プレナスX	備考
防犯性	ガラス破り対策 セキュリティサムターン	施解錠表示付	●	
		施解錠表示なし	ー	
	破壊されにくい デザイン合わせガラス		●	
	工事用キー施工後無効 コンストラクションキーシステム		●	
	ピッキング対策 2ロック	DNキー（シャッター付）	●	
		DNキー	ー	
		Wキー（シャッター付）	○	
		Wキー	ー	
	こじ開け対策 鎌付デッドボルト	2箇所装備	●	
		1箇所装備	ー	
	子扉の不正解錠対策 ロック機構付のフランス落とし		●	
	エントリーシステム	カザスプラス	△	
		タッチキー	△	
		システムキー	△	
快適性	来訪者確認	ドアガード（樹脂キャップ付）	●	
		ドアガード	ー	
		ガードロック	ー	
	下枠段差20mm以下 有効開口	750mm以上	●	
	施解錠しやすい すり鉢状のシリンダー		●	
	スリップしにくいゴム製くつずり		●	
	指をはさんでも ケガをしにくい構造		●	
その他	美しい納まりに アングル付枠		●	
	アングル無枠		○	
	ドアクローザ	標準タイプ	●	
		バックチェック機構付	○	※両袖枠をお選びの場合はご使用になれません。
	勝手口と同一キー ホームマスターキー		○	※DNキーのみの対応になります。
調整機能	ドアクローザスピード調整／ストップ角度調整		●	
	建付調整	丁番	●	
		ピボットヒンジ	ー	
	子扉の前後方向調整（フランス落としつぼの調整）		●	
	ストライク受けの調整		●	
別途有償品	下枠巾木		△	
	下枠巾木用キックプレート		△	
	下枠ステンレスカバー		△	
	アルミ室内額縁		△	※アングル付枠をお選びの場合はご使用になれません。
	室内額縁固定用アングル		△	※アングル付枠をお選びの場合には必要ありません。
	壁付防風ポストぐち		△	
	壁付防風ポストぐち厚壁用スペーサー		△	
	レターボックス		△	
	丁番スペーサー		△	
	高さ調整スペーサー		△	
	上・たて枠用アンカー		△	
	後付ビード		△	
交換用部品	丁番		△	
	ドアガード		△	
メンテナンス用部品	鍵穴用パウダー潤滑剤		△	

※対応可否につきましては、スペックリスト（仕様表）をご参照ください。

商品の色は、印刷の特性上、実物とは多少異なる場合がございますのでご了承ください。商品選択時には「カラーサンプル」等にて色調をご確認ください。
掲載価格には、消費税、ガラス代（ガラス組込商品を除く）、組立代、取付費、運賃等は含まれておりません。

シリンダーの詳細情報

○対応可能 ×対応不可	標準		カザスプラス		タッチキー		システムキー	
	標準	選択品	標準	選択品	標準	選択品	標準	選択品
メイン錠	DN	W	DN	W	DN	W	DN	W
サブ錠	DN	W	DN	W	DN	W	DN	W
ロック数	1キー2ロック		1キー2ロック		1キー2ロック		1キー2ロック	
オーナーキー	1本	1本	1本	1本	1本	1本	1本	1本
標準キー	4本	4本	4本	4本	4本	4本	4本	4本
コンストラクションキー	3本	3本	3本	3本	3本	3本	3本	3本
カザスプラス用カードキー	ー		3枚		ー		ー	
リモコンキー	ー		ー		2個		2個	
コンストラクションキーシステム	○	○	○	○	○	○	○	○
コンストラクションマスターキー	○	○	○	○	○	○	○	○
ホームマスターキー	○	×	○	×	○	×	○	×

部材構成

枠バリエーション
デザイン一覧
ハンドル一覧
商品紹介
枠別デザイン一覧
エントリーシステム
特長紹介
プライスリスト（価格表）
スペックリスト（仕様表）
受発注資料
部材構成
梱包内訳
エントリーシステム
部材価格表
共通部材 別途有償品
納まり図
寸法特注範囲
商品の納期区分について

必須選択部材

枠			ドア本体	子扉	袖ガラス	ドアガード	ドアクローザ	ハンドルセット	シリンダーセット
枠形状	枠バリエーション								
フラット枠 立ち上がり枠	アングル付 アングル無	片開き	本体	ー	ー	片開き・片袖 両袖用 親子・両開き 親子入隅用	標準タイプ バックチェック機構付 ※両袖には取付不可	一般仕様	DN W ホーム マスターキー (DN)
		親子	本体	子扉	ー				
		片袖	本体	ー	袖ガラス ※1				
		両袖	本体	ー	袖ガラス ※1				
		両開き	両開き用本体	両開き用子扉	ー				
		親子入隅	本体	入隅用子扉	ー				

※本体・子扉は一部ガラス別途品がありますので、部材価格表を参照してください。　※1 袖ガラスは別途手配可能です。

別途有償品

- ●下枠巾木
- ●下枠巾木用キックプレート
- ●下枠用ステンレスカバー
- ●アルミ室内額縁
- ●室内額縁固定用アングル
- ●レターボックス
- ●丁番スペーサー
- ●高さ調整スペーサー
- ●上・たて枠用アンカー
- ●後付けビード

商品の色は、印刷の特性上、実物とは多少異なる場合がございますのでご了承ください。商品選択時には「カラーサンプル」等にて色調をご確認ください。
掲載価格には、消費税、ガラス代（ガラス組込商品を除く）、組立代、取付費、運賃等は含まれておりません。

梱包内訳

必須選択部材

設定部材			梱包内訳	備考
枠	H23	フラット枠 立ち上がり枠	丁番（片開き・片袖・両袖用3枚） （親子・両開き・親子入隅用6枚） 下枠用アンカー、組立説明書、取付説明書	●ドアクローザ・ドアガード・袖ガラス・後付ビード（別途手配） ●丁番スペーサーはドア本体に丁番1箇所あたり2枚取付けられています。 ●高さ調整スペーサーは丁番1枚あたりに2枚同梱されています。
本体・両開き本体			採風デザイン:網戸標準装備	●後付けビード:別途手配（ガラス別途の場合）
子扉			フランス落とし用鍵2本	●後付けビード:別途手配（ガラス別途の場合）
両開き子扉			フランス落とし用鍵2本	●後付けビード:別途手配（ガラス別途の場合）
袖ガラス			―	
ドアガード	片開き用 親子・両開き用		ドアガードアーム1個、ドアガード受け1個、取付ねじ8本	
ドアクローザ	標準タイプ		取付説明書	
	バックチェック機構付		取付説明書	
ハンドルセット	ドア厚33mm用 ドア厚40mm用		把手（室外・室内）、セキュリティサムターン1個、 サムターン1個、鎌付デッドボルト箱錠2個、ラッチ箱錠1個、 取付説明書、お施主様用取扱説明書	
シリンダーセット	キー付リモコンタイプ （ドア厚40mm用）		シリンダー上下各1個、標準キー2本、 非常用キー3本、コンストラクションキー3本	
	その他 （ドア厚33mm用 ドア厚40mm用）		シリンダー上下各1個、オーナーキー1本、 標準キー4本、コンストラクションキー3本	
ホームマスターキー （DNキー用）	キー付リモコンタイプ （ドア厚40mm用）		玄関用シリンダー上下各1個、 勝手口用シリンダー上下各1個、標準キー2本、 非常用キー3本、コンストラクションキー3本	
	その他 （ドア厚33mm用 ドア厚40mm用）		玄関用シリンダー上下各1個、 勝手口用シリンダー上下各1個、オーナーキー1本、 標準キー4本、コンストラクションキー3本	

別途有償品

設定部材		梱包内訳	備考
下枠巾木		取付説明書	●見付70mm
下枠巾木用キックプレート		―	
下枠用ステンレスカバー		―	
アルミ室内額縁	在来用	取付説明書	●アングル付枠をお選びの場合には ご使用になれません。
	204用		
	206用		
室内額縁固定用アングル		取付説明書	●アングル付枠をお選びの場合には必要ありません。
レターボックス		―	
丁番スペーサー		―	●5組入（梱包発注）※2枚1組仕様
高さ調整スペーサー		―	●20ヶ入（梱包発注）
上・たて枠用アンカー		取付説明書	●17ヶ入（梱包発注）
共通後付けビード		―	●サッシ用と共通です。

交換用部品

設定部材		梱包内訳	備考
丁番	H23用	丁番3枚、高さ調整スペーサー6枚、取付ねじ24本	
	特注H2212以下用	丁番2枚、高さ調整スペーサー4枚、取付ねじ16本	

メンテナンス用部品

設定部材	梱包内訳	備考
鍵穴用パウダー潤滑剤	―	●70ml

エントリーシステム

カザスプラス

枠バリエーション
デザイン一覧
ハンドル一覧
商品紹介
枠別デザイン一覧
エントリーシステム
特長紹介
プライスリスト（価格表）
スペックリスト（仕様表）
受発注資料
部材構成
梱包内訳
エントリーシステム
部材価格表
共通部材 別途有償品
納まり図
寸法特注範囲
商品の納期区分について

部材構成

枠（手動と兼用）－ ドア本体（カザスプラス用）－ 子扉※ － 袖ガラス※（手動と兼用）－ ドアガード（手動と兼用）－ ドアクローザ（手動と兼用）－ ハンドルセット（タッチキー・システムキーと兼用）－ シリンダーセット（手動と兼用）－ エントリーセット（カザスプラス用）

※枠の種類によっては不要となります。

基本部材

部材		商品コード	手動との加算額	梱包内訳
必須選択部材	枠	部材価格表ページ参照	¥0	手動と同じ（梱包内訳一覧ページ参照）
	ドア本体	部材価格表ページ参照 （カザスプラス用欄）参照	¥0	☆制御ユニット、屋外リーダーは、組込み済です。
	子扉	部材価格表ページ参照	¥0	手動と同じ
	袖ガラス	部材価格表ページ参照	¥0	手動と同じ
	ドアガード	部材価格表ページ参照	¥0	手動と同じ
	ドアクローザ	部材価格表ページ参照	¥0	手動と同じ
	ハンドルセット	部材価格表ページ参照 （カザスプラス、タッチキー、システムキー用欄）参照	¥0	☆手動用サムターンは入っていません。
	シリンダーセット	部材価格表ページ参照	¥0	手動と同じ（梱包内訳一覧ページ参照）

エントリー必須部材

	ハンドル色		商品コード	価格	梱包内訳
	室外側	室内側			
エントリーセット カザスプラス用	シルバー	樹脂（ダークブラウン）	Z-001（R/L）H-DVBE	¥50,000	カードキー3枚、電動サムターンセット1セット、単3アルカリ乾電池4本、屋外リーダー化粧プレート1個、開閉検知マグネット1個、カザスプラス取説セット1セット
	ゴールド		Z-002（R/L）H-DVBE	¥50,000	
	ブラック		Z-003（R/L）H-DVBE	¥50,000	
	シルバー（内外同色）		Z-001（R/L）H-DVBD	¥50,000	
	ゴールド（内外同色）		Z-002（R/L）H-DVBD	¥50,000	
	ブラック（内外同色）		Z-003（R/L）H-DVBD	¥50,000	

別途有償品

！15 エントリーシステムの別途有償品は発注前に納期をご確認ください。

部材	商品コード	価格	備考
カザスプラス追加用カードキー ブルー	Z-201-DVBA	¥2,000	※カードキーとタグキーは、合計で20枚まで使用できます。
キーホルダー型タグキー	Z-211-DVBA	¥3,500	

商品の色は、印刷の特性上、実物とは多少異なる場合がございますのでご了承ください。商品選択時には「カラーサンプル」等にて色調をご確認ください。
掲載価格には、消費税、ガラス代（ガラス組込商品を除く）、組立代、取付費、運賃等は含まれておりません。

受 5 :受 注 生 産 品…受注から弊社工場出荷までの日数を示しています。
! 5 :要在庫確認品…在庫がない場合の、受注から弊社工場出荷までの日数を示しています。
※詳細は『商品の納期区分について』ページを参照ください。

タッチキー

部材構成

枠（手動と兼用）― ドア本体（タッチキー用）― 子扉※1 ― 袖ガラス※1（手動と兼用）― ドアガード（手動と兼用）― ドアクローザ（手動と兼用）― ハンドルセット（カザスプラス・システムキーと兼用）― シリンダーセット（手動と兼用）※2 ― エントリーセット（タッチキー用）

※1 枠の種類によっては不要となります。
※2 キー付リモコンタイプのときは、タッチキー（キー付リモコンタイプ）・システムキー（キー付リモコンタイプ）用をご選択ください。

基本部材

部材		商品コード	手動との加算額	梱包内訳
必須選択部材	枠	部材価格表ページ参照	¥0	手動と同じ（梱包内訳一覧ページ参照）
	ドア本体	部材価格表ページ参照 （タッチキー用欄）参照	¥0	☆制御ユニット、屋外リーダー、屋内リーダーは、組込み済です。
	子扉	部材価格表ページ参照	¥0	手動と同じ
	袖ガラス	部材価格表ページ参照	¥0	手動と同じ
	ドアガード	部材価格表ページ参照	¥0	手動と同じ
	ドアクローザ	部材価格表ページ参照	¥0	手動と同じ
	ハンドルセット	部材価格表ページ参照 （カザスプラス、タッチキー、システムキー用欄）参照	¥0	☆手動用サムターンは入っていません。
	シリンダーセット	部材価格表ページ参照	¥0	手動と同じ（梱包内訳一覧ページ参照）

エントリー必須部材

	ハンドル色		商品コード	価格	梱包内訳
	室外側	室内側			
エントリーセット タッチキー（キー付リモコンタイプ）用	シルバー	樹脂（ダークブラウン）	Z-001(R/L)M-DVFE	¥100,000	キー付リモコン（非常用キーなし）3個、電動サムターンセット1セット、単3アルカリ乾電池8本、屋外リーダー化粧プレート1個、屋内リーダー化粧プレート1個、開閉検知マグネット1個、タッチキー取説セット1セット
	ゴールド		Z-002(R/L)M-DVFE	¥100,000	
	ブラック		Z-003(R/L)M-DVFE	¥100,000	
	シルバー（内外同色）		Z-001(R/L)M-DVFD	¥100,000	
	ゴールド（内外同色）		Z-002(R/L)M-DVFD	¥100,000	
	ブラック（内外同色）		Z-003(R/L)M-DVFD	¥100,000	
エントリーセット タッチキー（リモコンキータイプ）用	シルバー	樹脂（ダークブラウン）	Z-001(R/L)M-DVBE	¥75,000	リモコンキー2個、電動サムターンセット1セット、単3アルカリ乾電池8本、屋外リーダー化粧プレート1個、屋内リーダー化粧プレート1個、開閉検知マグネット1個、タッチキー取説セット1セット
	ゴールド		Z-002(R/L)M-DVBE	¥75,000	
	ブラック		Z-003(R/L)M-DVBE	¥75,000	
	シルバー（内外同色）		Z-001(R/L)M-DVBD	¥75,000	
	ゴールド（内外同色）		Z-002(R/L)M-DVBD	¥75,000	
	ブラック（内外同色）		Z-003(R/L)M-DVBD	¥75,000	

※キー付リモコンの非常用キーはシリンダーセットに同梱されています。

別途有償品 ! 15 リモコンキー・キー付リモコン ! 窓 リモコンキー用革ケース

部材	商品コード	価格	備考
キー付リモコン（非常用キーなし）	Z-241-DVBA	¥13,000	※ドア1台に対してリモコンキー、キー付リモコンを合計10個まで登録できます。 ※非常用キーはリクシルパーツショップ（http://partsshop.lixil.co.jp/shop/）のみでの取扱いとなります。
リモコンキー	Z-221-DVBA	¥9,000	※ドア1台に対してリモコンキー、キー付リモコンを合計10個まで登録できます。
リモコンキー用革ケース	Z-231-DVBA	¥4,500	※オーナーキーは収納できません。 ※リモコンキー専用です。（キー付リモコンは収納できません）

※キー付リモコン/リモコンキーは併用できます。

エントリーシステム

システムキー

部材構成

枠（システムキー用）－ ドア本体（システムキー用）－ 子扉※1 － 袖ガラス※1（手動と兼用）－ ドアガード（手動と兼用）－ ドアクローザ（手動と兼用）－ ハンドルセット（カザスプラス・タッチキーと兼用）－ シリンダーセット（手動と兼用）※2 － エントリーセット（システムキー用）

- 基本セット（ベースプラン）
  - （基本部材に同梱または組込済み）
- スタンダードプラン
  - エントリー必須部材
- ナンバーキープラン
  - エントリー必須部材
- モニタープラン
  - エントリー必須部材
- マルチプラン
  - エントリー必須部材

※1 枠の種類によっては不要となります。
※2 キー付リモコンタイプのときは、タッチキー（キー付リモコンタイプ）・システムキー（キー付リモコンタイプ）用をご選択ください。

基本部材（全プラン共通）

部材		商品コード	手動との加算額	梱包内訳
必須選択部材	枠	部材価格表ページ参照	¥0	手動と同じ（梱包内訳一覧ページ参照）
	ドア本体	部材価格表ページ参照 （システムキー用欄）参照	¥0	☆制御ユニット、屋外リーダー、屋内リーダー、受電ユニットは、組込み済です。
	子扉	部材価格表ページ参照	¥0	手動と同じ
	袖ガラス	部材価格表ページ参照	¥0	手動と同じ
	ドアガード	部材価格表ページ参照	¥0	手動と同じ
	ドアクローザ	部材価格表ページ参照	¥0	手動と同じ
	ハンドルセット	部材価格表ページ参照 （カザスプラス、タッチキー、システムキー用欄）参照	¥0	☆手動用サムターンは入っていません。
	シリンダーセット	部材価格表ページ参照	¥0	手動と同じ（梱包内訳一覧ページ参照）

エントリー必須部材（全プラン共通）

	ハンドル色 室外側	ハンドル色 室内側	商品コード	価格	梱包内訳
エントリーセット タッチキー（キー付リモコンタイプ）用	シルバー	樹脂（ダークブラウン）	Z-001(R/L)D-DVFE	¥130,000	キー付リモコン（非常用キーなし）3個、電動サムターンセット1セット、屋外リーダー化粧プレート1個、屋内リーダー化粧プレート1個、コントローラーユニットセット1セット、送電ユニット1個、躯体内配線（10m）、開閉検知マグネット1個、システムキー取説セット1セット
	ゴールド		Z-002(R/L)D-DVFE	¥130,000	
	ブラック		Z-003(R/L)D-DVFE	¥130,000	
	シルバー（内外同色）		Z-001(R/L)D-DVFD	¥130,000	
	ゴールド（内外同色）		Z-002(R/L)D-DVFD	¥130,000	
	ブラック（内外同色）		Z-003(R/L)D-DVFD	¥130,000	
エントリーセット タッチキー（リモコンキータイプ）用	シルバー	樹脂（ダークブラウン）	Z-001(R/L)D-DVBE	¥105,000	リモコンキー2個、電動サムターンセット1セット、屋外リーダー化粧プレート1個、屋内リーダー化粧プレート1個、コントローラーユニットセット1セット、送電ユニット1個、躯体内配線（10m）、開閉検知マグネット1個、システムキー取説セット1セット
	ゴールド		Z-002(R/L)D-DVBE	¥105,000	
	ブラック		Z-003(R/L)D-DVBE	¥105,000	
	シルバー（内外同色）		Z-001(R/L)D-DVBD	¥105,000	
	ゴールド（内外同色）		Z-002(R/L)D-DVBD	¥105,000	
	ブラック（内外同色）		Z-003(R/L)D-DVBD	¥105,000	

※キー付リモコンの非常用キーはシリンダーセットに同梱されています。

別途有償品（全プラン共通）

！15 リモコンキー・キー付リモコン　！窓 リモコンキー用革ケース

部材	商品コード	価格	備考
キー付リモコン（非常用キーなし）	Z-241-DVBA	¥13,000	※合計で10個まで使用できます。 ※非常用キーはリクシルパーツショップ（http://partsshop.lixil.co.jp/shop/）のみでの取扱いとなります。
リモコンキー	Z-221-DVBA	¥9,000	※合計で10個まで使用できます。
リモコンキー用革ケース	Z-231-DVBA	¥4,500	※オーナーキーは収納できません。 ※リモコンキー専用です。（キー付リモコンは収納できません）

※キー付リモコン/リモコンキーは併用できます。

商品の色は、印刷の特性上、実物とは多少異なる場合がございますのでご了承ください。商品選択時には「カラーサンプル」等にて色調をご確認ください。
掲載価格には、消費税、ガラス代（ガラス組込商品を除く）、組立代、取付費、運賃等は含まれておりません。

受 5 :受 注 生 産 品…受注から弊社工場出荷までの日数を示しています。
! 5 :要在庫確認品…在庫がない場合の、受注から弊社工場出荷までの日数を示しています。
※詳細は『商品の納期区分について』ページを参照ください。

●基本セット(ベースプラン)

エントリー必須部材

※基本部材に同梱または組込済みです。

●スタンダードプラン

! 15 パナソニック機器は発注前に納期を確認してください。

エントリー必須部材

		パナソニックコード	LIXIL商品コード	価格
パナソニック機器	電気錠操作押ボタン	EK3850W	Z-304-DVBB	¥6,500
	取付プレート(操作押ボタン用)	WTC7101W	Z-305-DVBB	¥110
合計				¥6,610

別途有償品

		パナソニックコード	LIXIL商品コード	価格
パナソニック機器	電気錠操作押ボタン ※1	EK3850W	Z-304-DVBB	¥6,500
	取付プレート(操作押ボタン用)	WTC7101W	Z-305-DVBB	¥110

●ナンバーキープラン

! 15 パナソニック機器は発注前に納期を確認してください。

エントリー必須部材

		パナソニックコード	LIXIL商品コード	価格
パナソニック機器	電気錠操作押ボタン	EK3850W	Z-304-DVBB	¥6,500
	取付プレート(操作押ボタン用)	WTC7101W	Z-305-DVBB	¥110
	シークレットスイッチ	EK3822B	Z-306-DVBB	¥37,800
	取付プレート(シークレットスイッチ用)	EJ6711B	Z-307-DVBB	¥2,800
合計				¥47,210

別途有償品

		パナソニックコード	LIXIL商品コード	価格
パナソニック機器	電気錠操作押ボタン ※1	EK3850W	Z-304-DVBB	¥6,500
	取付プレート(操作押ボタン用)	WTC7101W	Z-305-DVBB	¥110

●モニタープラン

! 15 アイホン機器・パナソニック機器は発注前に納期を確認してください。

パナソニック

エントリー必須部材

		パナソニックコード	LIXIL商品コード	価格
パナソニック機器	住まいるサポS型親機(5型モニター)	WQH500WK	Z-301-DVBB	¥49,000
	カラーカメラ付玄関子機	WQD872B	Z-302-DVBB	¥25,000
合計				¥74,000

別途有償品

		パナソニックコード	LIXIL商品コード	価格
パナソニック機器	カラーカメラ付玄関子機 ※2	WQD872B	Z-302-DVBB	¥25,000
	住まいるサポ増設副親機 ※3	WQH552WK	Z-303-DVBB	¥43,000
	電気錠操作押ボタン ※4	EK3850W	Z-304-DVBB	¥6,500
	取付プレート(操作押ボタン用)	WTC7101W	Z-305-DVBB	¥110

アイホン

エントリー必須部材

		アイホンコード	LIXIL商品コード	価格
アイホン機器	モニター付親機	WJ-4MED-T	Z-201-DVBB	¥48,000
	カメラ付玄関子機	WJ-DA	Z-202-DVBB	¥24,000
合計				¥72,000

別途有償品

		アイホン/パナソニックコード	LIXIL商品コード	価格
アイホン機器	カメラ付玄関子機 ※5	WJ-DA	Z-202-DVBB	¥24,000
	モニター付ワイヤレス子機 ※6	WJ-4WD	Z-203-DVBB	¥26,000
パナソニック機器	電気錠操作押ボタン ※1	EK3850W	Z-304-DVBB	¥6,500
	取付プレート(操作押ボタン用)	WTC7101W	Z-305-DVBB	¥110

●マルチプラン

! 15 アイホン機器・パナソニック機器は発注前に納期を確認してください。

パナソニック

エントリー必須部材

		パナソニックコード	LIXIL商品コード	価格
パナソニック機器	住まいるサポS型親機(5型モニター)	WQH500WK	Z-301-DVBB	¥49,000
	カラーカメラ付玄関子機	WQD872B	Z-302-DVBB	¥25,000
	シークレットスイッチ	EK3822B	Z-306-DVBB	¥37,800
	取付プレート(シークレットスイッチ用)	EJ6711B	Z-307-DVBB	¥2,800
合計				¥114,600

別途有償品

		パナソニックコード	LIXIL商品コード	価格
パナソニック機器	カラーカメラ付玄関子機 ※2	WQD872B	Z-302-DVBB	¥25,000
	住まいるサポ増設副親機 ※3	WQH552WK	Z-303-DVBB	¥43,000
	電気錠操作押ボタン ※4	EK3850W	Z-304-DVBB	¥6,500
	取付プレート(操作押ボタン用)	WTC7101W	Z-305-DVBB	¥110

アイホン

エントリー必須部材

		アイホン/パナソニックコード	LIXIL商品コード	価格
アイホン機器	モニター付親機	WJ-4MED-T	Z-201-DVBB	¥48,000
	カメラ付玄関子機	WJ-DA	Z-202-DVBB	¥24,000
パナソニック機器	シークレットスイッチ	EK3822B	Z-306-DVBB	¥37,800
	取付プレート(シークレットスイッチ用)	EJ6711B	Z-307-DVBB	¥2,800
合計				¥112,600

別途有償品

		アイホン/パナソニックコード	LIXIL商品コード	価格
アイホン機器	カメラ付玄関子機 ※5	WJ-DA	Z-202-DVBB	¥24,000
	モニター付ワイヤレス子機 ※6	WJ-4WD	Z-203-DVBB	¥26,000
パナソニック機器	電気錠操作押ボタン ※1	EK3850W	Z-304-DVBB	¥6,500
	取付プレート(操作押ボタン用)	WTC7101W	Z-305-DVBB	¥110

※1: 7台(合計で8台)まで増設できます。 ※2: 2台(合計で3台)まで増設できます。 ※3: 4台(親機含めて合計で5台)まで増設できます。
※4: 8台まで増設できます。 ※5: 3台(合計で4台)まで増設できます。 ※6: 3台まで増設できます。

部材価格表

枠の商品色（商品コード□部の記号）について

区分	木目調							アルミ色		
色名称	ポートマホガニー	アイリッシュパイン	エクリュアイボリー	リーフグリーン	ハンドダウンチェリー	ミディアムチェリー	柿渋調	オータムブラウン	シャイングレー	ナチュラルシルバー
□	J	L	C	A	H	F	X	G	K	D

枠

受5 システムキー用の片袖、両袖仕様のみ受注生産品です。

区分					標準枠					入隅用枠
W（mm）					873	1,240	1,240	1,240	1,692	1,138
H（mm）	エントリー区分	枠形状区分		型番	10	20	40	45	50	20C
				呼称	片開き	親子	片袖	両袖	両開き	親子入隅
				姿図（外観）						
2,330	手動・カザスプラス・タッチキー用	フラット	アングル付	商品コード	□-10（R/L）-DBFH	□-20（R/L）-DBFH	□-40（R/L）-DBFH	□-45（R/L）-DBFH	□-50（R/L）-DBFH	□-20C（R/L）-DBFH
				価格	¥62,500	¥73,500	¥102,500	¥122,500	¥88,500	¥73,500
			アングル無	商品コード	□-10（R/L）-DBFF	□-20（R/L）-DBFF	□-40（R/L）-DBFF	□-45（R/L）-DBFF	□-50（R/L）-DBFF	□-20C（R/L）-DBFF
				価格	¥62,500	¥73,500	¥102,500	¥122,500	¥88,500	¥73,500
		立ち上がり	アングル付	商品コード	□-10（R/L）-DBFG	□-20（R/L）-DBFG	□-40（R/L）-DBFG	□-45（R/L）-DBFG	□-50（R/L）-DBFG	□-20C（R/L）-DBFG
				価格	¥62,500	¥73,500	¥102,500	¥122,500	¥88,500	¥73,500
			アングル無	商品コード	□-10（R/L）-DBFE	□-20（R/L）-DBFE	□-40（R/L）-DBFE	□-45（R/L）-DBFE	□-50（R/L）-DBFE	□-20C（R/L）-DBFE
				価格	¥62,500	¥73,500	¥102,500	¥122,500	¥88,500	¥73,500
	システムキー用	フラット	アングル付	商品コード	□-10（R/L）D-DBFH	□-20（R/L）D-DBFH	□-40（R/L）D-DBFH	□-45（R/L）D-DBFH	□-50（R/L）D-DBFH	□-20C（R/L）D-DBFH
				価格	¥62,500	¥73,500	¥102,500	¥122,500	¥88,500	¥73,500
			アングル無	商品コード	□-10（R/L）D-DBFF	□-20（R/L）D-DBFF	□-40（R/L）D-DBFF	□-45（R/L）D-DBFF	□-50（R/L）D-DBFF	□-20C（R/L）D-DBFF
				価格	¥62,500	¥73,500	¥102,500	¥122,500	¥88,500	¥73,500
		立ち上がり	アングル付	商品コード	□-10（R/L）D-DBFG	□-20（R/L）D-DBFG	□-40（R/L）D-DBFG	□-45（R/L）D-DBFG	□-50（R/L）D-DBFG	□-20C（R/L）D-DBFG
				価格	¥62,500	¥73,500	¥102,500	¥122,500	¥88,500	¥73,500
			アングル無	商品コード	□-10（R/L）D-DBFE	□-20（R/L）D-DBFE	□-40（R/L）D-DBFE	□-45（R/L）D-DBFE	□-50（R/L）D-DBFE	□-20C（R/L）D-DBFE
				価格	¥62,500	¥73,500	¥102,500	¥122,500	¥88,500	¥73,500
袖部ガラス寸法gw×gh mm(枚)					——	——	298×2,273	114×2,273(2)	——	——

●袖部ガラス用後付ビードは同梱されておりません。後付ビードについてはP.130をご参照ください。
●一部仕様の袖ガラスをご用意しています。
袖ガラスについてはP.130をご参照ください。

本体・子扉の商品色（商品コード□部の記号）について

区分	木目調								アルミ色		
色名称	ポートマホガニー	アイリッシュパイン	エクリュアイボリー	リーフグリーン	ハンドダウンチェリー	柿渋調	ミディアムチェリー		オータムブラウン	シャイングレー	ナチュラルシルバー
							コンテンポラリー（C）	ナチュラルモダン（N）シンプルモダン（M）			
□	J	L	C	A	H	X	V	F	G	K	D

ドア本体①

受5 エントリーシステムは全機種受注生産品です。

D（mm）	Dw（mm）			813							
	ドア厚（mm）			33	33	33	33	33	33	33	33
	エントリー区分		型番	C11型	C12型	C13型	C14型	C15型	C16型	C17型	C18型
			色設定	J・L・V・G・K	J・G・K	J・L・V・G・K	J・L・V・G・K	G・K	J・L・V・G・K	J・G・K	G・K
2,318	手動用		商品コード	□-C11(R/L)-DDFA	□-C12(R/L)-DDFA	□-C13(R/L)-DDFA	□-C14(R/L)-DDFA	□-C15(R/L)-DDFA	□-C16(R/L)-DDFA	□-C17(R/L)-DDFA	□-C18(R/L)-DDFA
		価格	木目調	¥143,000	¥111,000	¥119,000	¥151,000	——	¥129,000	¥164,000	——
			アルミ色	¥124,000	¥102,000	¥108,000	¥133,000	¥112,000	¥118,000	¥146,000	¥120,000
	カザスプラス用		商品コード	□-C11(R/L)H-DDFA	□-C12(R/L)H-DDFA	□-C13(R/L)H-DDFA	□-C14(R/L)H-DDFA	□-C15(R/L)H-DDFA	□-C16(R/L)H-DDFA	□-C17(R/L)H-DDFA	□-C18(R/L)H-DDFA
		価格	木目調	¥143,000	¥111,000	¥119,000	¥151,000	——	¥129,000	¥164,000	——
			アルミ色	¥124,000	¥102,000	¥108,000	¥133,000	¥112,000	¥118,000	¥146,000	¥120,000
	タッチキー用		商品コード	□-C11(R/L)M-DDFA	□-C12(R/L)M-DDFA	□-C13(R/L)M-DDFA	□-C14(R/L)M-DDFA	□-C15(R/L)M-DDFA	□-C16(R/L)M-DDFA	□-C17(R/L)M-DDFA	□-C18(R/L)M-DDFA
		価格	木目調	¥143,000	¥111,000	¥119,000	¥151,000	——	¥129,000	¥164,000	——
			アルミ色	¥124,000	¥102,000	¥108,000	¥133,000	¥112,000	¥118,000	¥146,000	¥120,000
	システムキー用		商品コード	□-C11(R/L)D-DDFA	□-C12(R/L)D-DDFA	□-C13(R/L)D-DDFA	□-C14(R/L)D-DDFA	□-C15(R/L)D-DDFA	□-C16(R/L)D-DDFA	□-C17(R/L)D-DDFA	□-C18(R/L)D-DDFA
		価格	木目調	¥143,000	¥111,000	¥119,000	¥151,000	——	¥129,000	¥164,000	——
			アルミ色	¥124,000	¥102,000	¥108,000	¥133,000	¥112,000	¥118,000	¥146,000	¥120,000
ガラス寸法 gw×gh mm(枚)				ガラス入 163×1,973	ガラス入 117×1,973	デザイン入ガラス 190×1,973	ガラス入 123×1,973(2)	ガラス入 125×1,973(2)	ガラス入 117×1,973(2)	ガラス入 67×1,973(4)	ガラス入 77×1,973(3)

●C20、C83、C84型の別途ガラスは単板ガラス総厚3mm、4mm、5mm、6mmをご使用ください。後付ビードは同梱されておりません。後付ビードについてはP.130をご参照ください。

商品の色は、印刷の特性上、実物とは多少異なる場合がございますのでご了承ください。商品選択時には「カラーサンプル」等にて色調をご確認ください。
掲載価格には、消費税、ガラス代（ガラス組込商品を除く）、組立代、取付費、運賃等は含まれておりません。

ドアクローザの対応色(商品コード□部の記号)について

枠の商品色	木目調							アルミ色		
	ポートマホガニー	アイリッシュパイン	エクリュアイボリー	リーフグリーン	ハンドダウンチェリー	柿渋調	ミディアムチェリー	オータムブラウン	シャイングレー	ナチュラルシルバー
□	G	G	G	G	G	G	G	G	D	D

●ドアクローザ色は、G:オータムブラウン、D:シルバーになります。

ドアクローザ

! 20 ドアクローザは発注前に納期をご確認ください。

仕様	商品コード	価格
標準タイプ	□-0001-DVAA	¥10,000
バックチェック機構付	□-0002-DVAA	¥15,000

K1_D092_5005

●ドアクローザは必須選択部材です。枠に同梱されておりませんので、必ず発注してください。
●バックチェック機構付ドアクローザは両袖枠には使用できません。

枠バリエーション
デザイン一覧
ハンドル一覧
商品紹介
枠別デザイン一覧
エントリーシステム
特長紹介
プライスリスト(価格表)
スペックリスト(仕様表)
受発注資料
部材構成
梱包内訳
エントリーシステム
部材価格表
共通部材 別途有償品
納まり図
寸法特注範囲
商品の納期区分について

	813					
	33	33	33	40	33	33
	C19型	C20型	C24型	C41型	C83型(採風)	C84型(採風)
	J·G·K	G·K	J·L·V·G·K	J·G·K	G·K	G·K
	□-C19(R/L)-DDFA	□-C20(R/L)-DDFA	□-C24(R/L)-DDFA	□-C41(R/L)-DDFA	□-C83(R/L)-DDFA	□-C84(R/L)-DDFA
	¥174,000	——	¥143,000	¥161,000	——	——
	¥153,000	¥95,000	¥124,000	¥145,000	¥156,000	¥180,000
	□-C19(R/L)H-DDFA	□-C20(R/L)H-DDFA	□-C24(R/L)H-DDFA	□-C41(R/L)H-DDFA	□-C83(R/L)H-DDFA	□-C84(R/L)H-DDFA
	¥174,000	——	¥143,000	¥161,000	——	——
	¥153,000	¥95,000	¥124,000	¥145,000	¥156,000	¥180,000
	□-C19(R/L)M-DDFA	□-C20(R/L)M-DDFA	□-C24(R/L)M-DDFA	□-C41(R/L)M-DDFA	□-C83(R/L)M-DDFA	□-C84(R/L)M-DDFA
	¥174,000	——	¥143,000	¥161,000	——	——
	¥153,000	¥95,000	¥124,000	¥145,000	¥156,000	¥180,000
	□-C19(R/L)D-DDFA	□-C20(R/L)D-DDFA	□-C24(R/L)D-DDFA	□-C41(R/L)D-DDFA	□-C83(R/L)D-DDFA	□-C84(R/L)D-DDFA
	¥174,000	——	¥143,000	¥161,000	——	——
	¥153,000	¥95,000	¥124,000	¥145,000	¥156,000	¥180,000
	ガラス入	ガラス別途	デザイン入ガラス	ガラス入	ガラス別途	ガラス別途
	203×1,973	204×1,914	117×1,233(3)	550×1,973	229×932(2)	229×932(2)

部材価格表

本体・子扉の商品色（商品コード□部の記号）について

区分	木目調								アルミ色		
色名称	ポートマホガニー	アイリッシュパイン	エクリュアイボリー	リーフグリーン	ハンドダウンチェリー	柿渋調	ミディアムチェリー コンテンポラリー（C）	ミディアムチェリー ナチュラルモダン（N）シンプルモダン（M）	オータムブラウン	シャイングレー	ナチュラルシルバー
□	J	L	C	A	H	X	V	F	G	K	D

ドア本体②

受 5 エントリーシステムは全機種受注生産品です。

D（mm）	Dw（mm）		813							
	ドア厚（mm）		33	33	33	40	33	33	33	33
	エントリー区分	型番	N14型	N16型	N17型	N41型	T11型	T12型	T14型	T33型
		色設定	L・X・F	X・F	L・X・F	L・X・F	L・C・A・H	L・C・A・H	L・C・A・H	L・C・A・H
2,318	手動用	商品コード	□-N14(R/L)-DDAA	□-N16(R/L)-DDAA	□-N17(R/L)-DDAA	□-N41(R/L)-DDAA	□-T11(R/L)-DDDA	□-T12(R/L)-DDDA	□-T14(R/L)-DDDA	□-T33(R/L)-DDDA
		価格 木目調	¥170,000	¥151,000	¥111,000	¥161,000	¥151,000	¥187,000	¥162,000	¥132,000
		価格 アルミ色	——	——	——	——	——	——	——	——
	カザスプラス用	商品コード	□-N14(R/L)H-DDAA	□-N16(R/L)H-DDAA	□-N17(R/L)H-DDAA	□-N41(R/L)H-DDAA	□-T11(R/L)H-DDDA	□-T12(R/L)H-DDDA	□-T14(R/L)H-DDDA	□-T33(R/L)H-DDDA
		価格 木目調	¥170,000	¥151,000	¥111,000	¥161,000	¥151,000	¥187,000	¥162,000	¥132,000
		価格 アルミ色	——	——	——	——	——	——	——	——
	タッチキー用	商品コード	□-N14(R/L)M-DDAA	□-N16(R/L)M-DDAA	□-N17(R/L)M-DDAA	□-N41(R/L)M-DDAA	□-T11(R/L)M-DDDA	□-T12(R/L)M-DDDA	□-T14(R/L)M-DDDA	□-T33(R/L)M-DDDA
		価格 木目調	¥170,000	¥151,000	¥111,000	¥161,000	¥151,000	¥187,000	¥162,000	¥132,000
		価格 アルミ色	——	——	——	——	——	——	——	——
	システムキー用	商品コード	□-N14(R/L)D-DDAA	□-N16(R/L)D-DDAA	□-N17(R/L)D-DDAA	□-N41(R/L)D-DDAA	□-T11(R/L)D-DDDA	□-T12(R/L)D-DDDA	□-T14(R/L)D-DDDA	□-T33(R/L)D-DDDA
		価格 木目調	¥170,000	¥151,000	¥111,000	¥161,000	¥151,000	¥187,000	¥162,000	¥132,000
		価格 アルミ色	——	——	——	——	——	——	——	——
	ガラス寸法 gw×gh mm(枚)		ガラス入	——	ガラス入	ガラス入	——	ガラス入	デザイン入ガラス	デザイン入ガラス
			203×1,973	——	117×1,973	550×1,973	——	188×188	482×482	482×1,140

親子用子扉①

D（mm）	Dw（mm）		355						
	対応本体型番		C11・C14型	C12・C16型	C13型	C15型	C17・C19型	C18・C83・C84型	C20型
	エントリー区分	型番	C11型	C12型	C13型	C15型	C17型	C18型	C20型
		色設定	J・L・V・G・K	J・L・V・G・K	J・L・V・G・K	G・K	J・G・K	G・K	G・K
2,318	手動用	商品コード	□-C11(R/L)-DDFE	□-C12(R/L)-DDFE	□-C13(R/L)-DDFE	□-C15(R/L)-DDFE	□-C17(R/L)-DDFE	□-C18(R/L)-DDFE	□-C20(R/L)-DDFE
		価格 木目調	¥94,000	¥88,000	¥92,000	——	¥96,000	——	——
		価格 アルミ色	¥90,000	¥85,000	¥87,000	¥85,000	¥90,000	¥83,000	¥65,000
	カザスプラス用 タッチキー用 システムキー用	商品コード	□-C11(R/L)D-DDFE	□-C12(R/L)D-DDFE	□-C13(R/L)D-DDFE	□-C15(R/L)D-DDFE	□-C17(R/L)D-DDFE	□-C18(R/L)D-DDFE	□-C20(R/L)D-DDFE
		価格 木目調	¥94,000	¥88,000	¥92,000	——	¥96,000	——	——
		価格 アルミ色	¥90,000	¥85,000	¥87,000	¥85,000	¥90,000	¥83,000	¥65,000
	ガラス寸法 gw×gh mm(枚)		ガラス入	ガラス入	デザイン入ガラス	ガラス入	ガラス入	ガラス入	ガラス別途
			116×1,973	142×1,973	142×1,973	142×1,973	116×1,973	82×1,973	164×1,914

親子用子扉②

D（mm）	Dw（mm）		355						
	対応本体型番		N14型	N16型	N17型	N41型	ナチュラルモダン(N)全デザイン	T11・T12型	T14型
	エントリー区分	型番	N14型	N16型	N17型	N41型	N01P型	T11型	T14型
		色設定	L・X・F	X・F	L・X・F	L・X・F	L・X・F	L・C・A・H	L・C・A・H
2,318	手動用	商品コード	□-N14(R/L)-DDAE	□-N16(R/L)-DDAE	□-N17(R/L)-DDAE	□-N41(R/L)-DDAE	□-N01P(R/L)-DDAE	□-T11(R/L)-DDDE	□-T14(R/L)-DDDE
		価格 木目調	¥94,000	¥94,000	¥88,000	¥102,000	¥95,000	¥94,000	¥88,000
		価格 アルミ色	——	——	——	——	——	——	——
	カザスプラス用 タッチキー用 システムキー用	商品コード	□-N14(R/L)D-DDAE	□-N16(R/L)D-DDAE	□-N17(R/L)D-DDAE	□-N41(R/L)D-DDAE	□-N01P(R/L)D-DDAE	□-T11(R/L)D-DDDE	□-T14(R/L)D-DDDE
		価格 木目調	¥94,000	¥94,000	¥88,000	¥102,000	¥95,000	¥94,000	¥88,000
		価格 アルミ色	——	——	——	——	——	——	——
	ガラス寸法 gw×gh mm(枚)		ガラス入	ガラス入	ガラス入	ガラス入	ガラス入	ガラス入	ガラス入
			116×1,973	116×1,973	142×1,973	167×1,973	131×1,140	116×1,973	130×1,880

※本体M41型のポスト付子扉は本体色にかかわらずナチュラルシルバー（D）を選択してください。

商品の色は、印刷の特性上、実物とは多少異なる場合がございますのでご了承ください。商品選択時には「カラーサンプル」等にて色調をご確認ください。
掲載価格には、消費税、ガラス代（ガラス組込商品を除く）、組立代、取付費、運賃等は含まれておりません。

ドアクローザの対応色（商品コード□部の記号）について

枠の商品色	木目調							アルミ色		
	ポートマホガニー	アイリッシュパイン	エクリュアイボリー	リーフグリーン	ハンドダウンチェリー	柿渋調	ミディアムチェリー	オータムブラウン	シャイングレー	ナチュラルシルバー
□	G	G	G	G	G	G	G	G	D	D

●ドアクローザ色は、G:オータムブラウン、D:シルバーになります。

ドアクローザ

！ 20 ドアクローザは発注前に納期をご確認ください。

仕様	商品コード	価格
標準タイプ	□-0001-DVAA	¥10,000
バックチェック機構付	□-0002-DVAA	¥15,000

K1_D092_5005

●ドアクローザは必須選択部材です。枠に同梱されておりませんので、必ず発注してください。
●バックチェック機構付ドアクローザは両袖枠には使用できません。

813					
	33	33	33	40	40
	T34型	M11型	M12型	M41型	M44型
	L・C・A・H	X・F・D	X・F・D	X・F・D	X・F・D
	□-T34(R/L)-DDDA	□-M11(R/L)-DDBA	□-M12(R/L)-DDBA	□-M41(R/L)-DDBA	□-M44(R/L)-DDBA
	¥143,000	¥163,000	¥170,000	¥173,000	¥154,000
	——	¥152,000	¥160,000	¥161,000	¥143,000
	□-T34(R/L)H-DDDA	□-M11(R/L)H-DDBA	□-M12(R/L)H-DDBA	□-M41(R/L)H-DDBA	□-M44(R/L)H-DDBA
	¥143,000	¥163,000	¥170,000	¥173,000	¥154,000
	——	¥152,000	¥160,000	¥161,000	¥143,000
	□-T34(R/L)M-DDDA	□-M11(R/L)M-DDBA	□-M12(R/L)M-DDBA	□-M41(R/L)M-DDBA	□-M44(R/L)M-DDBA
	¥143,000	¥163,000	¥170,000	¥173,000	¥154,000
	——	¥152,000	¥160,000	¥161,000	¥143,000
	□-T34(R/L)D-DDDA	□-M11(R/L)D-DDBA	□-M12(R/L)D-DDBA	□-M41(R/L)D-DDBA	□-M44(R/L)D-DDBA
	¥143,000	¥163,000	¥170,000	¥173,000	¥154,000
	——	¥152,000	¥160,000	¥161,000	¥143,000
	デザイン入ガラス	ガラス入	ガラス入	ガラス入	デザイン入ガラス
	177×1,140(2)	67×1,973(4)	203×1,973	550×1,973	479×2,253

355			
	C24型	C41型	コンテンポラリー(C) 全デザイン
	C24型	C41型	C01P型(ポスト付)
	J・L・V・G・K	J・G・K	J・L・V・G・K
	□-C24(R/L)-DDFE	□-C41(R/L)-DDFE	□-C01P(R/L)-DDFE
	¥93,000	¥102,000	¥95,000
	¥89,000	¥96,000	¥90,000
	□-C24(R/L)D-DDFE	□-C41(R/L)D-DDFE	□-C01P(R/L)D-DDFE
	¥93,000	¥102,000	¥95,000
	¥89,000	¥96,000	¥90,000
	デザイン入ガラス	ガラス入	ガラス入
	142×1,233	167×1,973	131×1,140

355							
	T33・T34型	洋風(T) 全デザイン	M11・M12型	M41型	M44型	M11・M12・M44型	M41型※
	T33型	C01P型(ポスト付)	M11型	M41型	M44型	M01P型(ポスト付)	M01P型(ポスト付)
	L・C・A・H	L・C・A・H	D・F・X	D・F・X	D・F・X	D・F・X	D
	□-T33(R/L)-DDDE	□-C01P(R/L)-DDFE	□-M11(R/L)-DDBE	□-M41(R/L)-DDBE	□-M44(R/L)-DDBE	□-M01P(R/L)-DDBE	D-M01P(R/L)-DDBE
	¥90,000	¥95,000	¥96,000	¥103,000	¥94,000	¥96,000	——
	——	——	¥94,000	¥101,000	¥92,000	¥95,000	¥95,000
	□-T33(R/L)D-DDDE	□-C01P(R/L)D-DDFE	□-M11(R/L)D-DDBE	□-M41(R/L)D-DDBE	□-M44(R/L)D-DDBE	□-M01P(R/L)D-DDBE	D-M01P(R/L)D-DDBE
	¥90,000	¥95,000	¥96,000	¥103,000	¥94,000	¥96,000	——
	——	——	¥94,000	¥101,000	¥92,000	¥95,000	¥95,000
	ガラス入	ガラス入	ガラス入	ガラス入	デザイン入ガラス	ガラス入	ガラス入
	130×1,140	131×1,140	116×1,973	167×1,973	201×2,253	131×1,140	131×1,140

部材価格表

本体･子扉の商品色（商品コード□部の記号）について

区分	木目調								アルミ色		
色名称	ポートマホガニー	アイリッシュパイン	エクリュアイボリー	リーフグリーン	ハンドダウンチェリー	柿渋調	ミディアムチェリー コンテンポラリー（C）	ミディアムチェリー ナチュラルモダン（N）シンプルモダン（M）	オータムブラウン	シャイングレー	ナチュラルシルバー
□	J	L	C	A	H	X	V	F	G	K	D

親子入隅用子扉①

Dh(mm)								
Dw(mm)			253					
対応本体型番			C11･C14型	C12･C13･C16･C18 C83･C84型	C15型	C17･C19型	C20型	C24型
エントリー区分	型番		C11C型	C12C型	C15C型	C17C型	C20C型	C24C型
	色設定		J･L･V･G･K	J･L･V･G･K	G･K	J･G･K	G･K	J･L･V･G･K
2,318 手動用	商品コード		□-C11C(R/L)-DDFE	□-C12C(R/L)-DDFE	□-C15C(R/L)-DDFE	□-C17C(R/L)-DDFE	□-C20C(R/L)-DDFE	□-C24C(R/L)-DDFE
	価格	木目調	¥94,000	¥88,000	——	¥96,000	——	¥93,000
		アルミ色	¥90,000	¥85,000	¥85,000	¥90,000	¥65,000	¥89,000
カザスプラス用 タッチキー用 システムキー用	商品コード		□-C11C(R/L)D-DDFE	□-C12C(R/L)D-DDFE	□-C15C(R/L)D-DDFE	□-C17C(R/L)D-DDFE	□-C20C(R/L)D-DDFE	□-C24C(R/L)D-DDFE
	価格	木目調	¥94,000	¥88,000	——	¥96,000	——	¥93,000
		アルミ色	¥90,000	¥85,000	¥85,000	¥90,000	¥65,000	¥89,000
ガラス寸法 gw×gh mm(枚)			ガラス入	ガラス入	ガラス入	ガラス入	ガラス別途	ガラス入
			65×1,973	65×1,973	105×1,973	65×1,973	85×1,914	65×1,233

※C18･C83･C84型にはJ:ポートマホガニーの設定はありません。

親子入隅用子扉②

Dh(mm)								
Dw(mm)			253					
対応本体型番			N14型	N16型	N17型	N41型	T11･T12型	T14型
エントリー区分	型番		N14C型	N16C型	N17C型	N41C型	T11C型	T14C型
	色設定		L･X･F	X･F	L･X･F	L･X･F	L･C･A･H	L･C･A･H
2,318 手動用	商品コード		□-N14C(R/L)-DDAE	□-N16C(R/L)-DDAE	□-N17C(R/L)-DDAE	□-N41C(R/L)-DDAE	□-T11C(R/L)-DDDE	□-T14C(R/L)-DDDE
	価格	木目調	¥94,000	¥94,000	¥88,000	¥102,000	¥94,000	¥88,000
		アルミ色	——	——	——	——	——	——
カザスプラス用 タッチキー用 システムキー用	商品コード		□-N14C(R/L)D-DDAE	□-N16C(R/L)D-DDAE	□-N17C(R/L)D-DDAE	□-N41C(R/L)D-DDAE	□-T11C(R/L)D-DDDE	□-T14C(R/L)D-DDDE
	価格	木目調	¥94,000	¥94,000	¥88,000	¥102,000	¥94,000	¥88,000
		アルミ色	——	——	——	——	——	——
ガラス寸法 gw×gh mm(枚)			ガラス入	ガラス入	ガラス入	ガラス入	ガラス入	ガラス入
			65×1,973	65×1,973	65×1,973	65×1,973	65×1,973	65×1,880

両開き

受5 エントリーシステム親扉は全機種受注生産品です。

Dh(mm)								
Dw(mm)			親扉:813、子扉:807					
ドア厚(mm)			33		40		33	
エントリー区分	型番		C14型		C41型		T33型	
			親扉	子扉	親扉	子扉	親扉	子扉
	色設定		J･L･V･G･K		J･G･K		L･C･A･H	
2,318 手動用	商品コード		□-C14(R/L)-DDFA	□-C14R(R/L)-DDFF	□-C41(R/L)-DDFA	□-C41R(R/L)-DDFF	□-T33(R/L)-DDDA	□-T33R(R/L)-DDDF
	価格	木目調	¥151,000	¥158,000	¥161,000	¥169,000	¥132,000	¥138,000
		アルミ色	¥133,000	¥139,000	¥145,000	¥152,000	——	——
カザスプラス用	商品コード		□-C14(R/L)H-DDFA	□-C14(R/L)D-DDFF	□-C41(R/L)H-DDFA	□-C41(R/L)D-DDFF	□-T33(R/L)H-DDDA	□-T33(R/L)D-DDDF
	価格	木目調	¥151,000	¥158,000	¥161,000	¥169,000	¥132,000	¥138,000
		アルミ色	¥133,000	¥139,000	¥145,000	¥152,000	——	——
タッチキー用	商品コード		□-C14(R/L)M-DDFA	□-C14(R/L)D-DDFF	□-C41(R/L)M-DDFA	□-C41(R/L)D-DDFF	□-T33(R/L)M-DDDA	□-T33(R/L)D-DDDF
	価格	木目調	¥151,000	¥158,000	¥161,000	¥169,000	¥132,000	¥138,000
		アルミ色	¥133,000	¥139,000	¥145,000	¥152,000	——	——
システムキー用	商品コード		□-C14(R/L)D-DDFA	□-C14(R/L)D-DDFF	□-C41(R/L)D-DDFA	□-C41(R/L)D-DDFF	□-T33(R/L)D-DDDA	□-T33(R/L)D-DDDF
	価格	木目調	¥151,000	¥158,000	¥161,000	¥169,000	¥132,000	¥138,000
		アルミ色	¥133,000	¥139,000	¥145,000	¥152,000	——	——
ガラス寸法 gw×gh mm(枚)			ガラス入	ガラス入	ガラス入	ガラス入	デザイン入ガラス	デザイン入ガラス
			123×1,973(2)	123×1,973(2)	550×1,973	550×1,973	482×1,140	482×1,140

商品の色は、印刷の特性上、実物とは多少異なる場合がございますのでご了承ください。商品選択時には「カラーサンプル」等にて色調をご確認ください。
掲載価格には、消費税、ガラス代（ガラス組込商品を除く）、組立代、取付費、運賃等は含まれておりません。

	253
	C41型
	C41C型
	J・G・K
	□-C41C(R/L)-DDFE
	¥102,000
	¥96,000
	□-C41C(R/L)D-DDFE
	¥102,000
	¥96,000
	ガラス入
	65×1,973

	253			
	T33・T34型	M11・M12型	M41型	M44型
	T33C型	M11C型	M41C型	M43C型
	L・C・A・H	D・F・X	D・F・X	D・F・X
	□-T33C(R/L)-DDDE	□-M11C(R/L)-DDBE	□-M41C(R/L)-DDBE	□-M43C(R/L)-DDBE
	¥90,000	¥96,000	¥103,000	¥94,000
	——	¥94,000	¥101,000	¥92,000
	□-T33C(R/L)D-DDDE	□-M11C(R/L)D-DDBE	□-M41C(R/L)D-DDBE	□-M43C(R/L)D-DDBE
	¥90,000	¥96,000	¥103,000	¥94,000
	——	¥94,000	¥101,000	¥92,000
	ガラス入	ガラス入	ガラス入	デザイン入ガラス
	65×1,140	65×1,973	65×1,973	99×2,253

部材価格表　ハンドルセット／シリンダーセット

ドア厚33mm用

枠バリエーション
デザイン一覧
ハンドル一覧
商品紹介
枠別デザイン一覧
エントリーシステム
特長紹介
プライスリスト（価格表）
スペックリスト（仕様表）
受発注資料
部材構成
梱包内訳
エントリーシステム
部材価格表
共通部材 別途有償品
納まり図
寸法特注範囲
商品の納期区分について

! 20 片開きハンドル、DNシリンダー
! 8 Wシリンダー、ドアガード
! 窓 両開きハンドル

標準仕様（プッシュグリップ）

部品名	エントリー区分	室外側／室内側		デザイン	B型グリップ			C型バー		D型アーチ	
				ハンドル色	シルバー	ゴールド	ブラック	シルバー	ブラック	ゴールド	ブラック
				ハンドル台座・シリンダー色							
ハンドルセット	手動用	アルミ製（内外同仕上げ）		型番	B1B型	B2B型	B3B型	C1C型	C3C型	D2D型	D3D型
			片開	コード 価格	Z-1B1-DDTR ¥50,000	Z-1B2-DDTR ¥50,000	Z-1B3-DDTR ¥50,000	Z-1C1-DDTR ¥50,000	Z-1C3-DDTR ¥50,000	Z-1D2-DDTR ¥50,000	Z-1D3-DDTR ¥50,000
			両開	コード 価格	Z-2B1-DDTR ¥95,000	Z-2B2-DDTR ¥95,000	Z-2B3-DDTR ¥95,000	Z-2C1-DDTR ¥95,000	Z-2C3-DDTR ¥95,000	Z-2D2-DDTR ¥95,000	Z-2D3-DDTR ¥95,000
		樹脂製 ダークブラウン※		型番	B1J型	B2J型	B3J型	C1J型	C3J型	D2J型	D3J型
			片開	コード 価格	Z-1B1-DDTS ¥45,000	Z-1B2-DDTS ¥45,000	Z-1B3-DDTS ¥45,000	Z-1C1-DDTS ¥45,000	Z-1C3-DDTS ¥45,000	Z-1D2-DDTS ¥45,000	Z-1D3-DDTS ¥45,000
			両開	コード 価格	Z-2B1-DDTS ¥90,000	Z-2B2-DDTS ¥90,000	Z-2B3-DDTS ¥90,000	Z-2C1-DDTS ¥90,000	Z-2C3-DDTS ¥90,000	Z-2D2-DDTS ¥90,000	Z-2D3-DDTS ¥90,000
	カザスプラス・タッチキー・システムキー用	アルミ製（内外同仕上げ）		型番	B1B型	B2B型	B3B型	C1C型	C3C型	D2D型	D3D型
			片開	コード 価格	Z-1B1D-DDTR ¥50,000	Z-1B2D-DDTR ¥50,000	Z-1B3D-DDTR ¥50,000	Z-1C1D-DDTR ¥50,000	Z-1C3D-DDTR ¥50,000	Z-1D2D-DDTR ¥50,000	Z-1D3D-DDTR ¥50,000
			両開	コード 価格	Z-2B1D-DDTR ¥95,000	Z-2B2D-DDTR ¥95,000	Z-2B3D-DDTR ¥95,000	Z-2C1D-DDTR ¥95,000	Z-2C3D-DDTR ¥95,000	Z-2D2D-DDTR ¥95,000	Z-2D3D-DDTR ¥95,000
		樹脂製 ダークブラウン※		型番	B1J型	B2J型	B3J型	C1J型	C3J型	D2J型	D3J型
			片開	コード 価格	Z-1B1D-DDTS ¥45,000	Z-1B2D-DDTS ¥45,000	Z-1B3D-DDTS ¥45,000	Z-1C1D-DDTS ¥45,000	Z-1C3D-DDTS ¥45,000	Z-1D2D-DDTS ¥45,000	Z-1D3D-DDTS ¥45,000
			両開	コード 価格	Z-2B1D-DDTS ¥90,000	Z-2B2D-DDTS ¥90,000	Z-2B3D-DDTS ¥90,000	Z-2C1D-DDTS ¥90,000	Z-2C3D-DDTS ¥90,000	Z-2D2D-DDTS ¥90,000	Z-2D3D-DDTS ¥90,000
シリンダーセット	手動用・カザスプラス・タッチキー（リモコンタイプ）・システムキー（リモコンタイプ）用		DN	商品コード 価格	Z-1A1-DDTW ¥14,000	Z-1A2-DDTW ¥14,000	Z-1A3-DDTW ¥14,000	Z-1A1-DDTW ¥14,000	Z-1A3-DDTW ¥14,000	Z-1A2-DDTW ¥14,000	Z-1A3-DDTW ¥14,000
			W	商品コード 価格	Z-2A1-DDTW ¥10,000	Z-2A2-DDTW ¥10,000	Z-2A3-DDTW ¥10,000	Z-2A1-DDTW ¥10,000	Z-2A3-DDTW ¥10,000	Z-2A2-DDTW ¥10,000	Z-2A3-DDTW ¥10,000
	タッチキー（キー付リモコンタイプ）・システムキー（キー付リモコンタイプ）用		DN	商品コード 価格	Z-1A1-DDTY ¥14,000	Z-1A2-DDTY ¥14,000	Z-1A3-DDTY ¥14,000	Z-1A1-DDTY ¥14,000	Z-1A3-DDTY ¥14,000	Z-1A2-DDTY ¥14,000	Z-1A3-DDTY ¥14,000
ドアガード	共通	内外同色用	片開き・片袖・両袖用	コード 価格	D-0011-DVAA ¥3,500	A-0011-DVAA ¥3,500	T-0011-DVAA ¥3,500	D-0011-DVAA ¥3,500	T-0011-DVAA ¥3,500	A-0011-DVAA ¥3,500	T-0011-DVAA ¥3,500
			親子・両開き用	コード 価格	D-0012-DVAA ¥3,500	A-0012-DVAA ¥3,500	T-0012-DVAA ¥3,500	D-0012-DVAA ¥3,500	T-0012-DVAA ¥3,500	A-0012-DVAA ¥3,500	T-0012-DVAA ¥3,500
		内観樹脂用	片開き・片袖・両袖用	コード 価格	G-0011-DVAA ¥3,500	G-0011-DVAA ¥3,500	G-0011-DVAA ¥3,500	G-0011-DVAA ¥3,500	G-0011-DVAA ¥3,500	G-0011-DVAA ¥3,500	G-0011-DVAA ¥3,500
			親子・両開き用	コード 価格	G-0012-DVAA ¥3,500	G-0012-DVAA ¥3,500	G-0012-DVAA ¥3,500	G-0012-DVAA ¥3,500	G-0012-DVAA ¥3,500	G-0012-DVAA ¥3,500	G-0012-DVAA ¥3,500

K1_D094_5001B

※ハンドル、ハンドル台座、サムターン・セキュリティサムターンはダークブラウン色になります。

注 お施主様がお持ちになる鍵のナンバー情報保護のため、合鍵は直接、裏表紙に記載のリクシルパーツショップもしくは部品修理ご相談センターにご発注くださいますようお願いいたします。

商品の色は、印刷の特性上、実物とは多少異なる場合がございますのでご了承ください。商品選択時には「カラーサンプル」等にて色調をご確認ください。
掲載価格には、消費税、ガラス代（ガラス組込商品を除く）、組立代、取付費、運賃等は含まれておりません。

部材構成 | 枠 | ドアクローザ | ドアガード | ドア本体 | 子扉 | 袖ガラス | ハンドルセット シリンダーセット | 別途有償品

・この見開きには［　　］のものが掲載されています。　・部材構成の詳細はP.116を参照してください。

ドア厚40mm用

※C41型・N41型・M41型・M44型のみ対応　※D型はドア厚40mmに対応していません。

! 20 片開きハンドル、DNシリンダー
! 8 Wシリンダー、ドアガード
! 窓 両開きハンドル

標準仕様（プッシュグリップ）

部品名	エントリー区分	室外側／室内側		デザイン	B型グリップ			C型バー	
				ハンドル色	シルバー	ゴールド	ブラック	シルバー	ブラック
				ハンドル台座・シリンダー色					
ハンドルセット	手動用	アルミ製（内外同仕上げ）		型番	B1B型	B2B型	B3B型	C1C型	C3C型
			片開	コード 価格	Z-1B1-DDTT ¥50,000	Z-1B2-DDTT ¥50,000	Z-1B3-DDTT ¥50,000	Z-1C1-DDTT ¥50,000	Z-1C3-DDTT ¥50,000
			両開	コード 価格	Z-2B1-DDTT ¥95,000	Z-2B2-DDTT ¥95,000	Z-2B3-DDTT ¥95,000	Z-2C1-DDTT ¥95,000	Z-2C3-DDTT ¥95,000
		樹脂製		型番	B1J型	B2J型	B3J型	C1J型	C3J型
		ダークブラウン※	片開	コード 価格	Z-1B1-DDTV ¥45,000	Z-1B2-DDTV ¥45,000	Z-1B3-DDTV ¥45,000	Z-1C1-DDTV ¥45,000	Z-1C3-DDTV ¥45,000
			両開	コード 価格	Z-2B1-DDTV ¥90,000	Z-2B2-DDTV ¥90,000	Z-2B3-DDTV ¥90,000	Z-2C1-DDTV ¥90,000	Z-2C3-DDTV ¥90,000
	カザスプラス・タッチキー・システムキー用	アルミ製（内外同仕上げ）		型番	B1B型	B2B型	B3B型	C1C型	C3C型
			片開	コード 価格	Z-1B1D-DDTT ¥50,000	Z-1B2D-DDTT ¥50,000	Z-1B3D-DDTT ¥50,000	Z-1C1D-DDTT ¥50,000	Z-1C3D-DDTT ¥50,000
			両開	コード 価格	Z-2B1D-DDTT ¥95,000	Z-2B2D-DDTT ¥95,000	Z-2B3D-DDTT ¥95,000	Z-2C1D-DDTT ¥95,000	Z-2C3D-DDTT ¥95,000
		樹脂製		型番	B1J型	B2J型	B3J型	C1J型	C3J型
		ダークブラウン※	片開	コード 価格	Z-1B1D-DDTV ¥45,000	Z-1B2D-DDTV ¥45,000	Z-1B3D-DDTV ¥45,000	Z-1C1D-DDTV ¥45,000	Z-1C3D-DDTV ¥45,000
			両開	コード 価格	Z-2B1D-DDTV ¥90,000	Z-2B2D-DDTV ¥90,000	Z-2B3D-DDTV ¥90,000	Z-2C1D-DDTV ¥90,000	Z-2C3D-DDTV ¥90,000
シリンダーセット	手動用・カザスプラス・タッチキー（リモコンタイプ）・システムキー（リモコンタイプ）用		DN	商品コード 価格	Z-1A1-DHYD ¥14,000	Z-1A2-DHYD ¥14,000	Z-1A3-DHYD ¥14,000	Z-1A1-DHYD ¥14,000	Z-1A3-DHYD ¥14,000
			W	商品コード 価格	Z-2A1-DHYD ¥10,000	Z-2A2-DHYD ¥10,000	Z-2A3-DHYD ¥10,000	Z-2A1-DHYD ¥10,000	Z-2A3-DHYD ¥10,000
	タッチキー（キー付リモコンタイプ）・システムキー（キー付リモコンタイプ）用		DN	商品コード 価格	Z-1A1-DHYE ¥14,000	Z-1A2-DHYE ¥14,000	Z-1A3-DHYE ¥14,000	Z-1A1-DHYE ¥14,000	Z-1A3-DHYE ¥14,000
ドアガード	共通	内外同色用	片開き・片袖・両袖用	コード 価格	D-0011-DVAA ¥3,500	A-0011-DVAA ¥3,500	T-0011-DVAA ¥3,500	D-0011-DVAA ¥3,500	T-0011-DVAA ¥3,500
			親子・両開き用	コード 価格	D-0012-DVAA ¥3,500	A-0012-DVAA ¥3,500	T-0012-DVAA ¥3,500	D-0012-DVAA ¥3,500	T-0012-DVAA ¥3,500
		内観樹脂用	片開き・片袖・両袖用	コード 価格	G-0011-DVAA ¥3,500	G-0011-DVAA ¥3,500	G-0011-DVAA ¥3,500	G-0011-DVAA ¥3,500	G-0011-DVAA ¥3,500
			親子・両開き用	コード 価格	G-0012-DVAA ¥3,500	G-0012-DVAA ¥3,500	G-0012-DVAA ¥3,500	G-0012-DVAA ¥3,500	G-0012-DVAA ¥3,500

K1_D094_5003A

※ハンドル、ハンドル台座、サムターン・セキュリティサムターンはダークブラウン色になります。

注 お施主様がお持ちになる鍵のナンバー情報保護のため、合鍵は直接、裏表紙に記載のリクシルパーツショップもしくは部品修理ご相談センターにご発注くださいますようお願いいたします。

受 5：受注生産品…受注から弊社工場出荷までの日数を示しています。
! 5：要在庫確認品…在庫がない場合の、受注から弊社工場出荷までの日数を示しています。
※詳細は『商品の納期区分について』ページを参照ください。

枠バリエーション
デザイン一覧
ハンドル一覧
商品紹介
枠別デザイン一覧
エントリーシステム
特長紹介
プライスリスト（価格表）
スペックリスト（仕様表）
受発注資料
部材構成
梱包内訳
エントリーシステム
部材価格表
共通部材 別途有償品
納まり図
寸法特注範囲
商品の納期区分について

袖ガラス

		片袖用	両袖用
乳白色ガラス（合わせ）	商品コード	Z-140C5-DHZD	Z-145C5-DHZD
	価格	¥63,000	¥75,000

袖ガラス用後付ビード

！ 8 後付ビードは発注前に納期をご確認ください。

ビード色	ガラス厚	4㎜用	5㎜用	6㎜用	6.8㎜用	7.8㎜用
ブロンズ	商品コード	B-0001-DVAN	A3F01	A3F02	A3F03	A3F04
	価格	¥3,200	¥2,100	¥1,900	¥1,700	¥1,500

後付ビード

！ 5 共通後付ビードは発注前に納期をご確認ください。

枠色	ビード色	ガラス厚	3㎜用	4㎜用	5㎜用	6㎜用
全色	ブロンズ	商品コード	A3F03	A3F04	A3F05	A3F06
		価格	¥1,700	¥1,500	¥1,300	¥1,100

K1_D094_5012B

商品の色は、印刷の特性上、実物とは多少異なる場合がございますのでご了承ください。商品選択時には「カラーサンプル」等にて色調をご確認ください。
掲載価格には、消費税、ガラス代（ガラス組込商品を除く）、組立代、取付費、運賃等は含まれておりません。

ホームマスターキー（ドア厚33mm用）

！窓 ホームマスターキーは発注前に納期をご確認ください。

勝手口(取付対象商品)			デュオPG用 サーモスII-H用 防火戸FG-H/L用 サーモスX用 サーモスL用	シンフォニー用 （注1）	マイスターII用 エルスターX用 エルスターS用	ガゼリアN用 防火戸ガゼリアN用					価格
仕様		色	シャイングレー	各色共通	シャイングレー	ブラック	シャイングレー	ナチュラルシルバー	ホワイト	プレシャスホワイト	
DN	ドア厚33mm用	シルバー	Z-2A18-DVAL	——	——	Z-2A1B-DVAL	Z-2A1C-DVAL	Z-2A1F-DVAL	Z-2A1G-DVAL	Z-2A1E-DVAL	¥44,000
		ゴールド	Z-2A28-DVAL	——	——	Z-2A2B-DVAL	Z-2A2C-DVAL	Z-2A2F-DVAL	Z-2A2G-DVAL	Z-2A2E-DVAL	¥44,000
		ブラック	Z-2A38-DVAL	——	——	Z-2A3B-DVAL	Z-2A3C-DVAL	Z-2A3F-DVAL	Z-2A3G-DVAL	Z-2A3E-DVAL	¥44,000
DN（キー付リモコン用）	ドア厚33mm用	シルバー	Z-2A18-DVAS	——	——	Z-2A1B-DVAS	Z-2A1C-DVAS	Z-2A1F-DVAS	Z-2A1G-DVAS	Z-2A1E-DVAS	¥44,000
		ゴールド	Z-2A28-DVAS	——	——	Z-2A2B-DVAS	Z-2A2C-DVAS	Z-2A2F-DVAS	Z-2A2G-DVAS	Z-2A2E-DVAS	¥44,000
		ブラック	Z-2A38-DVAS	——	——	Z-2A3B-DVAS	Z-2A3C-DVAS	Z-2A3F-DVAS	Z-2A3G-DVAS	Z-2A3E-DVAS	¥44,000

K1_D094_5013_D

注1 上記シンフォニーはシンフォニー ウッディ・シンフォニー マイルド共通です。
●勝手口側のシリンダーはシャッター付仕様ではありません。
●勝手口ドアの把手はレバーハンドル、鍵はリバーシブルキー仕様になります。
●コンストラクション機能は玄関上用のみになります。勝手口にはコンストラクション機能がございません。
●ホームマスターキーをご使用いただく場合は、シリンダーセットの手配は不要です。
●3ヶ所以上をホームマスターキーにする場合は特注となります。
●エントリーシステムでもご使用できます。（ガゼリアNは対応不可）

シリンダーセットの替わりにご手配ください

ホームマスターキー（ドア厚40mm用）

！窓 ホームマスターキーは発注前に納期をご確認ください。

勝手口(取付対象商品)			デュオPG用 サーモスII-H用 防火戸FG-H/L用 サーモスX用 サーモスL用	シンフォニー用 （注1）	マイスターII用 エルスターX用 エルスターS用	ガゼリアN用 防火戸ガゼリアN用					価格
仕様		色	シャイングレー	各色共通	シャイングレー	ブラック	シャイングレー	ナチュラルシルバー	ホワイト	プレシャスホワイト	
DN	ドア厚40mm用	シルバー	Z-1A18-DVAL	Z-1A1D-DVAL	Z-1A13-DVAL	Z-1A1B-DVAL	Z-1A1C-DVAL	Z-1A1F-DVAL	Z-1A1G-DVAL	Z-1A1E-DVAL	¥44,000
		ゴールド	Z-1A28-DVAL	Z-1A2D-DVAL	Z-1A23-DVAL	Z-1A2B-DVAL	Z-1A2C-DVAL	Z-1A2F-DVAL	Z-1A2G-DVAL	Z-1A2E-DVAL	¥44,000
		ブラック	Z-1A38-DVAL	Z-1A3D-DVAL	Z-1A33-DVAL	Z-1A3B-DVAL	Z-1A3C-DVAL	Z-1A3F-DVAL	Z-1A3G-DVAL	Z-1A3E-DVAL	¥44,000
DN（キー付リモコン用）	ドア厚40mm用	シルバー	Z-1A18-DVAS	Z-1A1D-DVAS	Z-1A13-DVAS	Z-1A1B-DVAS	Z-1A1C-DVAS	Z-1A1F-DVAS	Z-1A1G-DVAS	Z-1A1E-DVAS	¥44,000
		ゴールド	Z-1A28-DVAS	Z-1A2D-DVAS	Z-1A23-DVAS	Z-1A2B-DVAS	Z-1A2C-DVAS	Z-1A2F-DVAS	Z-1A2G-DVAS	Z-1A2E-DVAS	¥44,000
		ブラック	Z-1A38-DVAS	Z-1A3D-DVAS	Z-1A33-DVAS	Z-1A3B-DVAS	Z-1A3C-DVAS	Z-1A3F-DVAS	Z-1A3G-DVAS	Z-1A3E-DVAS	¥44,000

K1_D094_5014_D

注1 上記シンフォニーはシンフォニー ウッディ・シンフォニー マイルド共通です。
●勝手口側のシリンダー（ガゼリアN・防火戸ガゼリアNは除く）はシャッター付仕様ではありません。
●勝手口ドアの把手はレバーハンドル、鍵はリバーシブルキー仕様になります。
●コンストラクション機能は玄関上用のみになります。勝手口にはコンストラクション機能がございません。
●ホームマスターキーをご使用いただく場合は、シリンダーセットの手配は不要です。
●3ヶ所以上をホームマスターキーにする場合は特注となります。
●エントリーシステムでもご使用できます。（ガゼリアNは対応不可）

シリンダーセットの替わりにご手配ください

枠バリエーション
デザイン一覧
ハンドル一覧
商品紹介
枠別デザイン一覧
エントリーシステム
特長紹介
プライスリスト（価格表）
スペックリスト（仕様表）
受発注資料
部材構成
梱包内訳
エントリーシステム
部材価格表
共通部材 別途有償品
納まり図
寸法特注範囲
商品の納期区分について

受 5：受 注 生 産 品…受注から弊社工場出荷までの日数を示しています。
！ 5：要在庫確認品…在庫がない場合の、受注から弊社工場出荷までの日数を示しています。
※詳細は『商品の納期区分について』ページを参照ください。

部材価格表　別途有償品

枠バリエーション
デザイン一覧
ハンドル一覧
商品紹介
枠別デザイン一覧
エントリーシステム
特長紹介
プライスリスト（価格表）
スペックリスト（仕様表）
受発注資料
部材構成
梱包内訳
エントリーシステム
部材価格表
共通部材 別途有償品
納まり図
寸法特注範囲
商品の納期区分について

アルミ室内額縁･室内額縁固定用アングルの対応色（商品コード□□部の記号）について

区分	木目調						
枠の色名称	ポートマホガニー	アイリッシュパイン	エクリュアイボリー	リーフグリーン	ハンドダウンチェリー	柿渋調	ミディアムチェリー
アルミ室内額縁･室内額縁固定用アングル:□□	CJ	CA	EA	EF	CC	BX	CD

別途有償品①

呼称		片開き用	親子	片袖	両袖（W1240）用	親子入隅用	両開き用
基本寸法		873	1,240			1,138	1,692
アルミ室内額縁（在来用）	商品コード	□□-0011-DHZA	□□-0020-DHZA	←	←	←(切詰め)	□□-0050-DHZA
	価格	¥30,000	¥33,000	←	←	←	¥35,000
アルミ室内額縁 204用	商品コード	□□-0111-DHZA	□□-0120-DHZA	←	←	←(切詰め)	□□-0150-DHZA
	価格	¥30,000	¥33,000	←	←	←	¥35,000
アルミ室内額縁 206用	商品コード	□□-0211-DHZA	□□-0220-DHZA	←	←	←(切詰め)	□□-0250-DHZA
	価格	¥30,000	¥33,000	←	←	←	¥35,000
室内額縁固定用アングル	商品コード	□□-0411-DHZA	□□-0420-DHZA	←	←	←(切詰め)	□□-0450-DHZA
	価格	¥9,000	¥9,000	←	←	←	¥10,000

下枠巾木の対応色（商品コード□□部の記号）について

区分	木目調							アルミ色		
枠の色名称	ポートマホガニー	アイリッシュパイン	エクリュアイボリー	リーフグリーン	ハンドダウンチェリー	柿渋調	ミディアムチェリー	オータムブラウン	シャイングレー	ナチュラルシルバー
下枠巾木	オータムブラウン								シャイングレー	ナチュラルシルバー
□□	AG								AK	AD

別途有償品②

! 10 下枠巾木用キックプレートは発注前に納期をご確認ください。

呼称		片開き用	親子	片袖	両袖（W1240）用	親子入隅用	両開き用
基本寸法		873	1,240			1,138	1,692
下枠巾木	商品コード	□□-0010-DHZH	□□-0020-DHZG	←	←	←(切詰め)	□□-0050-DHZG
	価格	¥4,000	¥5,000	←	←	←	¥7,000
下枠巾木用キックプレート	商品コード	Z-0010-DHZL	Z-0020-DHZK	←	←	Z-0020C-DHZK	Z-0050-DHZK
	価格	¥4,000	¥5,000	←	←	¥5,000	¥7,000
下枠用ステンレスカバー	商品コード	Z-0010-DHZN	Z-0020(R/L)-DHZN	Z-0010-DHZN	Z-0010-DHZN	Z-0020C(R/L)-DHZN	Z-0050(R/L)-DHZM
	価格	¥5,000	¥6,000	¥5,000	¥5,000	¥6,000	¥8,000

別途有償品③

! 10 別途有償品は発注前に納期をご確認ください。

壁付防風ポストぐち ※1	商品コード T･D･G･K･W	横型	□-1001-DVAD	●玄関脇などの壁に直接付ける商品です。
		縦型	□-1002-DVAD	
	価格		¥12,000	
壁付防風ポストぐち厚壁用スペーサー	商品コード		Z-1003-DVAD	●壁付防風ポストぐちの対応壁厚の範囲を広げるためのスペーサーです。
	価格		¥1,500	●壁付防風ポストぐちとセットでご使用ください。　●縦横共通です。
レターボックス	ダークブラウン	商品コード	DKZZ1042	
		価格	¥10,000	
	ソフトグレー	商品コード	DKZZ1041	
		価格	¥10,000	
丁番スペーサー	商品コード		DDZZ1106	●5組入り(梱包発注) ※2枚1組仕様
	価格		¥1,100	※丁番1箇所当たり2枚取り付けられています。
高さ調整スペーサー	商品コード		DDZZ1102	●20ヶ入(梱包発注)
	価格		¥800	この部品は丁番一枚当たりに2枚同梱されています。
上･たて枠用アンカー	柿渋調	商品コード	Z-4B63-DATT	●17ヶ入(梱包発注)
		価格	¥1,800	●枠の色で選択してください。
	ミディアムチェリー	商品コード	Z-4E76-DATT	
		価格	¥1,800	
	アイリッシュパイン	商品コード	Z-4B84-DATT	
		価格	¥1,800	
	エクリュアイボリー	商品コード	Z-4W11-DATT	
		価格	¥1,800	
	ハンドダウンチェリー	商品コード	Z-4B84-DATT	
		価格	¥1,800	
	リーフグリーン	商品コード	Z-4A16-DATT	
		価格	¥1,800	
	ポートマホガニー	商品コード	Z-4B84-DATT	
		価格	¥1,800	
	ナチュラルシルバー	商品コード	Z-4S16-DATT	
		価格	¥1,800	
	オータムブラウン	商品コード	Z-4B63-DATT	
		価格	¥1,800	
	シャイングレー	商品コード	Z-4S23-DATT	
		価格	¥1,800	

K1_D094_5010B

※1 壁付防風ポストぐちは、躯体壁厚寸法により「厚壁用スペーサー」が必要になります。

躯体壁厚寸法D	厚壁用スペーサー必要個数
104≦D≦142	0個（必要ありません）
142<D≦200	1個
200<D≦260	2個

壁付防風ポストぐちの色について

色記号	色名称（外観）
T	ブラック
D	シルバー
G	ブラウン
K	グレー
W	ホワイト

●内観の色は外観色によらずホワイトになります。

商品の色は、印刷の特性上、実物とは多少異なる場合がございますのでご了承ください。商品選択時には「カラーサンプル」等にて色調をご確認ください。
掲載価格には、消費税、ガラス代（ガラス組込商品を除く）、組立代、取付費、運賃等は含まれておりません。

	アルミ色		
	オータムブラウン	シャイングレー	ナチュラルシルバー
	AG	AK	AD

	備考
	親子入隅用は親子用を切詰め使用 H:2330用です。それ以下のH寸法は切詰め使用

K1_D094_5009B

	備考

K1_D094_5008A

丁番の対応色について

区分	木目調							アルミ色		
枠の色名称	ポートマホガニー	アイリッシュパイン	エクリュアイボリー	リーフグリーン	ハンドダウンチェリー	柿渋調	ミディアムチェリー	オータムブラウン	シャイングレー	ナチュラルシルバー
丁番色	オータムブラウン								シルバー	

交換用部品

! 10 交換用部品は発注前に納期をご確認ください。

部材名称			商品コード	価格	備考
交換用丁番	H23用	オータムブラウン	DDZG1101（R/L）	¥6,000	●丁番3枚、高さ調整スペーサー6枚入り
		シルバー	D5GZ1702（R/L）	¥6,000	●親子・両開きの場合2セット必要になります
	特注H2212以下用	オータムブラウン	DDZG1102（R/L）	¥4,000	●丁番2枚、高さ調整スペーサー4枚入り
		シルバー	D5GZ1712（R/L）	¥4,000	●親子・両開きの場合2セット必要になります

●交換用シリンダーの設定はありません。P.128、129のシリンダーセットを参照ください。
●交換用ドアクローザの設定はありません。枠の部材価格表にドアクローザの掲載がありますので、そちらを参照ください。

■鍵穴用パウダー潤滑剤

! 10 鍵穴用パウダー潤滑剤は発注前に納期をご確認ください。

商品コード	価　格
DASZ020	¥1,300

鍵の差し込みをスムーズにするための鍵穴専用の潤滑剤です。パウダーなので油と違いほこりが付着しにくくなっています。メンテナンス用としてご使用ください。

※スプレー式潤滑油やミシン油を注入しないでください。不具合の原因になります。

受 5 :受 注 生 産 品…受注から弊社工場出荷までの日数を示しています。
! 5 :要在庫確認品…在庫がない場合の、受注から弊社工場出荷までの日数を示しています。
※詳細は『商品の納期区分について』ページを参照ください。

納まり図

縮尺:1／6

枠バリエーション
デザイン一覧
ハンドル一覧
商品紹介
枠別デザイン一覧
エントリーシステム
特長紹介
プライスリスト（価格表）
スペックリスト（仕様表）
受発注資料
部材構成
梱包内訳
エントリーシステム
部材価格表
共通部材 別途有償品
納まり図
寸法特注範囲
商品の納期区分について

アングル付 巾木無（縦断面図）Ⓐ-Ⓐ

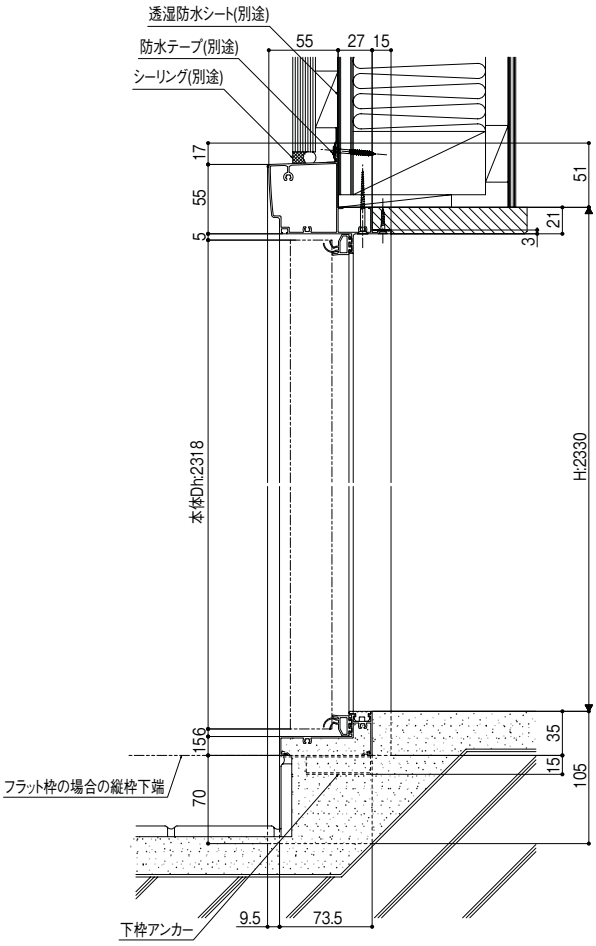

F628G10101A

アングル付 巾木付（縦断面図）Ⓐ-Ⓐ

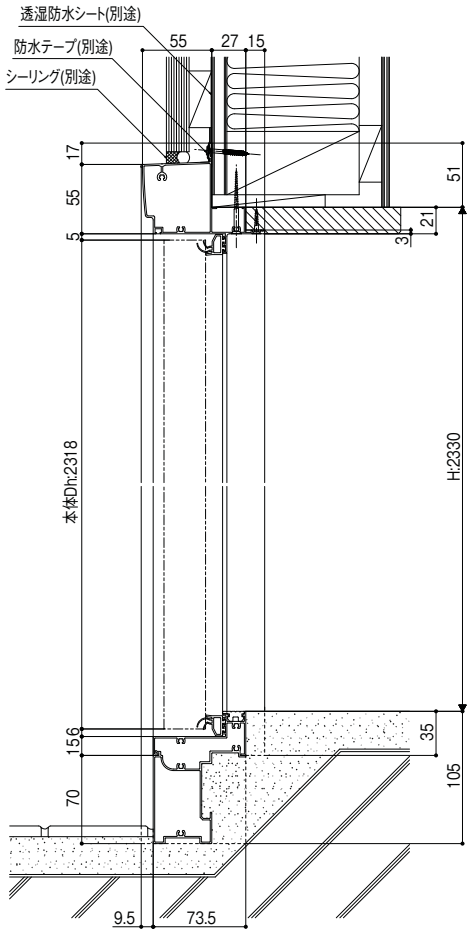

F628G10102A

商品の色は、印刷の特性上、実物とは多少異なる場合がございますのでご了承ください。商品選択時には「カラーサンプル」等にて色調をご確認ください。
掲載価格には、消費税、ガラス代（ガラス組込商品を除く）、組立代、取付費、運賃等は含まれておりません。

縮尺:1／6

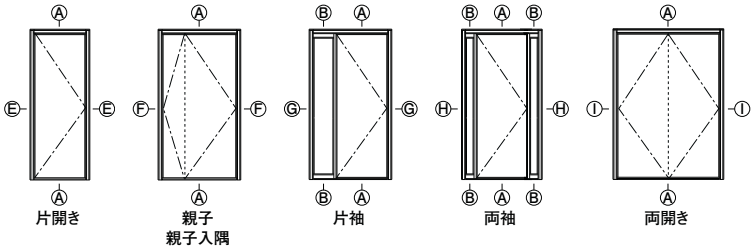

アングル付 袖ガラス部（縦断面図）Ⓑ-Ⓑ

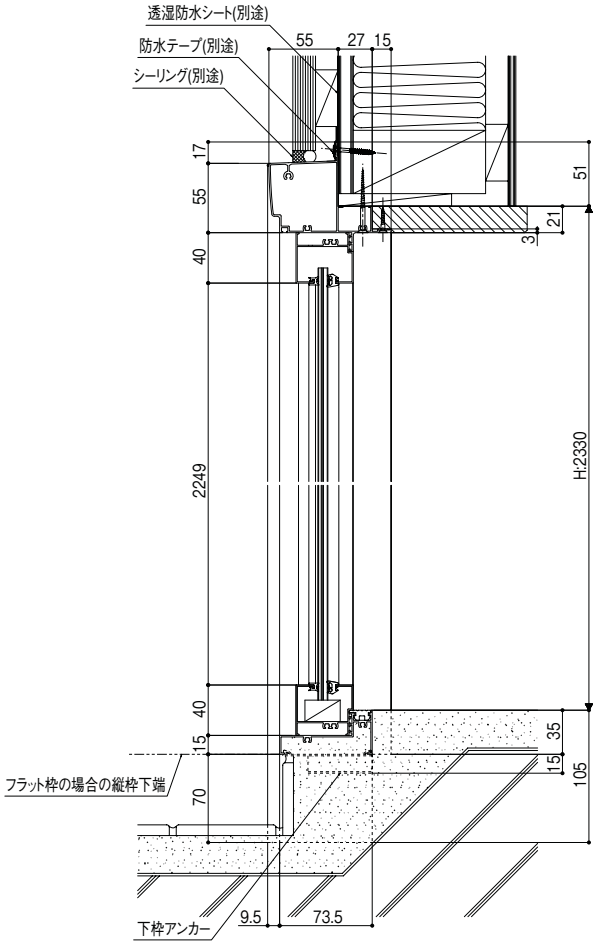

F628G10103A

納まり図

縮尺:1／6

枠バリエーション
デザイン一覧
ハンドル一覧
商品紹介
枠別デザイン一覧
エントリーシステム
特長紹介
プライスリスト（価格表）
スペックリスト（仕様表）
受発注資料
部材構成
梱包内訳
エントリーシステム
部材価格表
共通部材別途有償品
納まり図
寸法特注範囲
商品の納期区分について

アングル付 片開き（横断面図）Ⓔ-Ⓔ

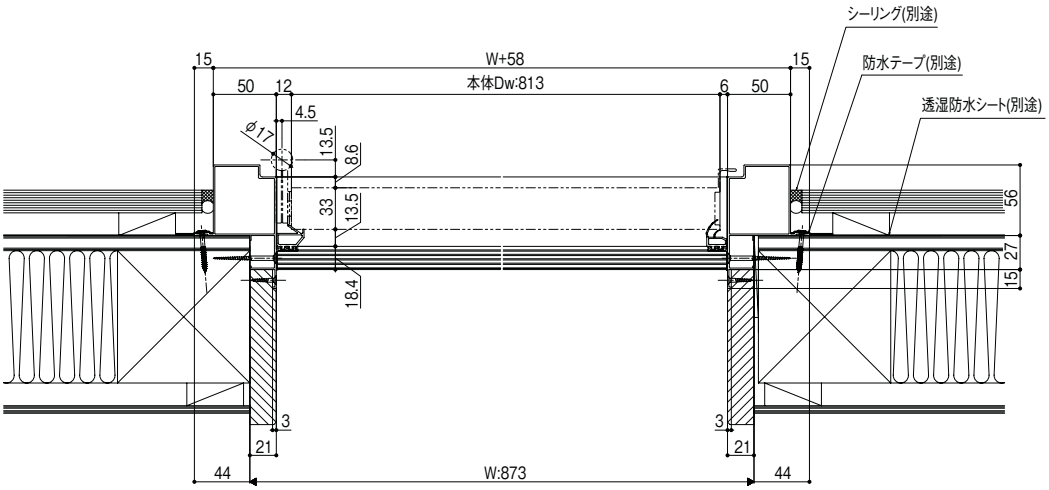

F628G10104A

アングル付 親子/親子入隅/両開き（横断面図）Ⓕ-Ⓕ/①-①

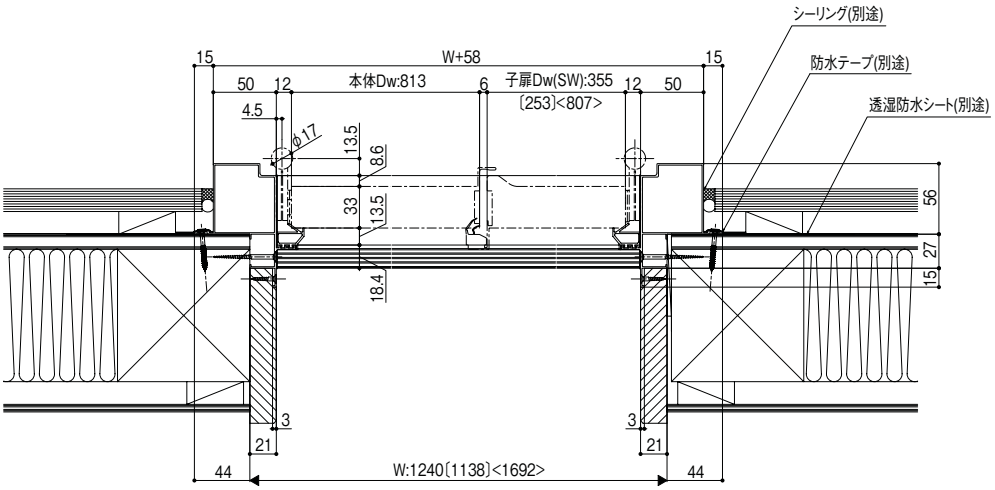

〔 〕内は入隅用寸法を示す。
< >内は両開き用寸法を示す。

F628G10105A

商品の色は、印刷の特性上、実物とは多少異なる場合がございますのでご了承ください。商品選択時には「カラーサンプル」等にて色調をご確認ください。
掲載価格には、消費税、ガラス代（ガラス組込商品を除く）、組立代、取付費、運賃等は含まれておりません。

縮尺:1／6

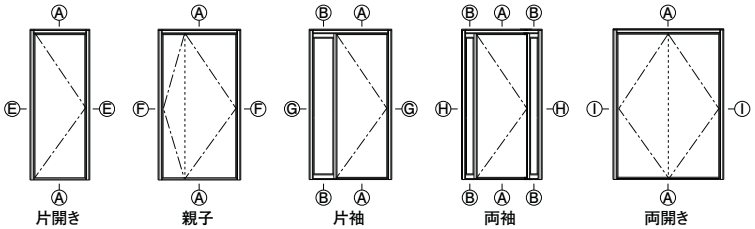

アングル付 片袖(横断面図)Ⓖ-Ⓖ

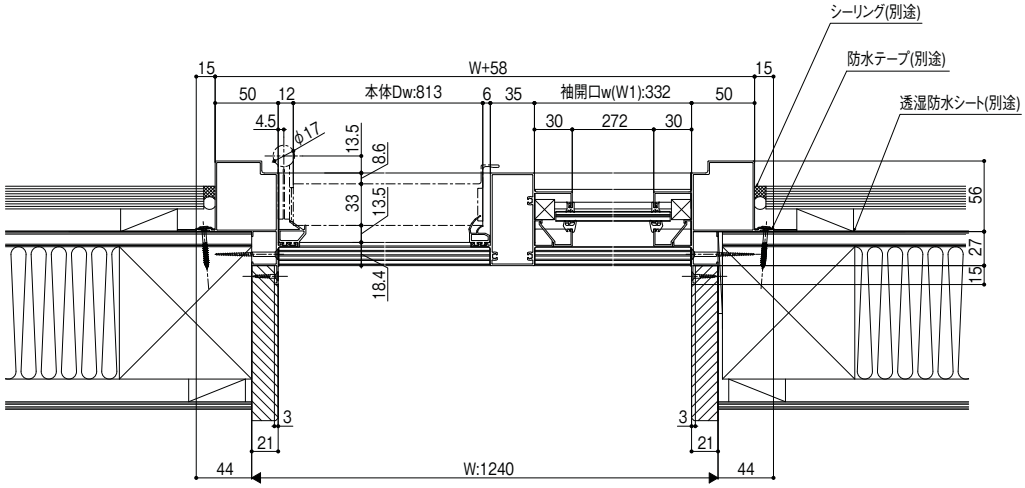

F628G10106A

アングル付 両袖(横断面図)Ⓗ-Ⓗ

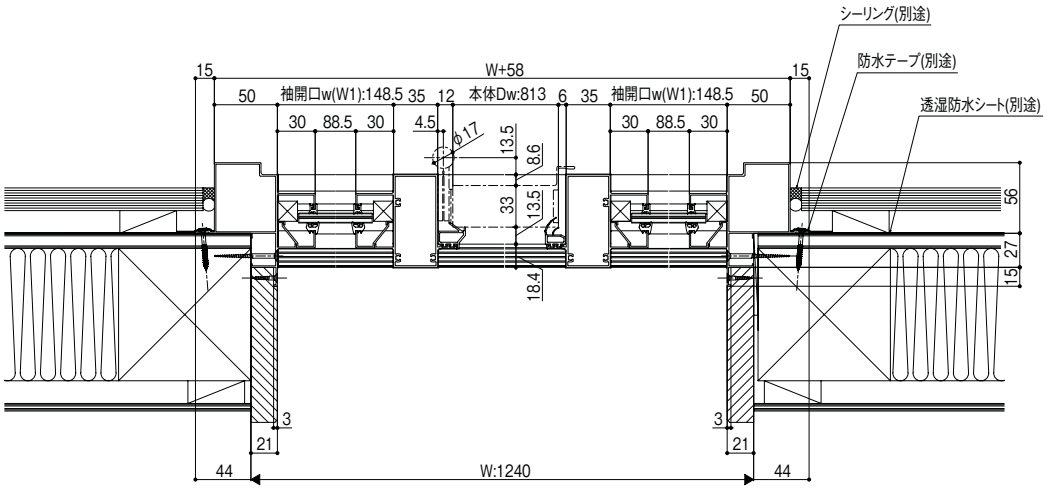

F628G10107A

納まり図

縮尺:1／6

枠バリエーション
デザイン一覧
ハンドル一覧
商品紹介
枠別デザイン一覧
エントリーシステム
特長紹介
プライスリスト（価格表）
スペックリスト（仕様表）
受発注資料
部材構成
梱包内訳
エントリーシステム
部材価格表
共通部材 別途有償品
納まり図
寸法特注範囲
商品の納期区分について

アルミ室内額縁 巾木無（縦断面図）Ⓐ-Ⓐ

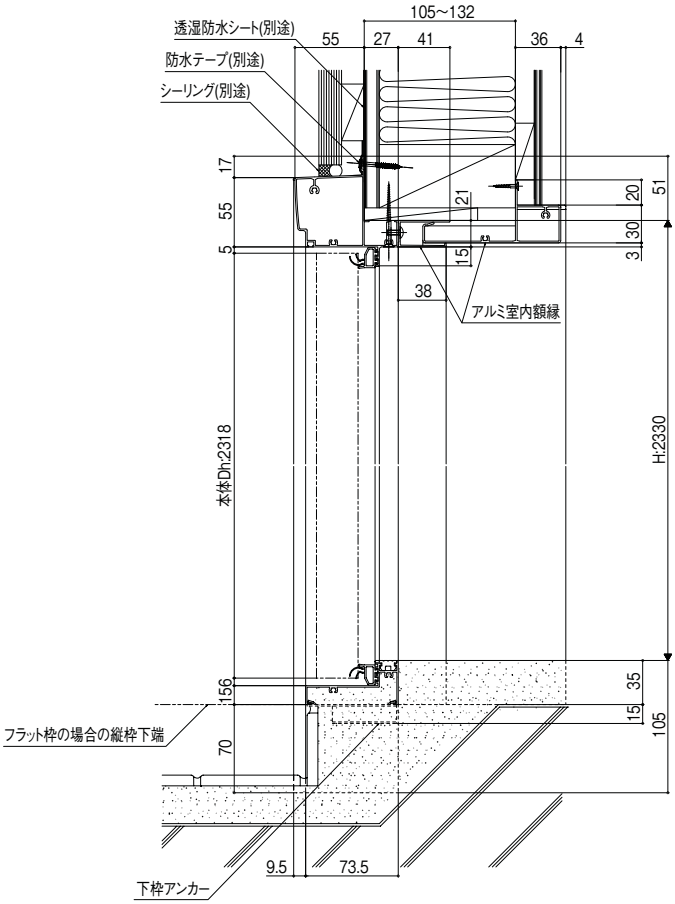

F628G10008

アルミ室内額縁 親子（横断面図）Ⓕ-Ⓕ

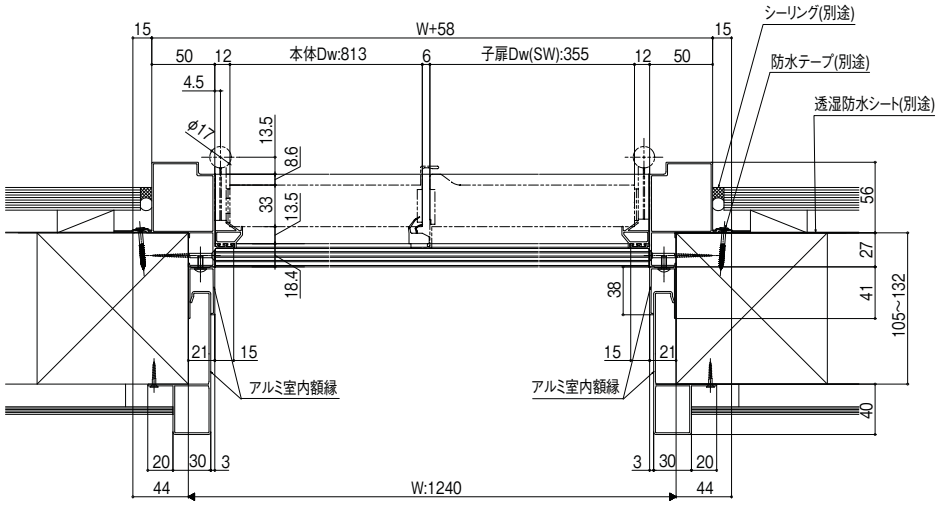

F628G10009

商品の色は、印刷の特性上、実物とは多少異なる場合がございますのでご了承ください。商品選択時には「カラーサンプル」等にて色調をご確認ください。
掲載価格には、消費税、ガラス代（ガラス組込商品を除く）、組立代、取付費、運賃等は含まれておりません。

縮尺:1／6

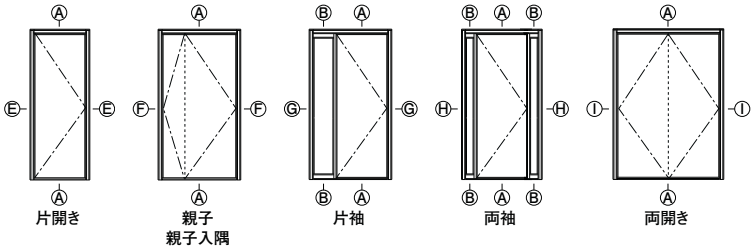

有効開口･本体出幅（横断面図）

呼称	枠基本寸法 W	本体Dw	子扉Dw (SW)	本体出寸法 A	子扉出寸法 B	有効開口 C	最大有効開口 D
片開き	873	813	——	837.5	——	755	——
親子	1240	813	355	837.5	383	755	1062
親子(入隅)	1138	813	253	837.5	281	755	960
両開き	1692	813	807	837.5	835	755	1514
割出公式	——	——	——	本体Dw+24.5	子扉Dw+28	本体Dw−58	W−178

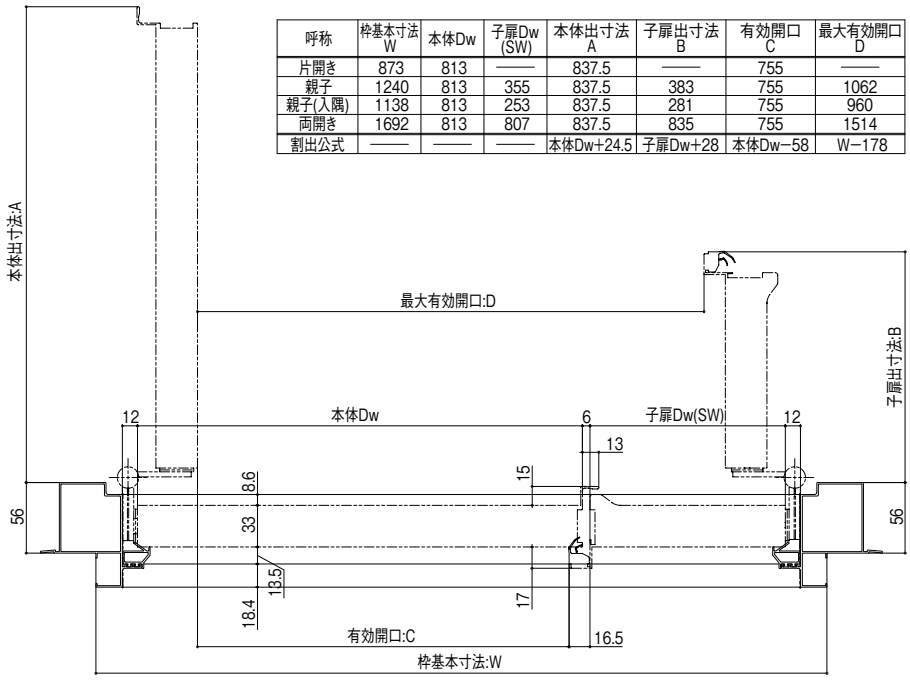

F628G10014

納まり図

縮尺:1／6

枠バリエーション
デザイン一覧
ハンドル一覧
商品紹介
枠別デザイン一覧
エントリーシステム
特長紹介
プライスリスト（価格表）
スペックリスト（仕様表）
受発注資料
部材構成
梱包内訳
エントリーシステム
部材価格表
共通部材 別途有償品
納まり図
寸法特注範囲
商品の納期区分について

把手・シリンダー取付位置（縦断面図）
プッシュグリップハンドル
〔グリップハンドル・バーハンドル〕

呼称	室外側ハンドル 高さ:A	室内側ハンドル 高さ:B		出寸法:C	出寸法:D	
		樹脂製	アルミ製		樹脂製	アルミ製
B型ハンドル	447	446	446	80	89	87
C型ハンドル	446	446	446	70	89	87
D型ハンドル	469	446	446	105	89	87

※1:手動のとき、室外側リーダーは付きません。
※2:手動、カザスプラスのとき、室内側リーダーは付きません。

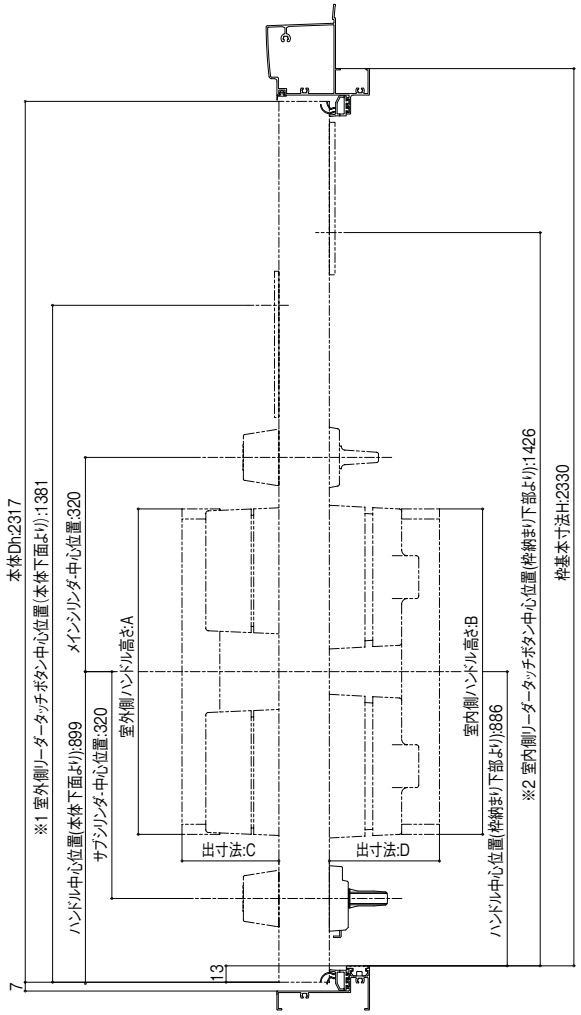

F628G11015

商品の色は、印刷の特性上、実物とは多少異なる場合がございますのでご了承ください。商品選択時には「カラーサンプル」等にて色調をご確認ください。
掲載価格には、消費税、ガラス代（ガラス組込商品を除く）、組立代、取付費、運賃等は含まれておりません。

横型

縦断面図

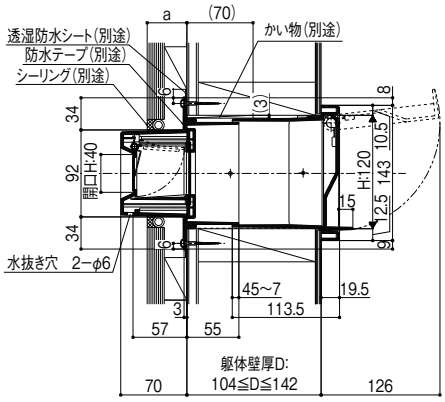

C037G20001

横断面図

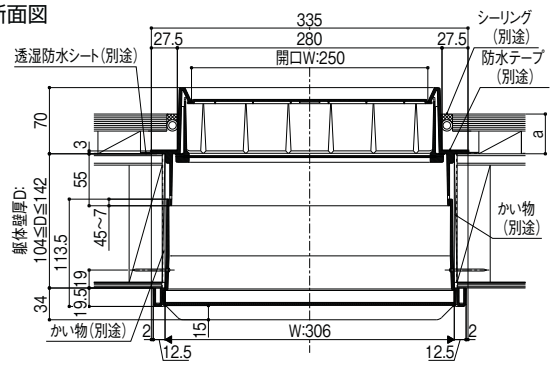

C037G20002

縦型

縦断面図

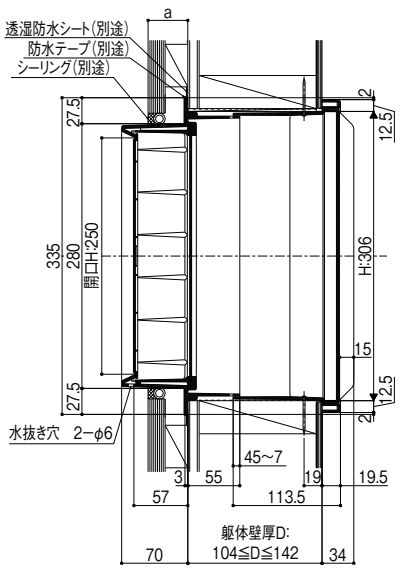

C037G20003

横断面図

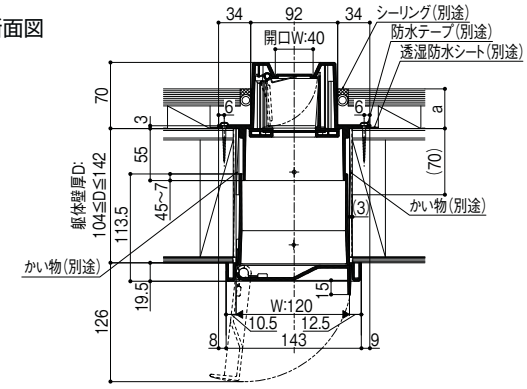

C037G20004A

横型（厚壁対応用スペーサ1個使用時）

縮尺：1／8

縦断面図

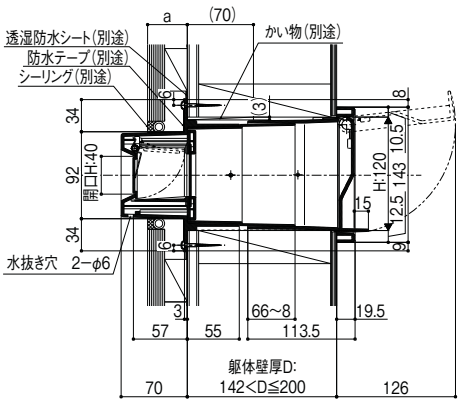

C037G20005

横断面図

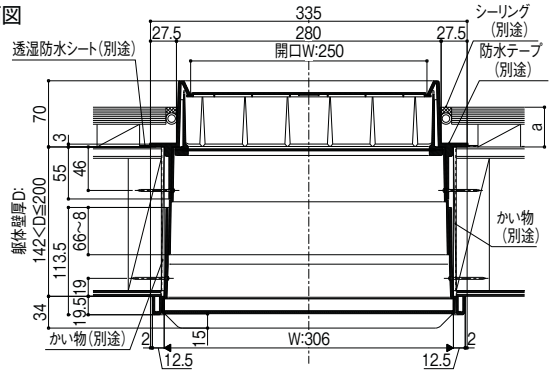

C037G20006

縦型（厚壁対応用スペーサ1個使用時）

縦断面図

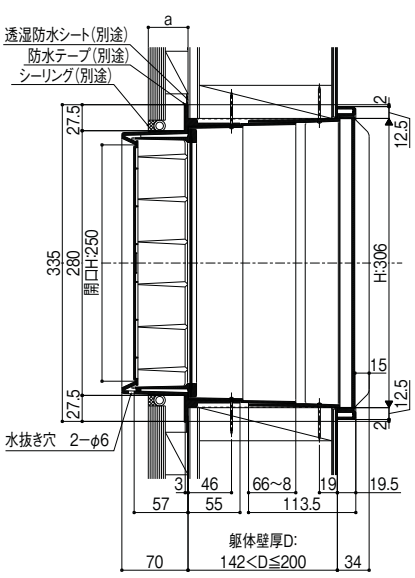

C037G20007

横断面図

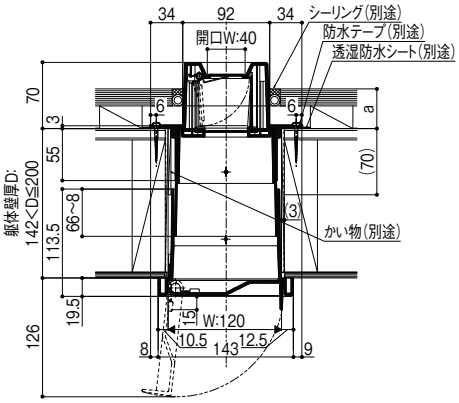

C037G20008A

寸法特注範囲

枠バリエーション
デザイン一覧
ハンドル一覧
商品紹介
枠別デザイン一覧
エントリーシステム
特長紹介
プライスリスト（価格表）
スペックリスト（仕様表）
受発注資料
部材構成
梱包内訳
エントリーシステム
部材価格表
共通部材 別途有償品
納まり図
寸法特注範囲
商品の納期区分について

■ドア本体　※DH2,200以下は2枚丁番仕様になります。

型番	製作範囲	
	本体Dw【DW】(mm)	本体Dh【DH】(mm)
C11型	詰め幅98 伸び幅100 715≦DW≦913	詰め幅618 伸び幅184 1,700≦DH≦2,502 ※詰め幅313 伸び幅184 2,005≦DH≦2,502
C12型・N17型	詰め幅52 伸び幅100 761≦DW≦913	
C14型	詰め幅116 伸び幅100 697≦DW≦913	
C15型	詰め幅120 伸び幅100 693≦DW≦913	
C16型	詰め幅104 伸び幅100 709≦DW≦913	
C17型・M11型	詰め幅8 伸び幅100 805≦DW≦913	
C18型	詰め幅36 伸び幅100 777≦DW≦913	
C19型・N14型・M12型	詰め幅138 伸び幅100 675≦DW≦913	
C20型	詰め幅139 伸び幅100 674≦DW≦913	
N16型・T11型・T12型	不可	
C41型・N41型・M41型	詰め幅313 伸び幅100 500≦DW≦913	詰め幅0（不可） 伸び幅184 2,318≦DH≦2,502
C83型・C84型	詰め幅128 伸び幅100 685≦DW≦913	詰め幅618 伸び幅0（不可） 1,700≦DH≦2,318 ※詰め幅313 伸び幅0（不可） 2,005≦DH≦2,318
C13型・C24型・T14型・T33型・T34型・M44型	不可	不可

※□内は、エントリーシステム使用時の製作範囲を表します。
・C19型、C20型、C41型、C83型、C84型、N14型、N41型、M12型、M41型本体の特注は本カタログに掲載の写真とデザインが異なることがあります。

■枠　※H2,212以下の場合、丁番枚数は2枚に変更となります。

型番	製作範囲	
	W(mm)	H(mm)
片開き	ドア本体により決まる （W＝本体Dw＋60） 560≦W≦973	ドア本体により決まる （H＝本体Dh＋12） 1,712≦H≦2,514 2,017≦H≦2,514
親子	ドア本体、子扉により決まる （W＝本体Dw＋子扉Dw＋72） 825≦W≦1,480	子扉により決まる （H＝子扉Dh＋12） 1,712≦H≦2,330 2,017≦H≦2,330
片袖	（W＝本体Dw＋袖開口w＋95） 718≦W≦1,442 ※袖開口w【W1】 123≦W1≦434	ドア本体により決まる （H＝本体Dh＋12） 1,712≦H≦2,421 2,017≦H≦2,421
両袖	（W＝本体Dw＋2×袖開口w＋130） 876≦W≦1,792 ※袖開口w【W1】 123≦W1≦424	ドア本体により決まる （H＝本体Dh＋12） 1,712≦H≦2,421 2,017≦H≦2,421
両開き	ドア本体、子扉により決まる （W＝本体Dw＋子扉Dw＋72） 1,068≦W≦1,792	ドア本体により決まる （H＝本体Dh＋12） 1,712≦H≦2,514 2,017≦H≦2,330

※□内は、エントリーシステム使用時の製作範囲を表します。

■両開き子扉　※DH2,200以下は2枚丁番仕様になります。

型番	製作範囲	
	子扉Dw【SW】(mm)	子扉Dh【DH】(mm)
C14R型	詰め幅116 伸び幅0（不可） 691≦SW≦807	詰め幅618 伸び幅184 1,700≦DH≦2,502 ※詰め幅313 伸び幅0（不可） 2,005≦DH≦2,318
C41R型	詰め幅311 伸び幅0（不可） 496≦SW≦807	詰め幅0（不可） 伸び幅184 2,318≦Dh≦2,502 ※詰め幅0（不可） 伸び幅0（不可） Dh＝2,318
T33R型	不可	不可

※□内は、エントリーシステム使用時の製作範囲を表します。
・C41R型、両開き子扉の特注は本カタログに掲載の写真とデザインが異なることがあります。

■子扉　※DH2,200以下は2枚丁番仕様になります。

型番	製作範囲	
	子扉Dw【SW】(mm)	子扉Dh【DH】(mm)
C11型・C17型・N14型 N16型・T11型・M11型	詰め幅51 伸び幅140 304≦SW≦495	詰め幅618 伸び幅0（不可） 1,700≦DH≦2,318 ※詰め幅313 伸び幅0（不可） 2,005≦DH≦2,318
C12型・C15型・N17型	詰め幅77 伸び幅140 278≦SW≦495	
C18型	詰め幅17 伸び幅140 338≦SW≦495	
C20型	詰め幅102 伸び幅140 253≦SW≦495	
T14型	詰め幅65 伸び幅140 290≦SW≦495	
C11C型・C12C型・C15C型 C17C型・C20C型・N14C型 N16C型・N17C型・T11C型 T14C型・M11C型	詰め幅0（不可） 伸び幅101 253≦SW≦354	
C24C型・C01P型・N01P型 M01P型・T33型・T33C型	不可	
C41型・N41型・M41型	詰め幅102 伸び幅140 253≦SW≦495	不可
C41C型・N41C型・M41C型	詰め幅0（不可） 伸び幅101 253≦SW≦354	
C13型・C24型 M44型・M43C型	不可	不可

※□内は、エントリーシステム使用時の製作範囲を表します。
・C20型、C41型、N41型、M41型子扉の特注は本カタログに掲載の写真とデザインが異なることがあります。

■袖ガラス

	製作範囲	
	gw(mm)	gh(mm)
片袖	89≦gw≦400	1,655≦gh≦2,364
両袖	89≦gw≦390	

商品の色は、印刷の特性上、実物とは多少異なる場合がございますのでご了承ください。商品選択時には「カラーサンプル」等にて色調をご確認ください。
掲載価格には、消費税、ガラス代（ガラス組込商品を除く）、組立代、取付費、運賃等は含まれておりません。

ガラス寸法割出公式

ガラス寸法割出公式

●ガラス寸法割出公式は、「ガラス別途品」について掲載しています。
●割出公式の表示が「特注可能」とはなりません。
　特注可否は「寸法特注範囲」でご確認ください。
●ガラス寸法は端数を切り捨てます。

部位	タイプ／型番	ガラス寸法割出公式（mm）		
		gw	gh	枚数
枠／袖部	片袖	W−本体Dw−129	H−57	1
	両袖	（W−本体Dw−198）／2	H−57	2
本体	C20型	本体Dw−608	本体Dh−403	1
	C83・C84型	本体Dw−584	（本体Dh−454）／2	2
子扉	C20型	子扉Dw−190	子扉Dh−403	1
入隅用子扉	C20C型	子扉Dw−168	子扉Dh−403	1

玄関ドアのお手入れの方法について

枠バリエーション
デザイン一覧
ハンドル一覧
商品紹介
枠別デザイン一覧
エントリーシステム
特長紹介
プライスリスト（価格表）
スペックリスト（仕様表）
受発注資料
部材構成
梱包内訳
エントリーシステム
部材価格表
共通部材別途有償品
納まり図
寸法特注範囲
商品の納期区分について

定期的なお手入れが、長持ちのひけつです。

LIXILの商品は、アルミニウムのほか、鋼板、樹脂などによって構成されています。
いつまでも美しくお使いいただくためには、それぞれの性質に応じた方法で、定期的なお手入れが必要です。

アルミ製品

■お掃除はなるべくマメに

アルミは比較的腐蝕しにくい材質ですが、それでも砂、ほこり、塩分などがついたまま長いあいだ放置しておくと、空気中の湿気や雨水の影響を受けて、腐蝕が発生する原因になります。

■清掃の目安

清掃の目安は、少なくとも年に1～2回程度です。特に下記地域では塩分や排気ガスによる汚損が進みやすいので、こまめにお手入れしてください。
・沿岸地域
（日本海側では沿岸から離れていても塩分による汚損の可能性は高くなります）
・凍結防止剤を使用している地域
・交通量の多い道路沿い

■汚れがひどい場合

1.まず水でぬらしたぞうきんで全体を拭き、表面についたほこり、砂などを取り除きます。
2.とくに汚れがひどい場合は、中性洗剤をうすめた液で汚れを落とし、そのあと洗剤が残らないようによく拭きとってください。
3.最後に全体をから拭きします。

■万一、サビがでたときは

サビに気づいたら、すぐにお手入れを。まず中性洗剤をつけたナイロンタワシ、または目のこまかい紙ヤスリで軽くこすり、サビや汚れを取り除きます。
そのあと水拭きし、塗料のはげた部分にスプレー塗料を拭きつけてください。

※艶ありのブロンズ・ホワイト以外の製品については、ワックスがけされないようお願いします。

■汚れが軽い場合

水でぬらしたぞうきんで汚れを拭きとり、から拭きをします。

■金属タワシは使用しないでください

アルミニウムの表面は傷つきやすいので、お掃除の際には柔らかいスポンジや布などを使い、金属タワシや金ベラはさけてください。また洗剤は、かならず中性洗剤をご使用ください。中性洗剤では取れない場合は、エタノールかベンジンを布にしみこませて拭いてください。
その際、エタノール、ベンジンが商品に付いた状態で放置しないで拭き取ってください。放置すると、シミや変色の原因になります。

鍵穴用パウダー潤滑剤

■鍵穴用パウダー潤滑剤

商品コード	価　格
DASZ020	¥1,300

鍵の差込みをスムーズにするための鍵穴専用の潤滑剤です。
パウダーなので油と違いほこりが付着しにくくなっています。
メンテナンス用としてご使用ください。

※スプレー式潤滑油やミシン油を注入しないでください。不具合の原因になります。

商品の色は、印刷の特性上、実物とは多少異なる場合がございますのでご了承ください。商品選択時には「カラーサンプル」等にて色調をご確認ください。
掲載価格には、消費税、ガラス代（ガラス組込商品を除く）、組立代、取付費、運賃等は含まれておりません。

鋼板製品

[クリーニングの目安]

汚れを放置しておきますと落ちにくくなる場合があります。定期的にクリーニングを実施することをおすすめします。
特に下記地域ではお手入れの頻度を1ヶ月に1回程度おすすめします。
·沿岸地域(日本海側では沿岸から離れていても1ヶ月に1回程度のお手入れをおすすめします)
·凍結防止剤を使用している地域

■鋼板製品の敵は、腐蝕

LIXILの鋼板製品は、腐蝕に対して万全の備えをしています。しかし鋼板にはどうしても腐蝕に弱い性質があるため、表面についた汚れは早めに落とすように心がけてください。

■万一、サビが発生したら

目のこまかい紙ヤスリなどでサビを完全に落としたあと、市販のスプレー式透明ラッカーを吹きつけてください。

■ドア表面に汚れが付着したら

1.流水をかけながら柔らかい布を用いて汚れを洗い流してください。

※硬い布やブラシなどで強くこすると、ドア表面材に傷をつけてしまいますので、ご注意願います。
※電装機器には水がかからないようにご注意ください。性能以上に水がかかると壊れるおそれがあります。

①流水などで汚れが除去できない場合は、中性洗剤を5～10%程度に薄め、柔らかい布に十分含ませて、汚れ部の拭き取りをしてください。
②中性洗剤でも汚れが除去できない場合は、換気扇·レンジの油汚れ用クリーナーを吹き付けて、2～3分放置してから拭き取りをしてください。

2.柔らかい布で丁寧に水拭き仕上げをしてください。

※水拭き仕上げが不十分な場合、クリーナーに含まれる界面活性剤などにより、多少表面にムラが残る場合があります。

3.柔らかい布で乾拭きして、水を拭き取れば理想的です。

※万が一、上記の場合で落ちない汚れは、タオルにエタノールを含ませて拭いてください。その際、エタノールが商品に付いた状態で放置しないで拭き取ってください。放置すると、シミや変色の原因になります。

■お手入れのご注意

1.洗浄剤や薬品は、中性のものを使用してください。
酸性薬品、アルカリ性薬品、塩素系薬品及びアルコール以外の溶剤は表面材の腐食や表面塗装のはがれを引き起こしますので絶対に使用しないでください。
2.お手入れの際には柔らかい布又はスポンジなどを使い、ワイヤーブラシやサンドペーパーのご使用はさけてください。
3.マジックインクや塗料が附着すると落ちなくなりますのでご注意ください。

壁付防風ポストぐちを取付けされる方へのお願い

■躯体壁厚･開口寸法が適用範囲内にあることを確認ください。（納まり参考図参照）

●躯体壁厚寸法により「厚壁対応用スペーサ（別途有償品）」が必要になりますので下表を参照し、手配してください。

躯体壁厚寸法D	厚壁対応用スペーサ必要個数
104≦D≦142	0個（必要ありません）
142<D≦200	1個
200<D≦260	2個

●躯体開口寸法は壁付け防風ポストぐちの横型/縦型によって躯体下地のつくりかたが違いますので、横型/縦型の使い方にあった躯体下地をつくってください。

■ひさしのある軒下に施工してください。雨水が常時直接かかる場所で使用すると、壁などに雨水が侵入し躯体に悪影響を与えるおそれがあります。

■本製品は不燃仕様ではありません。準防火･防火地域では使用できません。

■設置位置については、防犯への配慮をしてください。

■躯体への取付けは、必ず指定の取付けねじを指定の本数使用して取付けてください。

■本製品は、必ず水抜き穴がある側を下側にして取付けてください。水抜き穴を下側以外にして取付けてしまうと雨水や結露水が排水されないため漏水の原因になります。

■サイディングを含む外壁厚（納まり参考図a寸法）が57mm以上になる場合は、水抜き穴をふさがないようにシーリング処理をしてください。

■本製品は、プラスチック（ASA樹脂)を主体とした商品です。硬いものを当てたり、強い衝撃を与えたりしないでください。

■ネジは締め付けトルクが高すぎるとプラスチックが割れるおそれがあるため、下記事項をお守りください。

●電動ドライバー、エアドライバーを使用する際の締め付けトルクは、1.0～1.5N･m（10～15kgf･㎝）で取付けてください。

●トルク調整のできないインパクトドライバーは使用しないでください。

⚠注 意 取付けを誤った場合に、使用者などが中程度の傷害･軽傷を負う危険又は物的損害の発生が想定されます。必ずお読みください。

■壁付け防風ポストぐち周りの漏水防止のため下記事項をお守りください。

●指定個所には必ずシーリング処理をしてください。

●シーリング個所にはシーリング材専用のプライマーを使用してください。（別途）

●シーリング材は、アルコール型シーリング材を使用してください。（別途）
オキシム型のシーリング材はプラスチックにクラックが生じることがあります。

■施工時の汚れ落としは中性洗剤を使用してください。ベンジン、シンナー等の溶剤を使用すると商品が侵され、変色、変形及び割れるおそれがあります。

壁付防風ポストぐちの使用上のご注意

■強い風雨の場合は、風･雨･粉塵等が侵入することがあります。

■ハガキ等は室内側扉内部にたまる場合があります。一日一度は確認をしてください。

商品の納期区分について

■記号の意味

受注生産品	要在庫確認品
受 は**受注生産品**。	! は**要在庫確認品**。在庫がない場合、
受 5 は受注から弊社工場出荷まで約**5**日。	! 5 は受注から弊社工場出荷まで約**5**日。
受 8 は受注から弊社工場出荷まで約**8**日。	! 8 は受注から弊社工場出荷まで約**8**日。
受 10 は受注から弊社工場出荷まで約**10**日。	! 10 は受注から弊社工場出荷まで約**10**日。
受 15 は受注から弊社工場出荷まで約**15**日。	! 15 は受注から弊社工場出荷まで約**15**日。
受 20 は受注から弊社工場出荷まで約**20**日。	! 20 は受注から弊社工場出荷まで約**20**日。
	! 窓 は弊社営業所に納期をご確認ください。

■受注から弊社工場出荷までの日数

受 5 は受注生産品。受注から弊社工場出荷まで約5日。 **の場合**

1. 納期は、弊社正式受注後5日目に工場出荷となります（土・日・祝日は除く）。
   但し、午前中（12:00）までの発注分を当日の受注とさせていただき、午後の発注分は翌日の受注とさせていただきます。

例1）月曜日午前中までに発注した場合（月曜受注分となります）

月	火	水	木	金	土	日	月
●	1	2	3	4	—	—	5
正式受注日							弊社工場出荷日

例2）金曜日午前中までに発注した場合（金曜受注分となります）

金	土	日	月	火	水	木	金
●	—	—	1	2	3	4	5
正式受注日							弊社工場出荷日

例3）金曜日午後に発注した場合（月曜受注分となります）

金	土	日	月	火	水	木	金	土	日	月
	—	—	●	1	2	3	4	—	—	5
			正式受注日							弊社工場出荷日

確定納期につきましては発注前納期照会等でご確認をお願いいたします。
また、『指定納期発注』の場合、一括納品が可能となりますのでご活用ください。

2. 年末・年始、ゴールデンウィーク、お盆の時期につきましては、弊社営業所にご確認ください。

3. 大量にご発注の際には、上記納期に沿えない場合がございます。詳細は弊社営業所にご確認ください。

4. 弊社指定時間を過ぎたキャンセル、変更についてはお受けいたしかねます。ご了承いただきますよう、お願いいたします。

5. 特注対応品の納期は、弊社営業所にお問い合わせください。

LIXIL製品なら先々まで安心！

「リクシルオーナーズクラブ」と「長期保証サービス」をご用意

ご購入いただいたLIXIL製品を一般家庭で使用される場合、
「リクシルオーナーズクラブ」へご登録いただくと無料で、通常２年間のメーカー保証が３年間に延長！
また、「LIXIL長期保証サービス」は、５年間または10年間にわたり、
お得な料金で安心の修理対応・充実のサポートを提供します。

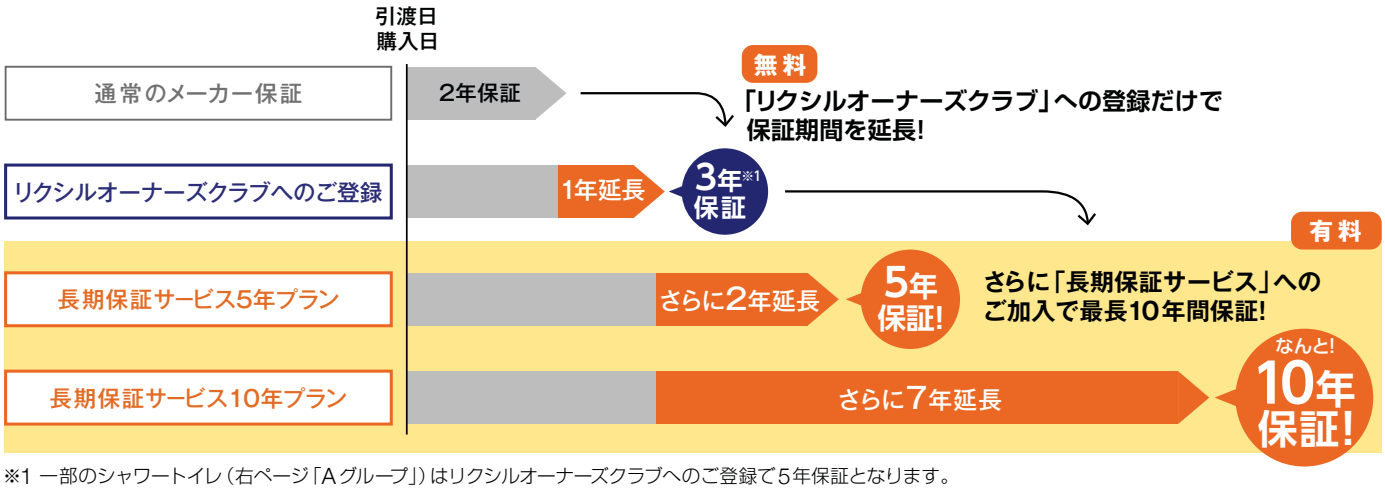

※1 一部のシャワートイレ（右ページ「Aグループ」）はリクシルオーナーズクラブへのご登録で５年保証となります。

※保証期間は、お客さまによる本サービスへのお申し込みが完了した時点から開始され、引渡日または購入日を起点とした所定期間（5年または10年）の末日に終了します。そのため、実際の保証期間は、引渡日または購入日からお客さまのお申し込みが完了するまでの期間の分だけ、所定期間より短くなります。

「リクシルオーナーズクラブ」では、暮らしに役立つお客さま専用マイページもご用意。

お客さま専用のマイページで、心地良い暮らしのヒントになる情報を随時お知らせします。

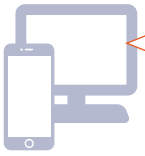

お掃除がラクになるお手入れ方法

きれいが続くスッキリ収納術

体にもおいしい健康レシピ

詳細、お申し込みはWEBから簡単に！

https://lixil.to/locpc01

簡単アクセス

※オーナーズクラブ公式WEBサイトの公開は4月からを予定しております。

リクシルオーナーズクラブ
コールセンター
0120-417-701
受付時間 平日9:00～17:00（土・日・祝日を除く）
メールアドレス：owners-support@lixil.com

※こちらのお問合わせは2018年３月からを予定しております。

illustration © LIXIL + SHILUSHI. All Rights Reserved.

安心・安全を、
先々まで。

LIXIL 長期保証サービス

あんしん 1
保証期間は**最長10年間!**
お得な**セット割**、
WEB割もご用意!

LIXIL 独自のサービス

あんしん 2
対象商品のトラブルに
無料で何度でもきちんと対応!※
さらに電話での**修理依頼は24時間受付!**

あんしん 3
点検調整や機能に支障をきたす
経年劣化不具合による
一部消耗部品の交換まで対応!

LIXIL 独自のサービス

※：有料となる場合があります。詳細はLIXIL 公式ホームページでご確認ください。

▶セット割とは？

10年プラン3点以上のお申し込みがお得！

10年プランを3点以上同時にお申し込みしたお客さまに料金を割引します。割引額はなんと5年料金相当額です！
10年プランお申し込みの商品は全て対象です。

▶WEB割とは？

インターネットのお申し込みがお得！

PC,スマホ、タブレットでお申し込みされると
商品1点ごとに500円引となります。

サービス対象と料金表

お得なセット割

商品カテゴリ			5年プラン料金	10年プラン料金	10年プラン3点以上同時申し込み料金
システムキッチン *1			9,000円	22,000円	13,000円
システムバス *1			7,000円	22,000円	15,000円
洗面化粧台			4,000円	14,000円	10,000円
トイレ	シャワートイレ	Aグループ サティス、アステオ、New PASSO、パッソ、リフォレ(便座部)、リフレッシュシャワートイレ(タンクレス・ピタ・リラステージ用)	0円*2	18,000円	15,000円
トイレ	シャワートイレ	Bグループ 上記以外	2,000円	14,000円	12,000円
トイレ	トイレ手洗キャビネット *3		2,000円	7,000円	5,000円
玄関ドア用電気錠			5,000円	——	——
開き門扉用電気錠			7,000円	——	——
電動シャッター			5,000円	12,000円	7,000円
天窓（電動型）			12,000円	24,000円	12,000円

※料金は2018年3月現在のものです。予告なく変更することがあります。対象商品および最新の情報はLIXIL公式ホームページでご確認ください。
※他社製機器（例：ガスコンロ、食器洗い乾燥機等）の場合、LIXIL経由で対象商品とセット購入された機器が対象となります。
※料金は税抜き価格です。お支払いは一括払いのみとなります。
※加入登録費1,000円は各サービス料金価格に含まれています。

＊1：給湯器は、本サービスの対象外となります。また次の機器は10年プランでも5年までの保証となります。
【浴室換気乾燥暖房機・浴室テレビ・ガスコンロ・IHヒーター・食器洗い乾燥機・オーブンレンジ】
＊2：料金は無料ですが、本サービスへのお申し込みが必要となります。
＊3：トイレ手洗キャビネットのカウンターのみの場合は長期保証サービス対象外になります。

お申し込み方法　商品の引渡日または購入日から6カ月以内にお申し込みください。

インターネットでのお申し込み　WEB割

お得 お申し込み商品1点ごとに料金から500円引！※

便利 ご本人様以外でもお申し込みができます（WEB代行申込）。
お得なWEB割が適用されます。

●申込代行者にご誓約いただく事項があります。詳細は以下の公式ホームページをご確認ください。

※例）トイレ2台・バス1台・洗面化粧台1台の場合（500円×4）、2,000円割引になります。

LIXIL長期保証サービス公式ページ
スマホ・タブレットの場合は左記QRコードより、PCの場合は
http://www.lixil.co.jp/support/longterm_warranty/
もしくは、LIXIL 長期保証 検索
よりアクセスしてください。

郵送でのお申し込み

商品に同梱されている「リクシルオーナーズクラブと長期保証サービスのご案内」でお申し込みいただけます。
（お申込書がお手元にない場合はお電話にてご請求ください。）

お問い合わせ先　LIXIL長期保証サービス係　0120-694-677　受付時間 10:00～17:00（年末年始・ゴールデンウィーク・夏期休暇を除く）　Mailアドレス t-hosyou@lixil.com

詳しくはWEBで　http://www.lixil.co.jp/support/longterm_warranty/　LIXIL 長期保証 検索

“ひとりひとりにうれしいショールーム”

LIXILなら家に関するあれもこれもが一度にご覧いただけます。
また家づくりの味方、ショールームコーディネーターがイメージ提案、
アドバイス、お悩み解消など、お手伝いをさせていただきます。
お気軽にお越しください。

営業時間 10:00〜17:00
休館日 毎週水曜日（祝日の場合は営業）、夏期、年末年始
駐車場 あり（台数には限りがございます）

※印がつくショールームは上記と異なる運営をしておりますのでご注意ください。
また各ショールームとも曜日・時間帯によっては大変混み合いますので、事前のご予約をおすすめいたします。

各ショールームで展示内容が異なりますのでご注意ください。
あらかじめ、ご希望の商品の有無などをホームページもしくは電話で確認くださいますようお願いいたします。

■ PCサイトはこちらから
http://www.lixil.co.jp/showroom

■ モバイルサイトはこちらから
http://www.lixil.co.jp/showroom/sp/

■北海道

ショールーム札幌 ☎011-748-8833
〒065-0008 北海道札幌市東区北8条東10-1

函館ショールーム ☎0138-46-1011
〒041-0802 北海道函館市石川町314-5

旭川ショールーム ☎0166-39-1794
〒078-8211 北海道旭川市1条通22-1-165

釧路ショールーム ☎0154-37-0044
〒088-0623 北海道釧路郡釧路町光和4-7

ショールーム帯広 ※ ☎0155-91-1130
〒080-0010 北海道帯広市大通南24-15

北見ショールーム ☎0157-69-6800
〒090-0058 北海道北見市高栄西町1-5-3

■東北

ショールーム青森 ☎017-762-1221
〒030-0847 青森県青森市東大野1-4-25

八戸ショールーム ☎0178-24-4514
〒031-0004 青森県八戸市南類家2-2-7

盛岡ショールーム ☎019-659-1714
〒020-0866 岩手県盛岡市本宮5-2-31

ショールーム仙台 ☎022-745-0395
〒980-6001 宮城県仙台市青葉区中央4-6-1
住友生命仙台中央ビル（SS30）1F

秋田ショールーム ☎018-826-1791
〒010-1414 秋田県秋田市御所野元町1-1-11

山形ショールーム ☎023-647-1797
〒990-0832 山形県山形市城西町4-27-33

郡山ショールーム ☎024-935-4316
〒963-8071 福島県郡山市富久山町久保田伊賀河原7

■甲信越

新潟ショールーム ☎025-283-1760
〒950-0941 新潟県新潟市中央区女池1-13-7

長岡ショールーム ☎0258-28-4131
〒940-2106 新潟県長岡市古正寺3-146

上越ショールーム ※ ☎025-527-2677
〒943-0173 新潟県上越市富岡3502

ショールーム甲府 ☎055-237-1763
〒400-0048 山梨県甲府市貢川本町12-25

長野ショールーム ☎026-252-6200
〒381-0031 長野県長野市西尾張部1114-2

松本ショールーム ☎0263-85-2500
〒399-0036 長野県松本市村井町南2-10-4

上田ショールーム ※ ☎0268-21-2610
〒386-0002 長野県上田市住吉40-13

■関東

水戸ショールーム ☎029-304-1710
〒310-0836 茨城県水戸市元吉田町857-2

つくばショールーム ☎029-861-1144
〒305-0817 茨城県つくば市研究学園5-20-7

ショールーム宇都宮 ☎028-634-1794
〒321-0932 栃木県宇都宮市平松本町1216-3

小山ショールーム ☎0285-28-4134
〒323-0824 栃木県小山市大字雨ヶ谷新田69-1

高崎ショールーム ☎027-370-0171
〒370-0006 群馬県高崎市問屋町1-6-12

太田ショールーム ☎0276-49-4310
〒373-0813 群馬県太田市内ヶ島町901

ショールームさいたま ☎048-668-1794
〒331-0811 埼玉県さいたま市北区吉野町1-23-6

川越ショールーム ☎049-238-7560
〒350-1124 埼玉県川越市新宿町1-20-14

熊谷ショールーム ☎048-528-0526
〒360-0015 埼玉県熊谷市肥塚4-115

越谷ショールーム ☎048-979-3111
〒343-0805 埼玉県越谷市神明町2-226

千葉ショールーム ☎043-331-1717
〒263-0024 千葉県千葉市稲毛区穴川3-10-6

ショールーム船橋 ☎047-460-6681
〒273-0865 千葉県船橋市夏見1-20-8

ショールーム木更津 ☎0438-33-5102
〒292-0055 千葉県木更津市朝日3-10-9

成田水まわりショールーム ☎0476-28-3281
〒286-0048 千葉県成田市公津の杜1-25-29

柏ショールーム ☎04-7134-1794
〒277-0872 千葉県柏市十余二403-3

ショールーム横浜 ※ ☎045-662-1401
〒220-0012 神奈川県横浜市西区みなとみらい4-4-5
横浜アイマークプレイス3F

相模原ショールーム ☎042-716-1794
〒252-0331 神奈川県相模原市南区大野台6-5-51

藤沢水まわりショールーム ☎0466-89-1794
〒252-0815 神奈川県藤沢市石川1-2-3

厚木ショールーム ☎046-221-8167
〒243-0032 神奈川県厚木市恩名1-8-1

■東京

ショールーム東京 ※ ☎03-4332-8888
〒160-6107 東京都新宿区西新宿8-17-1
住友不動産新宿グランドタワー7F

東京エクステリアショールーム ☎03-3290-8620
〒168-0073 東京都杉並区下高井戸5-4-41

世田谷水まわりショールーム ☎03-6741-1784
〒158-0098 東京都世田谷区上用賀6-5-9

足立水まわりショールーム ☎03-6741-1754
〒121-0063 東京都足立区東保木間1-4-7

葛西水まわりショールーム ☎03-3877-4921
〒134-0083 東京都江戸川区中葛西4-4-1

ショールーム立川 ☎042-538-1934
〒190-0015 東京都立川市泉町841-141

■東海・北陸

岐阜ショールーム ☎058-276-1711
〒500-8288 岐阜県岐阜市中鶉3-45-1

ショールーム静岡 ☎054-238-7750
〒422-8035 静岡県静岡市駿河区宮竹2-14-5

ショールーム浜松 ☎053-411-1794
〒435-0016 静岡県浜松市東区和田町660-6

沼津ショールーム ☎055-929-1794
〒410-0043 静岡県沼津市柳町1-55

ショールーム名古屋 ☎052-300-8477
〒450-0003 愛知県名古屋市中村区名駅南4-11-40

ショールーム平針 ☎052-807-5503
〒468-0011 愛知県名古屋市天白区平針1-2105

豊橋ショールーム ☎0532-69-1720
〒440-0853 愛知県豊橋市佐藤2-9-15

岡崎ショールーム ☎0564-65-7316
〒444-0869 愛知県岡崎市明大寺町字出口61-1

小牧ショールーム ☎0568-76-9600
〒485-0029 愛知県小牧市中央4-163

ショールーム津 ☎059-238-3210
〒514-0816 三重県津市高茶屋小森上野町1109-1

富山ショールーム ☎076-420-2331
〒939-8204 富山県富山市根塚町4-2-7

ショールーム金沢 ☎076-203-1111
〒920-8203 石川県金沢市鞍月5-173

福井ショールーム ☎0776-57-1785
〒910-0836 福井県福井市大和田2-505

■近畿

滋賀ショールーム ☎077-565-1794
〒525-0035 滋賀県草津市西草津2-3-8

京都ショールーム ☎075-231-1716
〒604-8176 京都府京都市中京区御池通両替町上ル
龍池町448-1

福知山水まわりショールーム ※ ☎0773-22-8524
〒620-0053 京都府福知山市西本町111-6 TSビル1F

ショールーム南港 ☎06-6615-2300
〒559-0034 大阪府大阪市住之江区南港北1-7-62

ショールーム大阪 ※ ☎06-6733-1794
〒530-0011 大阪府大阪市北区大深町4-20
グランフロント大阪南館 タワーA11階

堺水まわりショールーム ☎072-344-1794
〒593-8328 大阪府堺市西区鳳北町8-35

枚方水まわりショールーム ☎072-851-1591
〒573-1122 大阪府枚方市西船橋2-47-7

ショールーム箕面 ☎072-725-1741
〒562-0014 大阪府箕面市萱野4-5-45

神戸ショールーム ※ ☎078-361-6680
〒650-0044 兵庫県神戸市中央区東川崎町1-2-2
ハウジングデザインセンター神戸B1F

神戸エクステリアショールーム ☎078-797-7050
〒651-2102 兵庫県神戸市西区学園東町6-2-2

姫路ショールーム ☎079-283-4440
〒670-0952 兵庫県姫路市南条506

奈良ショールーム ☎0743-57-1719
〒639-1115 奈良県大和郡山市横田町701-1

和歌山ショールーム ☎073-447-1739
〒641-0011 和歌山県和歌山市三葛255-5

■中国

米子ショールーム ☎0859-38-1719
〒683-0009 鳥取県米子市観音寺新町3-4-20

岡山ショールーム水まわり・内装建材館 ☎086-242-1794
〒700-0973 岡山県岡山市北区下中野365-101

岡山ショールームサッシ・エクステリア館 ☎086-245-8460
〒700-0972 岡山県岡山市北区上中野2-12-14

広島ショールーム ☎082-850-3919
〒731-0113 広島県広島市安佐南区西原6-11-8

福山ショールーム ☎084-920-1794
〒721-0973 広島県福山市南蔵王町4-13-3

山口ショールーム ☎083-976-0860
〒754-0029 山口県山口市小郡維新町1-14

■四国

徳島ショールーム ☎088-664-5503
〒770-0872 徳島県徳島市北沖洲3-2-53

ショールーム高松 ☎087-815-3388
〒760-0078 香川県高松市今里町11-1

ショールーム松山 ☎089-957-0254
〒791-1115 愛媛県松山市土居町798-1

高知ショールーム ☎088-878-1790
〒780-0071 高知県高知市高そね17-24

■九州・沖縄

小倉ショールーム ☎093-531-4111
〒802-0076 福岡県北九州市小倉北区中島1-17-6

八幡ショールーム ☎093-695-1741
〒807-0807 福岡県北九州市八幡西区
本城学研台3-10-10

ショールーム福岡 ☎092-415-4433
〒812-0897 福岡県福岡市博多区半道橋2-15-10

ショールーム久留米 ☎0942-45-1794
〒839-0809 福岡県久留米市東合川3-19-32

佐賀水まわりショールーム ☎0952-31-7665
〒849-0917 佐賀県佐賀市高木瀬町大字長瀬954-4

長崎ショールーム ☎0957-27-2710
〒859-0401 長崎県諫早市多良見町化屋1872-1

ショールーム熊本 ☎096-334-1894
〒862-0962 熊本県熊本市南区田迎1-9-10

大分ショールーム ☎097-568-3417
〒870-0954 大分県大分市下郡中央2-4-16

ショールーム宮崎 ☎0985-23-1794
〒880-0841 宮崎県宮崎市吉村町今村甲4186-2

都城ショールーム ※ ☎0986-38-5180
〒885-0002 宮崎県都城市太郎坊町6083-1

ショールーム鹿児島 ☎099-263-1882
〒891-0115 鹿児島県鹿児島市東開町5-44

ショールーム沖縄 ☎098-897-8508
〒901-2225 沖縄県宜野湾市字大謝名237-5

弊社では、お施主様が商品を安全にご使用いただくための、お願い事項やお手入れ方法、商品保証等、重要な内容を記載した取扱説明書や消費者のための必要情報を記載した小冊子を用意しております。同梱されている取扱説明書や、弊社で用意されている小冊子等は必ず、お施主様にお渡しいただくようお願い致します。尚、取扱説明書等の「商品保証について」の内容は次のようになっておりますので、ご承知おきください。

商品保証について

本書は、ここに記載の保証期間、保証内容の範囲において無料修理を行うことをお約束するものです。保証期間中、商品に故障、損傷などの不具合（以下「不具合」といいます）が発生した場合には、お取り扱いの施工店、工務店、販売店又は当社商品相談窓口にご相談ください。

■ 対象商品　サッシ・ドア商品

■ 保証期間　施工者よりの引き渡し日（注 1・注 2）から 2 年間（電装部品については 1 年間）
但し、商品からの雨水浸入については 10 年間とします。
注 1）改修工事の場合は、改修部分の工事完了の日とします。
注 2）分譲住宅（建売住宅）分譲マンションの場合は、建築主様への引き渡し日とします。

■ 保証内容　取扱説明書、本体ラベル又はその他の注意書きに基づく適正なご使用状態で、保証期間内に商品そのものに不具合が発生した場合には、下記に例示する免責事項に該当する場合を除き無料修理いたします。
なお、強風雨時に、サッシ下枠に雨水がたまることがありますが、これは商品上の特性であり不具合ではありません。
不具合といえる雨水浸入は、サッシ下枠を越えて雨水が流れ出たり、あふれ出たりすることです。

■ 免責事項　保証期間内でも、次の様な場合には有料修理となります。
①当社の手配によらない加工、組立て、施工、管理、メンテナンスなどに起因する不具合
（例えば、海砂や急結材を使用したモルタルによる腐食。中性洗剤以外のクリーニング剤を使用したことによる変色や腐食。工事中の養生不良に起因する変色や腐食など）
②表示された商品の性能を超えた性能を必要とする場所に取付けられた場合の不具合
③建築躯体の変形など商品以外の不具合に起因する商品の不具合
④商品又は部品の経年変化（使用に伴う消耗、摩耗など）や経年劣化（樹脂部品の変質、変色など）又はこれらに伴うさび、かびなどその他類似の不具合
⑤商品周辺の自然環境、住環境などに起因する結露、腐食又はその他の不具合
（例えば、塩害による腐食。大気中の砂塵、煤煙、各種金属粉、亜硫酸ガス、アンモニア、車の排気ガスなどが付着して起きる腐食。異常な高温・低温・多湿による不具合など）
⑥商品又は部品の材料特性に伴う現象
（例えば木製品の反り、干割れ、色あせ、木目違い、ふし抜け、樹液のにじみ出しなど）
⑦天災その他の不可抗力
（例えば、暴風、豪雨、高潮、地震、落雷、洪水、地盤沈下、火災など）による不具合又はこれらによって商品の性能を超える事態が発生した場合の不具合
⑧施工当時実用化されていた技術、知識では予測することが不可能な現象又はこれが原因で生じた不具合
⑨犬、猫、鳥、鼠などの小動物に起因する不具合
⑩引き渡し後の操作誤り、調整不備又は適切な維持管理を行わなかったことによる不具合
（例えば、クレセント・錠などの部品が、使用中にがたついたり異音などが発生し、異常が生じたまま使用し続けたことが原因で発生した傷・破損などの不具合）
⑪お客様自身の組立て、取付け、修理、改造（必要部品の取外しを含む）に起因する不具合
⑫本来の使用目的以外の用途に使用された場合の不具合又は使用目的と異なる使用方法による場合の不具合
⑬犯罪などの不法な行為に起因する破損や不具合

＊保証期間経過後の修理、交換などは有料とさせていただきます。

＊本書によって、お客様の法律上の権利を制限するものではありませんので、保証期間経過後の修理についてご不明の場合は、お取り扱いの施工店、工務店、販売店又は当社商品相談窓口にお問い合わせください。

株式会社 LIXIL

修理のご相談先について

商品に不具合が生じて修理が必要な場合、下記の例のように商品の組み立て・調整、取付け等に起因する場合がありますので、不具合状態をご確認の上、施工された（取付けた）業者様にご相談ください。

代表的な例		ご相談(修理依頼)先
●ドアクローザの調整が適切でなく、開閉が軽すぎる、重い、または異音がする。（ネジのゆるみ） ●障子の建て付け調整が不十分なため、隙間があく、障子の走りが悪い、または施錠しにくい。 ●雨戸サッシの雨戸錠の穴位置調整が不十分なために雨戸錠がかからない。	**予想されること** 商品の組み立て・調整等の不備がある場合があります。	施工された（取付けた）業者様
●鴨居の垂れ下がりなどサッシの調整限度を超えた狂いにより開閉できない、しにくい。 ●窓台の強度および補強板取付けが不十分なため、出窓が垂れ下がる。 ●ドア枠が水平・垂直に施工されていないために開閉しにくい、またはドア下から光が見える。	**予想されること** 商品の取付け工事等の不備がある場合があります。	

「有償扱い」のご注意

メーカー修理を依頼される場合、「有償扱い」になることもあります。お施主様がお持ちの工具で簡単に修理できるケース、または専門工事を伴うケースがありますので、事前に施工（取付け）業者様にご相談ください。

リクシルは、東京 2020 オリンピック・パラリンピックのゴールドパートナーとして大会の成功に貢献していきます。

東京2020ゴールドパートナー（住宅設備部材＆水回り備品）

Feel the Moment

感動を、暮らしの数だけ。

LIXIL 東京 2020 オリンピック・パラリンピック　カテゴリー

キッチン（調理台、流し台、壁面戸棚、シンク）、
浴室、トイレ（電気式便座及び温水洗浄便座を含まない）、
洗面化粧台、インテリア建材、窓・シャッター、
玄関ドア・引戸、ガーデンルーム

株式会社 LIXIL

会社や商品についての情報のご確認は、LIXIL オフィシャルサイトまで

http://www.lixil.co.jp/

※ショールームの所在地、カタログの閲覧・請求、図面・CAD データなどの各種情報は、上記オフィシャルサイトからご確認ください。

商品についてのお問い合わせ・部品のご購入は、お客さま相談センターまで

受付時間/月～金 9:00～18:00　土・日・祝日 9:00～17:00（ゴールデンウィーク、夏期休暇、年末年始等を除く）

TEL. **0120-126-001**　FAX.**03-3638-8447**

●旭トステム外装株式会社のサイディング材に関する商品相談は
旭トステム外装（株）サービスデスクナビダイヤル　TEL.0570-001-117

修理のご依頼は、LIXIL修理受付センターまで

受付時間/月～金 9:00～18:00（祝日、年末年始、夏期休暇等を除く）

TEL. **0120-413-433**　FAX. **0120-413-436**

http://www.lixil.co.jp/support/

安全に関するご注意

ご使用の前に「取扱説明書」をよくご覧の上、正しくお使いください。また、取付設置工事は「取付設置説明書・施工説明書」に従ってください。いずれの場合も、取り扱いを誤ると事故や故障の原因となります。

個人情報保護について

当社は、当社取扱商品のユーザーさま及び流通業者さま等の個人情報を商品納入にあたって取得し、将来にわたる品質保証、メンテナンス、その他当社プライバシーポリシーに記載の目的のために利用させていただきます。個人情報の取り扱いについての詳細は、当社オフィシャルサイトの「プライバシーポリシー」をご覧ください。

●表示価格は2017年4月現在のメーカー希望小売価格です。商品のみの価格で、取付費・工事費などは別途となります。
●商品価格はすべて税別価格です。
●写真は印刷のため、実際の色と異なる場合がございます。現物またはサンプルなどにてご確認ください。
●仕様・価格は予告なく変更する場合がありますので、ご了承ください。
●本カタログ掲載内容及び写真・図版の無断転載はかたくお断りします。

業務用	DJ2500	04	2018.4.1 発行

DJ2500