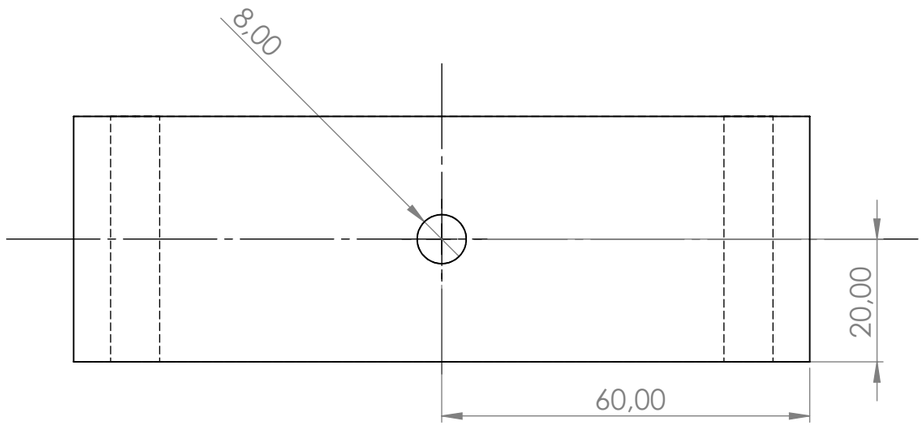

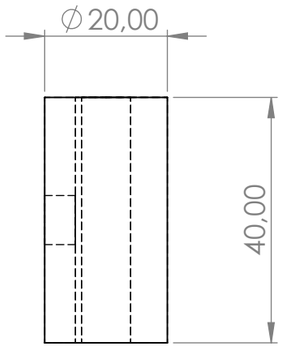

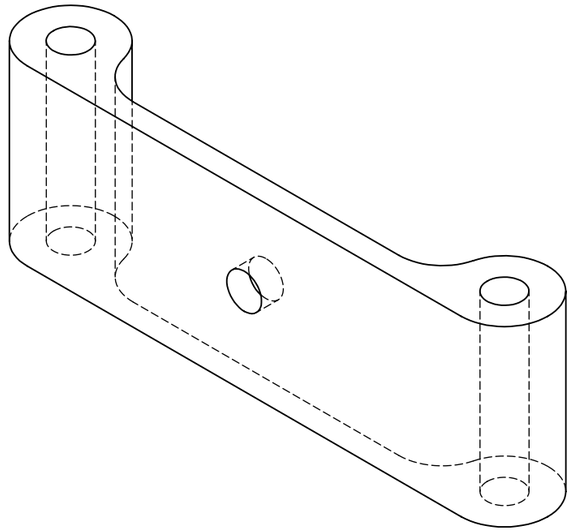

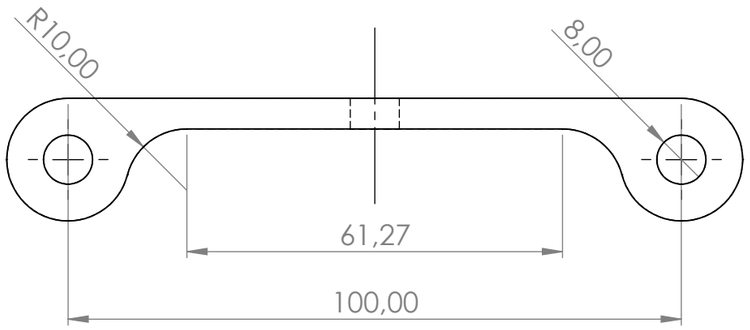

SI NO SE INDICA LO CONTRARIO: LAS COTAS SE EXPRESAN EN MM ACABADO SUPERFICIAL: TOLERANCIAS: LINEAL: ANGULAR:	ACABADO:			REBARBAR Y ROMPER ARISTAS VIVAS	NO CAMBIE LA ESCALA	REVISIÓN
	NOMBRE	FIRMA	FECHA		TÍTULO: Soporte B	
DIBUJ.						
VERIF.						
APROB.						
FABR.						
CALID.				MATERIAL:	N.º DE DIBUJO Plano 11	A3
				PESO:	ESCALA:1:1	HOJA 1 DE 1

Producto SOLIDWORKS Educational. Solo para uso en la enseñanza.