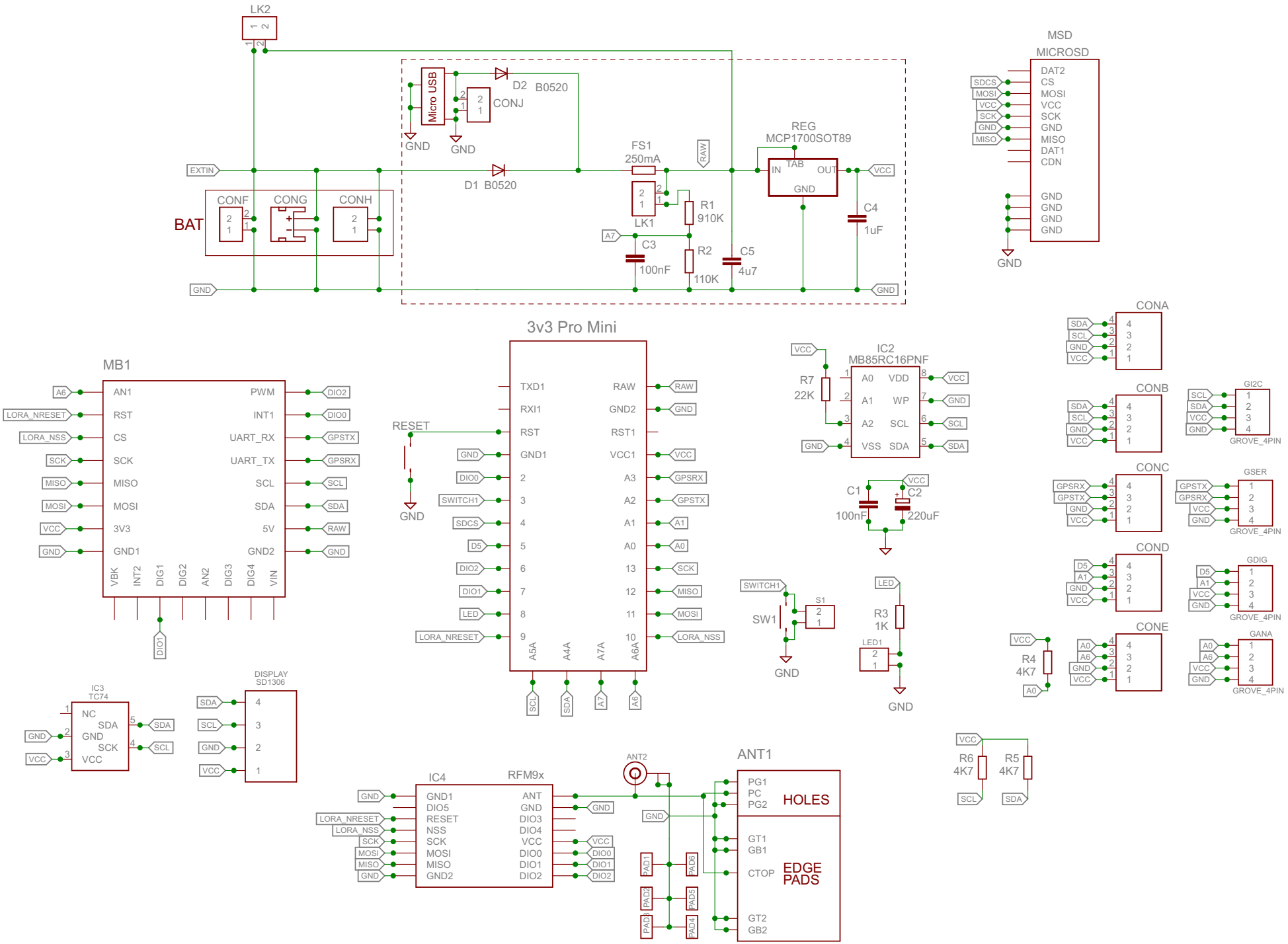

08/01/2019 13:30:30 f=0.90 Y:\Data\EAGLE\projects\Work in Progress\Pro Mini Mikrobus Shield 030618\AAA Mikrobus Pro Mini Shield V2.sch (Sheet: 1/1)