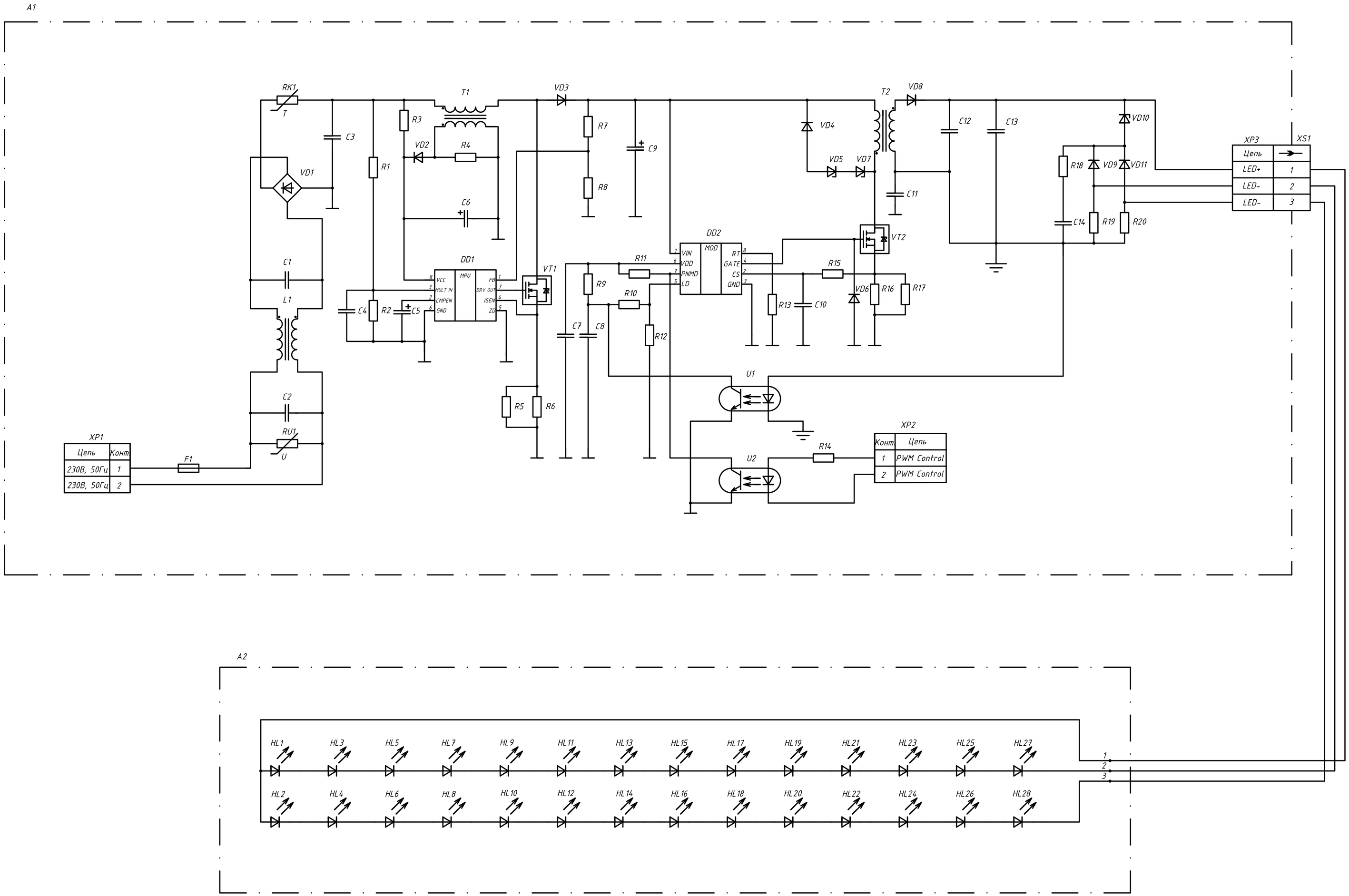

					ГУИР.676731.008 ЭЗ			
Изм.	Лист	N докумен.	Подп.	Дата	Светильник светодиодный Схема электрическая принципиальная	Лит	Масса	Масштаб
Разраб.						Т		
Провер.								
Т.контр						Лист	Листов 1	
Рец.								
Н.контр						гр.		
Утв.								