# Twee scenario's voor de Digikoppeling-standaarden

## Scenario 1: Groeipad naar API als Digikoppeling standaard

We focussen alleen op de doorontwikkeling van het API-profiel en voegen functies toe die betrouwbaar berichtenverkeer ondersteunt (bijvoorbeeld: afleverzekerheid, onweerlegbaarheid en interoperabiliteit bij EU gegevensuitwisseling)

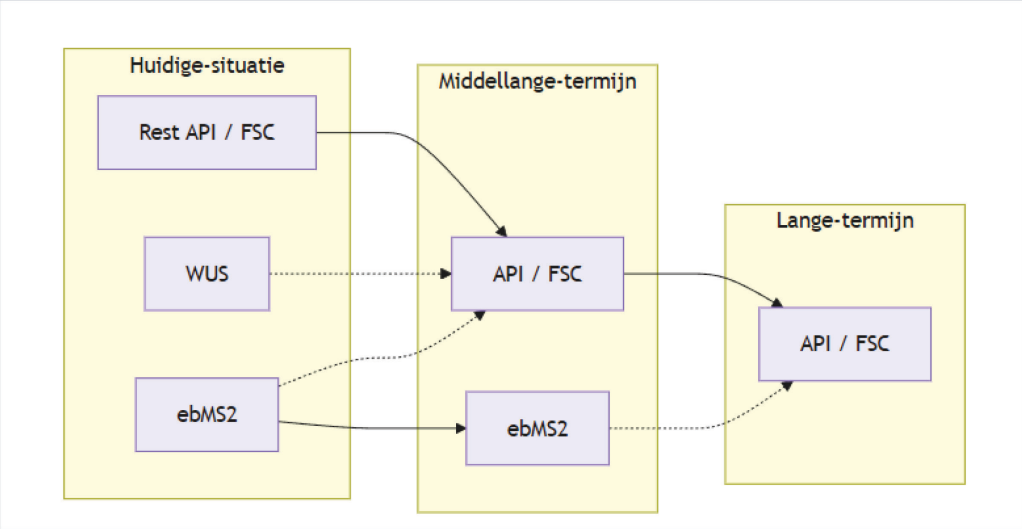


## Scenario 2: Focus op API + eDelivery ondersteuning

We bieden API profielen en ondersteuning in het gebruik van eDelivery. Denk aan voorzieningen zoals SMP/SML (discovery) en open source bouwblokken

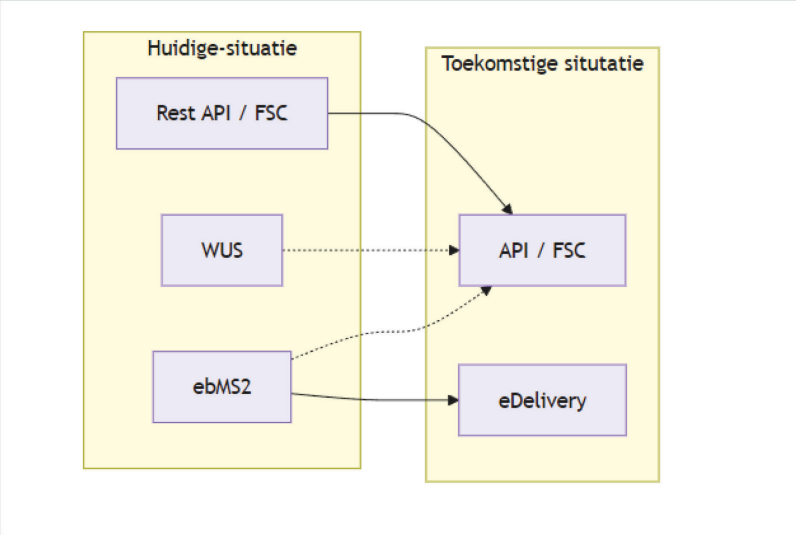

# Scenario 1: Groeipad naar API als de Digikoppeling standaard

We focussen op de doorontwikkeling van het API-profiel en voegen de ontbrekende functionaliteiten ten behoeve van berichtenuitwisseling toe.

We maken langer gebruik van ebMS2. Er ontstaat een natuurlijk verloop waar sommige usecases direct overstappen richting API's vanwege lagere eisen aan de uitwisseling.

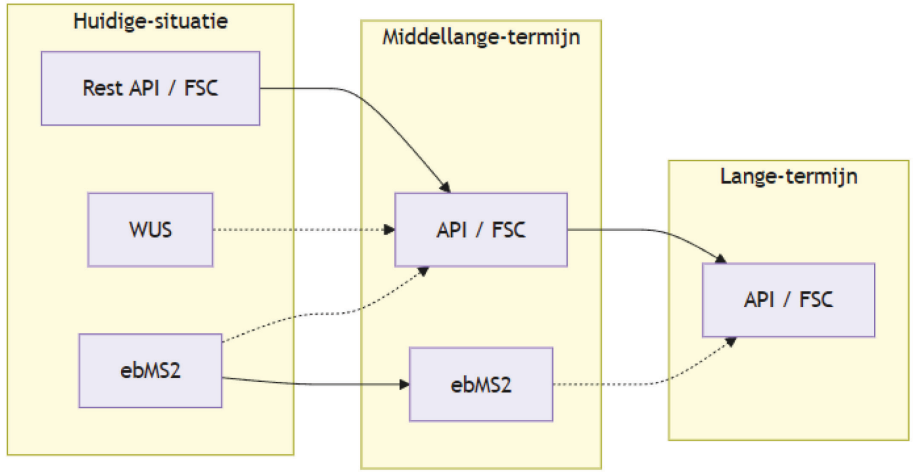


**Voordelen:**

- Flexibiliteit in architectuur en technologie (moderne technologie onder eigen governance)
- API gebaseerde technologie wordt veel gebruikt, kennis en expertise is meer aanwezig
- Snellere integratie met cloud- en data-services, denk aan SaaS oplossingen (obv API's)
- Betere performance en schaalbaarheid voor real-time use-cases & hoge volumes (in vergelijk met WUS en ebMS3)
- Er is nog maar één standaard met losse modules voor verschillende uses cases voor overheidsuitwisseling nodig

**Nadelen:**

- Onbekende ontwikkel- en onderhoudskosten (nieuwe functionaliteiten toevoegen zoals: security, discovery, trust, compliance, juridische bewijskracht/onweerlegbaarheid)
- Binnen de EU is er een eDelivery bouwblok. Dat maakt het API-profiel een NL standaard
- Interoperabiliteit niet direct/vanzelf beschikbaar, dit zal voor een nieuwe standaard nog specifiek aandacht, tijd, ondersteuning en investering vragen
- Risico op vendor lock-in of inconsistentie tussen implementaties (Gevaar dat de specifiek NL standaard slechts door enkele leveranciers wordt ondersteund)
- Langer gebruik van ebMS2 kan een risico vormen (bv teruglopende ondersteuning leveranciers)

# Scenario 2: Focus op API + eDelivery ondersteuning

We bieden een API-profiel en volledige ondersteuning in het gebruik van eDelivery. Denk aan voorzieningen zoals een SML (discovery) en open source bouwblokken.

Waar mogelijk kunnen partijen voor hun use-case overgaan van ebMS2 naar API; beide standaarden blijven langere tijd naast elkaar aangeboden binnen Digikoppeling en vullen elkaar aan wat betreft functionaliteit

API-profiel wordt verder uitgebreid zodat er op termijn een API equivalent ontstaat voor eDelivery. Hierdoor blijf je in lijn lopen met EU ontwikkelingen en kan je daarnaast NL API strategie verder uitwerken.

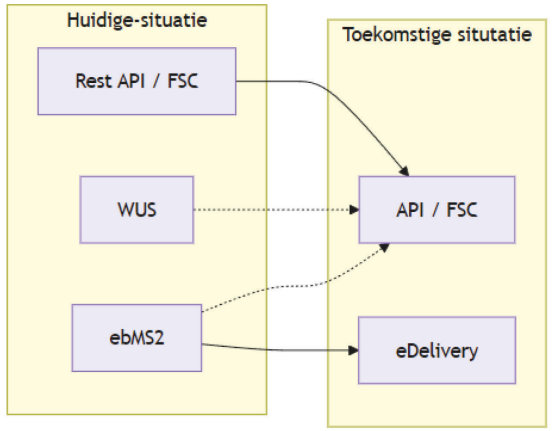


**Voordelen:**

- In het kader van interoperabiliteit heeft eDelivery de voorkeur in EU context
- Compliant met eIDAS, security automatisch meegenomen
- eDelivery is geen los protocol, maar een complete pakket voor gegevensuitwisseling (betrouwbare aflevering, onweerlegbaarheid, logging, discovery op basis van ebMS3/AS4.
- eDelivery is bewezen in gebruik en geschikt voor kritische bedrijfsprocessen
- De twee standaarden vullen elkaar aan wat betreft functionaliteit
- Door met het totaalpakket eDelivery een totale set aan functionaliteit te bieden, kan je direct de meeste usecases ondersteunen. Dit geeft ruimte voor doorontwikkeling op het API profiel, zonder dat hier direct druk op zit vanuit de gebruikers.

**Nadelen:**

- ebMS3 Technologie is relatief complex, zwaar (SOAP, WS-Security) → hogere leercurve en behoefte aan kennisopbouw / expertise binnen de GDI
- Gebaseerd op volwassen maar ook inmiddels oudere standaarden
- Minder geschikt voor real-time interacties of hoge volumes
- Starre governance: afhankelijk van Europese change-procedures
- Op termijn kans dat steeds meer functionaliteit ook in de context van API standaarden beschikbaar komt waardoor er overlap is wat betreft functionaliteit

## Scenario 1: API

- **Impact voor gebruikers Digikoppeling:**
- Nieuwe aansluitingen (bijvoorbeeld met GDI voorzieningen) worden niet meer op basis van het WUS koppelvlak gemaakt, het API-profiel is daarvoor de vervanger
- GDI voorzieningen dienen API koppelvlakken aan te bieden, deze vernieuwing dient op roadmaps gepland te worden (op termijn kan dan WUS uit gefaseerd worden)
- Onduidelijk welke usecases er niet bediend kunnen worden via het huidige API-profiel, hier dient nader onderzoek naar gedaan te worden
- Op termijn dienen gebruikers van Digikoppeling bestaande WUS koppelingen ter vervangen door API's
- ebMS2 ondersteuning kan stoppen wanneer API's voldoende functionaliteit bevat, tot die tijd wel afhankelijk van ebMS2

## Scenario 2: API + eDelivery

- **Impact voor gebruikers Digikoppeling:**
- Nieuwe aansluitingen gaan via API of eDelivery koppelvlakken
- Bestaande aansluitingen gaan op termijn over richting API of eDelivery (termijn koppelen aan het einde ondersteuning WUS en ebMS2)
- ebMS2 is forward compatible, hierdoor kan eenzijdig het koppelvlak vernieuwd te worden en ontkoppel je roadmap afhankelijkheid van elkaar (vernieuwingstempo mag dus verschillen)
- Door invoering van de eDelivery standaard op basis van open source EU bouwblokken kunnen we de meeste usecases al direct bedienen. Dit geeft partijen ruimte om een standaard te kiezen die bij hun usecase past. Dit geeft ook ruimte om gericht te innoveren op het API-profiel