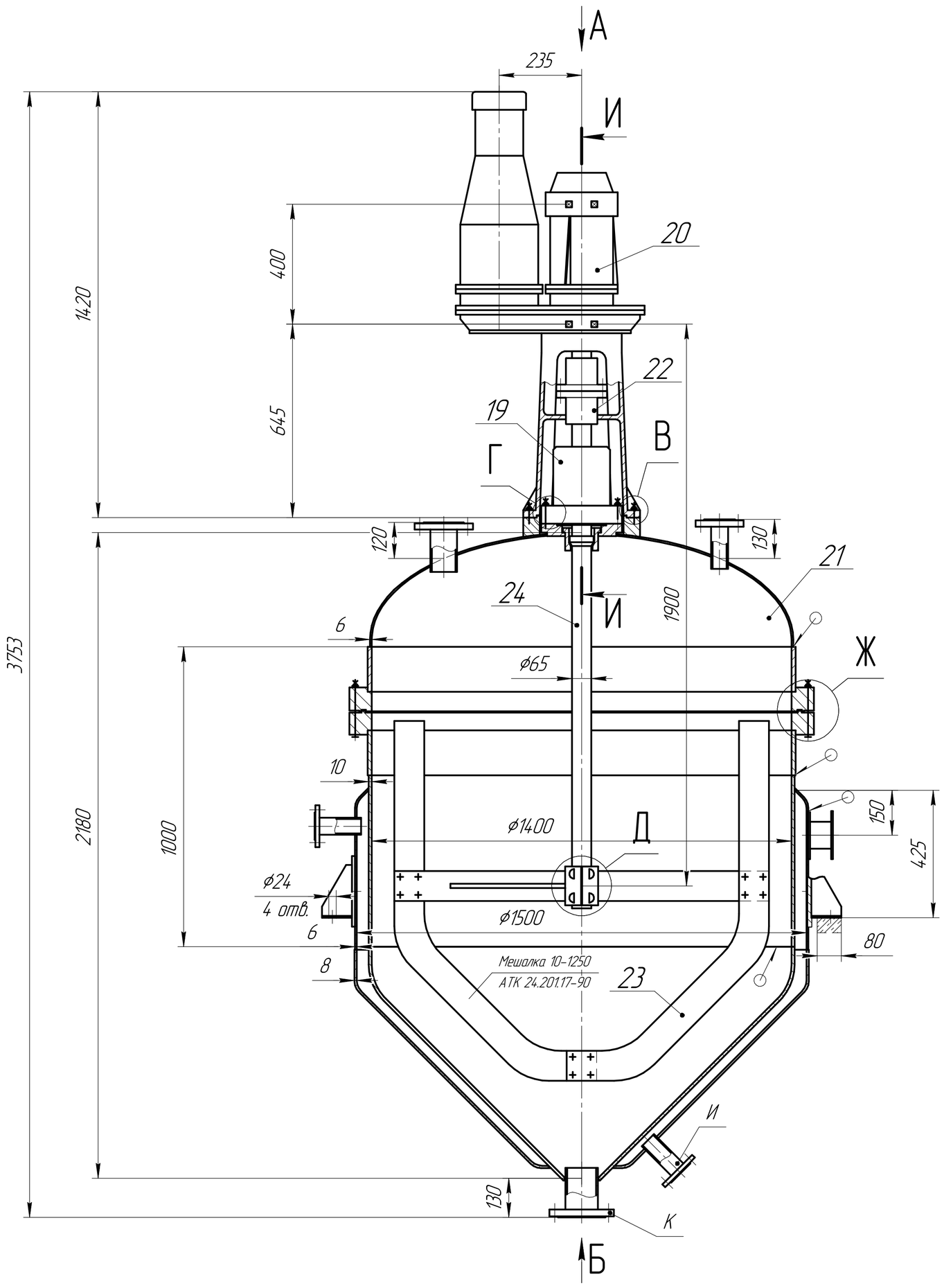

А(1:10) привод не показан

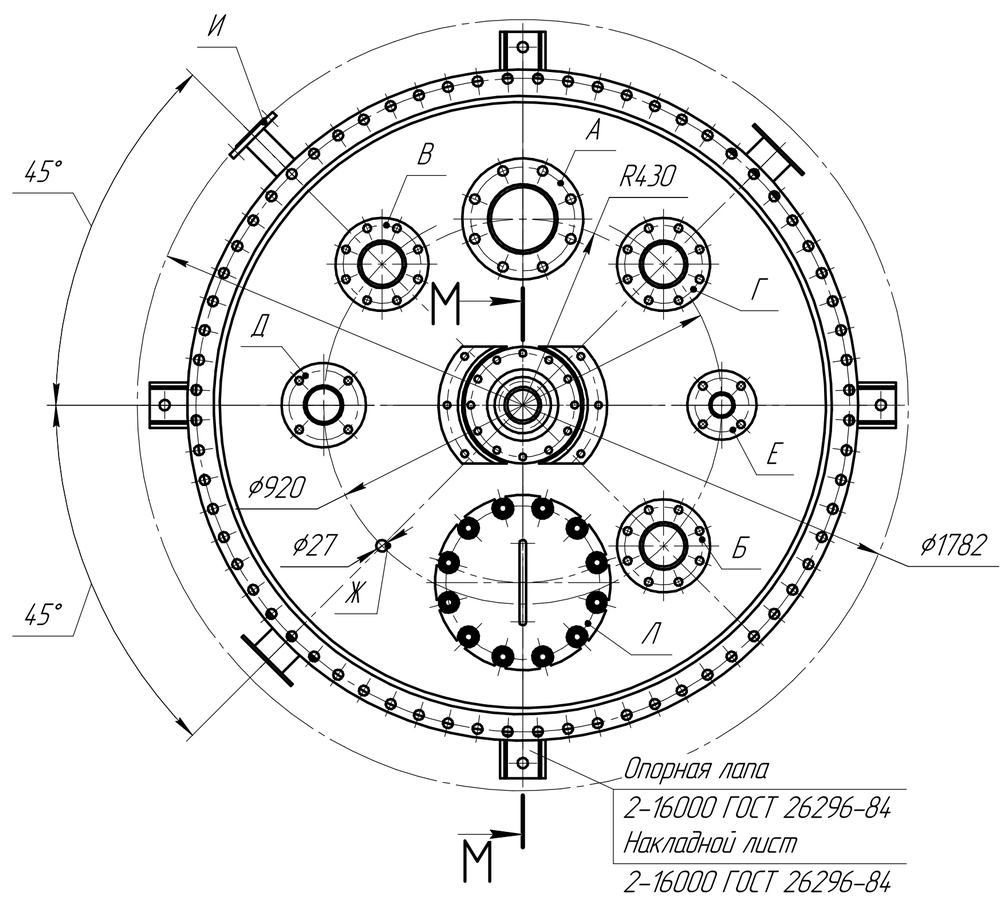

Таблица штуцеров

Обозначение штуцера	Назначение штуцера	$D_у$, мм	$P_у$, МПа
А	Для загрузки	150	1,6
Б	Резервный	100	1,6
В	Резервный	100	1,6
Г	Технологический	100	1,6
Д	Для трубы передавливания	80	1,6
Е	Для монометра	50	1,6
Ж	Для термопары	М27×2	1,6
И	Вход и выход теплоносителя	50	0,6
К	Для слива	100	1,6
Л	Люк	250	1,6

Поз.	Обозначение	Наименование	кол.	Доп. указания
		Покупные изделия		
1		Болт М12-6дх65.35		
		ГОСТ 7805-70	4	
2		Болт М16-6дх75.35		
		ГОСТ 7805-70	6	
3		Болт М20-6дх190.35		
		ГОСТ 7798-70	68	
4		Болт В.М24-6дх70		
		ГОСТ 3033-79	12	
5		Шпилька М16-6дх50.35		
		ГОСТ 22033-76	6	
6		Шпилька М16-6дх90.35		
		ГОСТ 22033-76	12	
7		Гайка М12-6Н.35		
		ГОСТ 5927-70	4	
8		Гайка М16-6Н.35		
		ГОСТ 5927-70	24	
9		Гайка М20-6Н.35		
		ГОСТ 5927-70	68	
10		Гайка М24-6Н.35		
		ГОСТ 5915-70	12	
11		Гайка М48х1,5-6Н.35		
		ГОСТ 11871-88	2	
12		Шайба 12.35 ГОСТ 13463-77		
13		Шайба 16.35 ГОСТ 6402-70	24	
14		Шайба 24.35 ГОСТ 6402-70	12	
15		Шайба 48.Ст3сп ГОСТ 11872-89	2	
16		Шпонка 18х16х110		
		ГОСТ 10748-79 Сталь 35	1	
17		Шпонка 16х10х70		
		ГОСТ 23360-78 Сталь 35	2	
18		Прокладка 1-1400-1,6	1	Паронит ПМБ
		ГОСТ 28759.2-90		
19		Уплотнение торцевое		
		ТЗ-65-25 АТК24.201.13-90	1	
		Вновь разрабатываемые изделия		
20	205.031.01.00.000 ВО	Привод. Общий вид	1	
21	205.031.02.00.000 ВО	Корпус. Общий вид	1	
22	205.031.03.00.000	Муфта фланцевая	1	
23	205.031.04.00.000	Мешалка турбинная открытая	1	
24	205.031.05.00.000	Вал	1	
25	205.031.06.00.000	Втулка монтажная	1	

205.31.00.00.000 ВО

Техническая характеристика

1. Среда в аппарате: толуол, концентрация 80%
плотность 870 кг/м^3, температура – 60°С
2. Номинальный объем 2,5 м^3, рабочий 2,056 м^3.
3. Срок службы 10 лет.
4. Давление в корпусе рабочее:
избыточное – 1,04 МПа;
остаточное – 0,01 МПа.
5. Давление в корпусе расчётное предельное:
избыточное не более 1,2 МПа;
остаточное не менее 0,03 МПа.
6. Мощность электродвигателя типа 2, исполнения 1, габарита 1:
расчетная 1,7 кВт;
номинальная 3,0 кВт.
7. Частота вращения вала мешалки:
рабочая 80 об/мин;
предельная 209 об/мин.
8. Масса аппарата в рабочем состоянии не более 4,48 т.

Технические требования

1. Аппарат изготовить и испытать в соответствии ОСТ24-01-1244-88Е "Аппараты с механическими перемешивающими устройствами. Общие технические условия".
2. Корпус аппарата изготовить и испытать согласно ОСТ 26-291-87Е "Сосуды и аппараты стальные сварные. Общие технические условия".
3. Аппарат подлежит регистрации в органах Госгортехнадзора и должен соответствовать инструкции ПБЮ-45-96 "Правила устройства и эксплуатация сосудов, работающих под давлением".
4. Корпус аппарата подвергнуть гидравлическому испытанию пробным давлением 0,667 МПа.
5. Материал корпуса аппарата и люка – сталь 12Х18Н10Т ГОСТ 5632-72; вала, мешалки, шпонки и фланцев – сталь 12Х18Н10Т ГОСТ 5632-72; опор и цапф – Ст3сп ГОСТ 380-2005.
6. Допустимая скорость коррозии не более 0,1 мм в год.
7. Торцовое уплотнение должно соответствоввать требованиям ОСТ 26-01-88-87Е "Уплотнение валов торцовые для аппаратов с перемещивающими устройствами. Общие технические условия".
8. Фланцевые соединения должны соответствовать ГОСТ 875.9-90 "Фланцы сосудов и аппаратов Технические требования".
9. Конструкция мешалки по АТК 24.201.17-90, Штуцеров по АТК 24.218..06-90, корпус аппарата по ГОСТ 9931-85.

					205.31.00.00.000 ВО			
Изм.	Лист	№ докум.	Подп.	Дата	Аппарат с мешалкой Общий вид	Лит.	Масса	Масштаб
Разраб.		Егоров					4,48 т	1:10
Пров.		Луцко				Лист 1	Листов 2	
Т.контр.					Кафедра механики	СПбГТИ(ТУ) гр 124		
Н.контр.								
Утв.								

Перв. примен. | Справ. №

Подп. и дата | Инв. № дубл. | Взам. инв. № | Подп. и дата | Инв. № подл.

КОМПАС-3D v23 Учебная версия © 2024 ООО "АСКОН-Системы проектирования", Россия. Все права защищены.
Не для коммерческого использования

Копировал | Формат А1

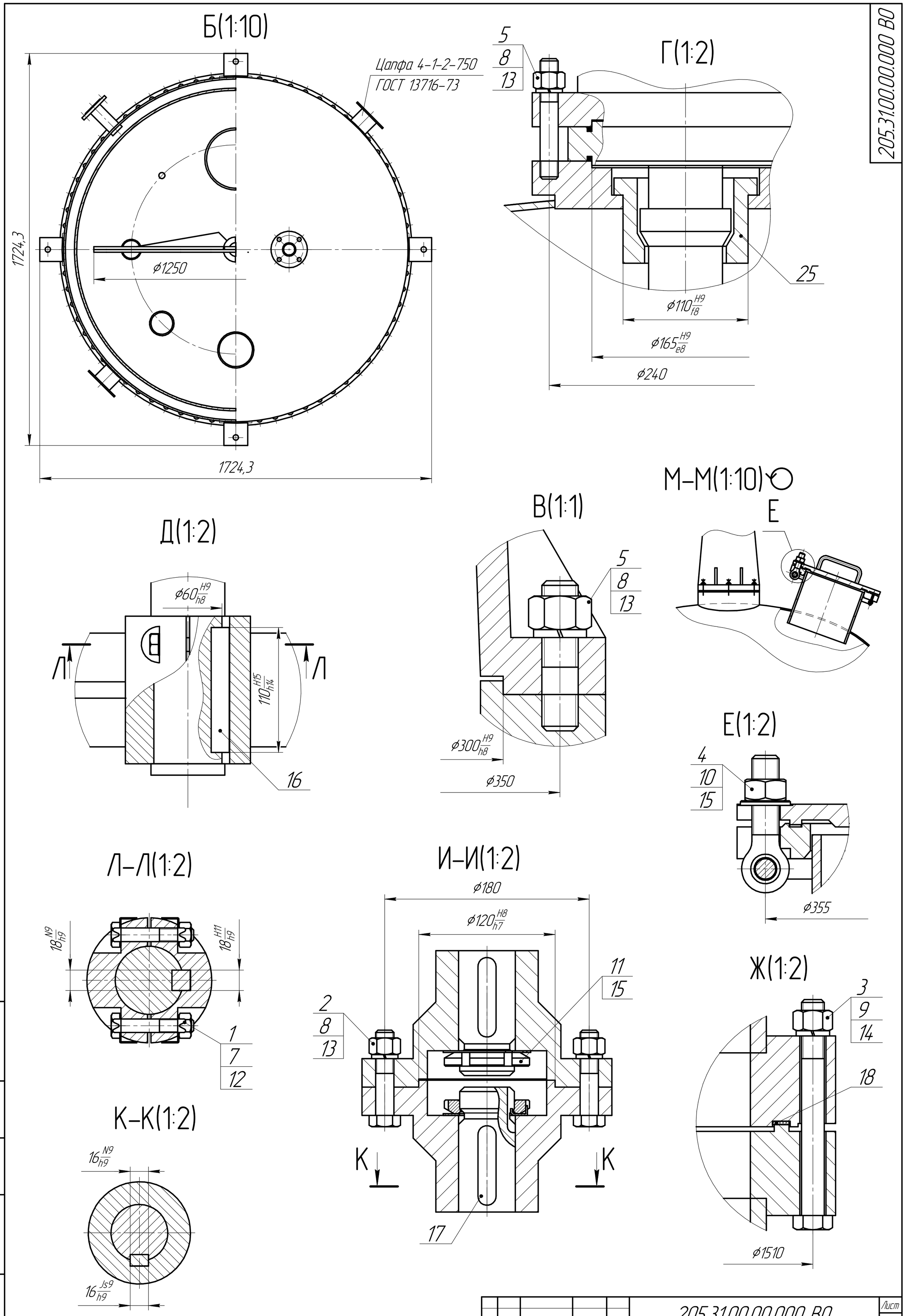

205.31.00.00.000 ВО

Изм.	Лист	№ докум.	Подп.	Дата	205.31.00.00.000 ВО	Лист 2

Не для коммерческого использования

Копировал

Формат А2

Инв. № подл. | Подп. и дата | Взам. инв. № | Инв. № дубл. | Подп. и дата

КОМПАС-3D v23 Учебная версия © 2024, ООО "АСКОН-Системы проектирования", Россия. Все права защищены.