Proyecto : Documentación maquinaria industrial para posterior rediseño

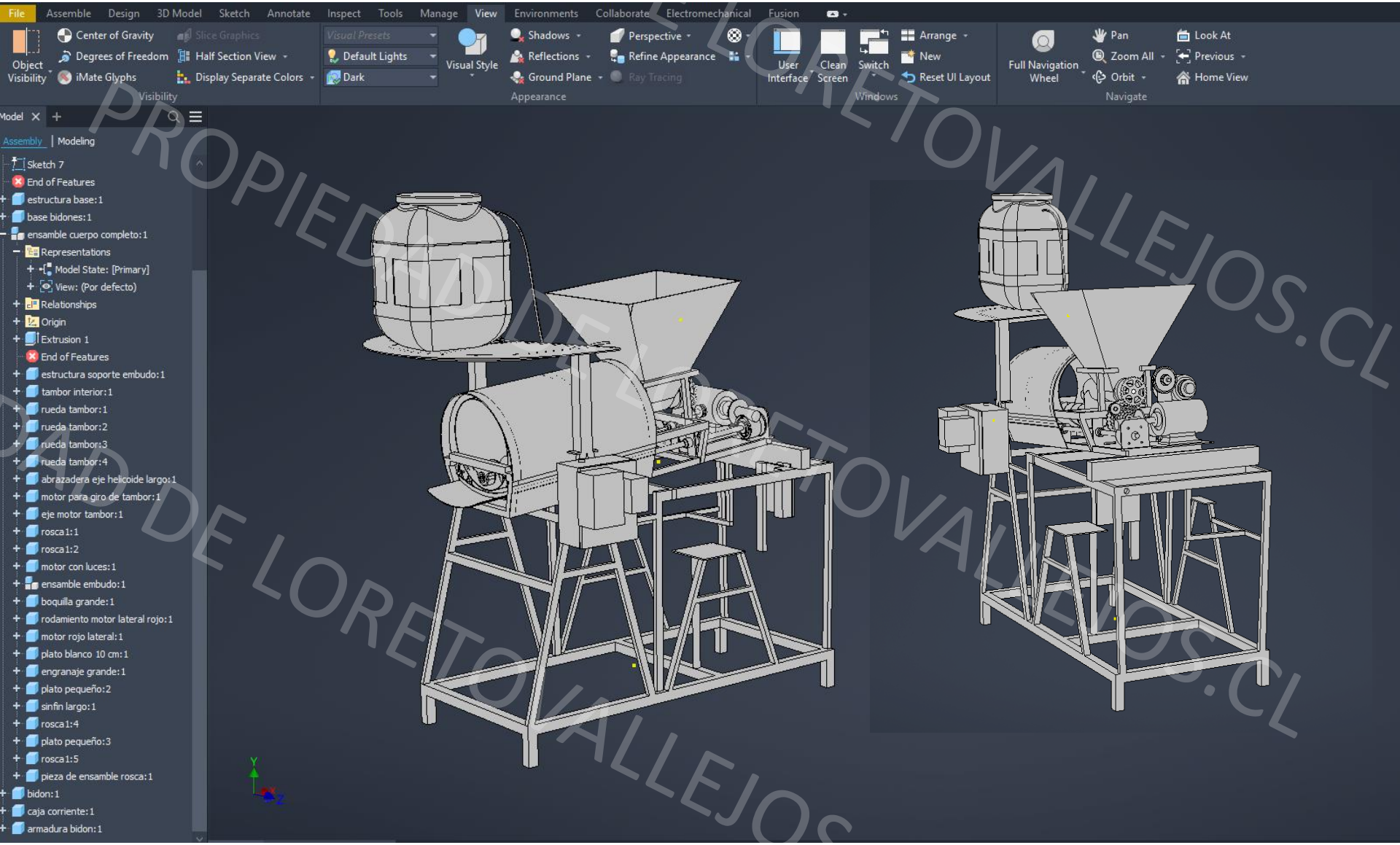

PROPIEDAD DE LORETOVALLEJOS.CL

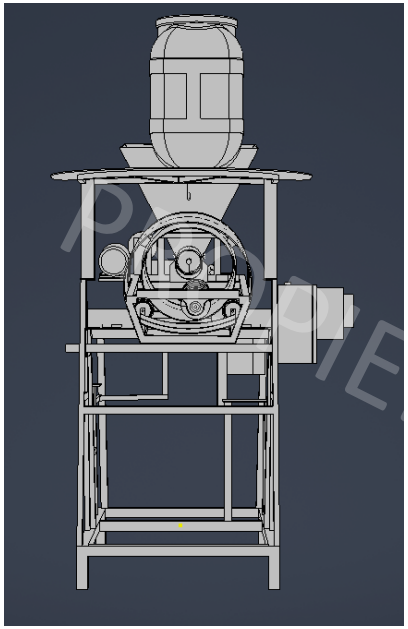

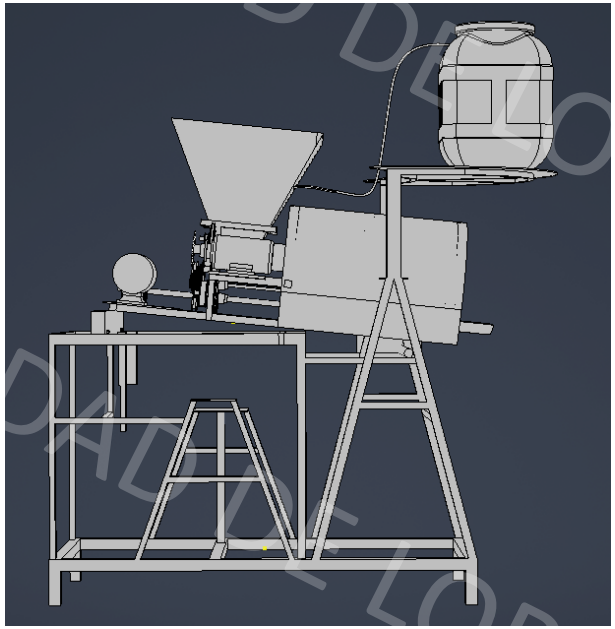

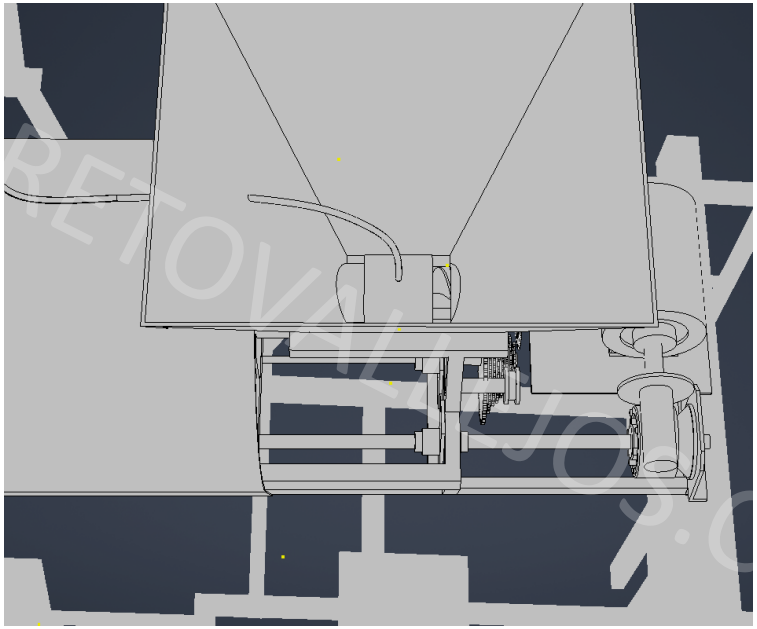

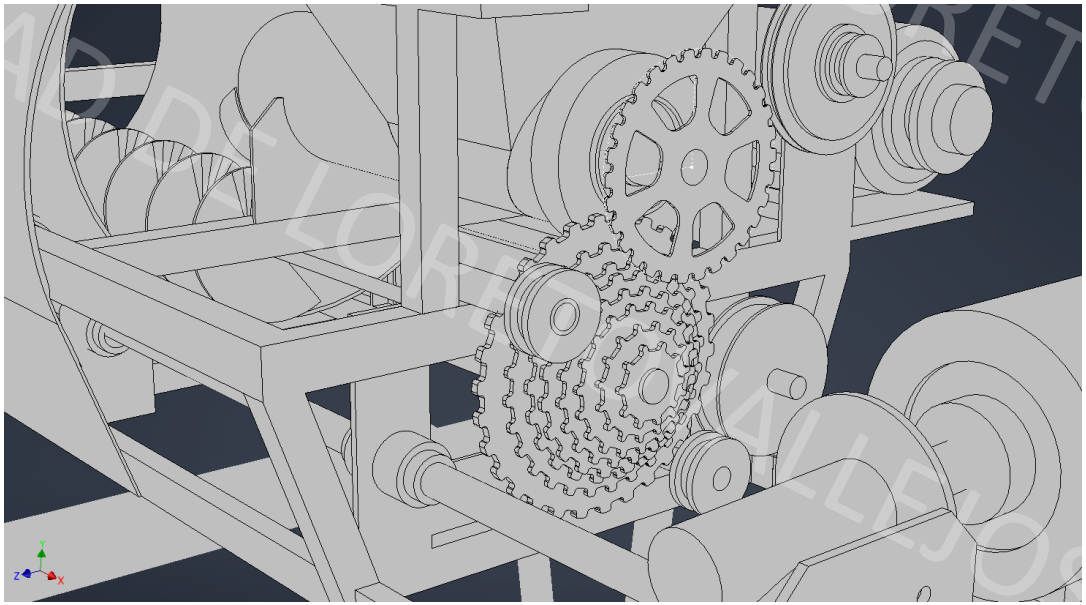

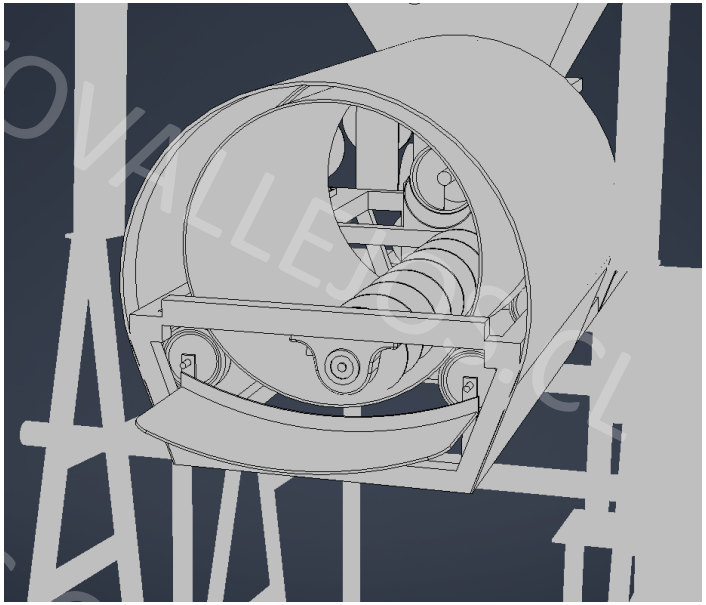

PROPIEDAD DE LORETOVALLEJOS.CL