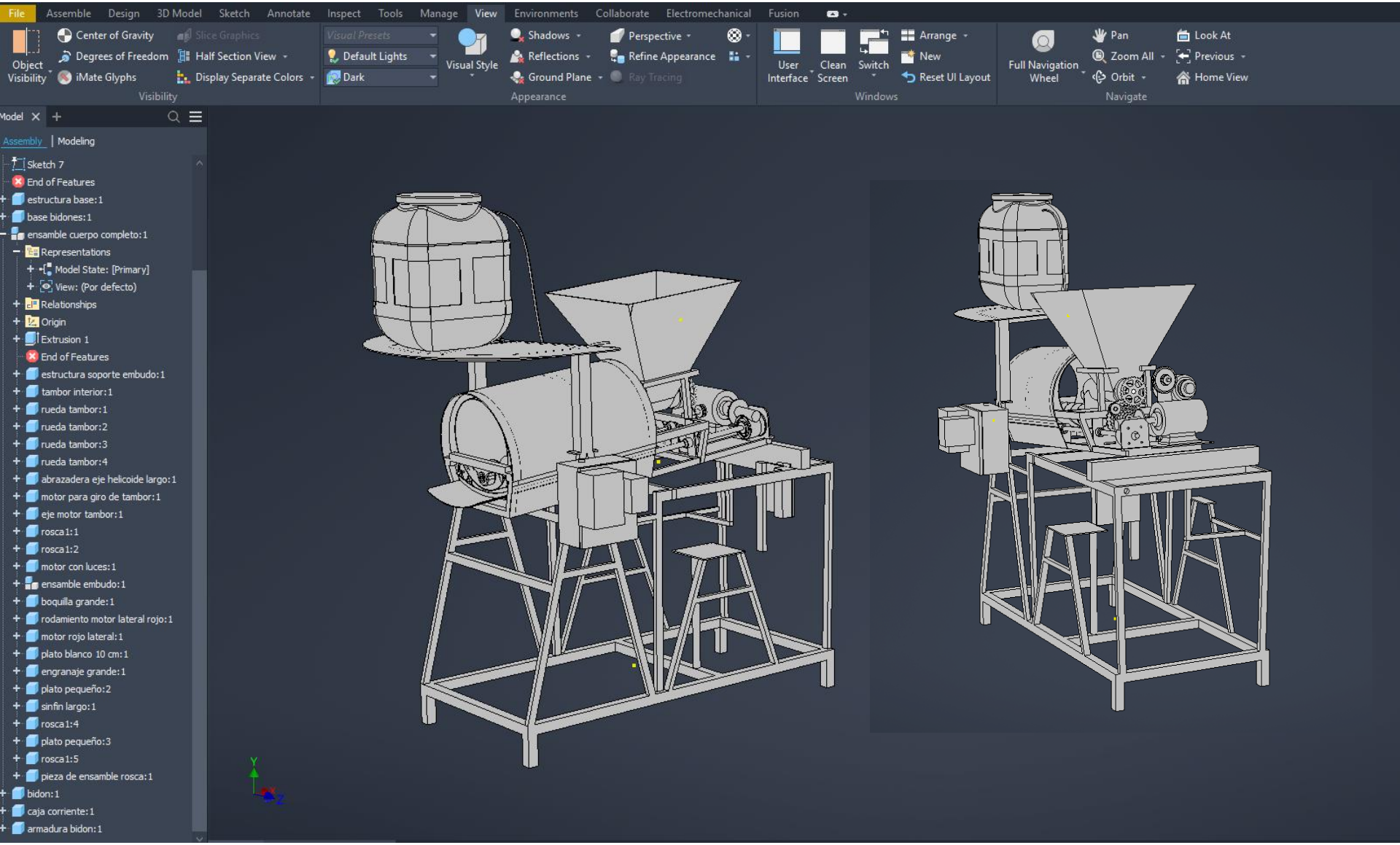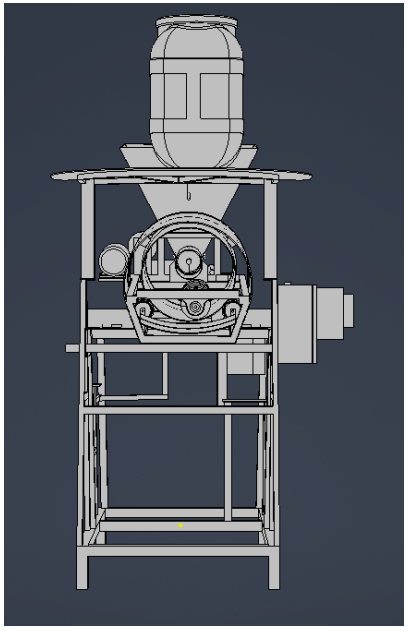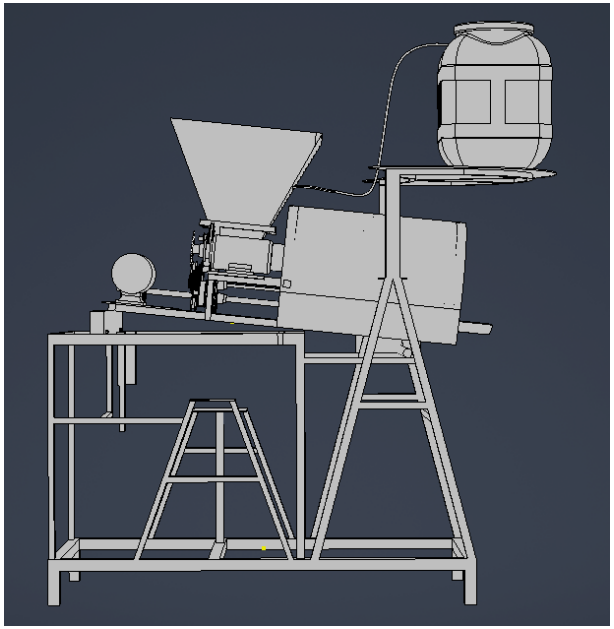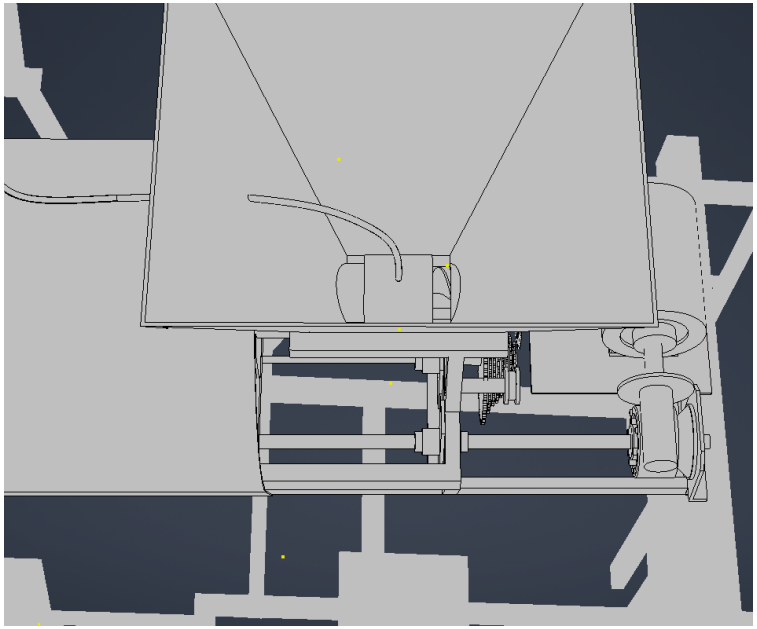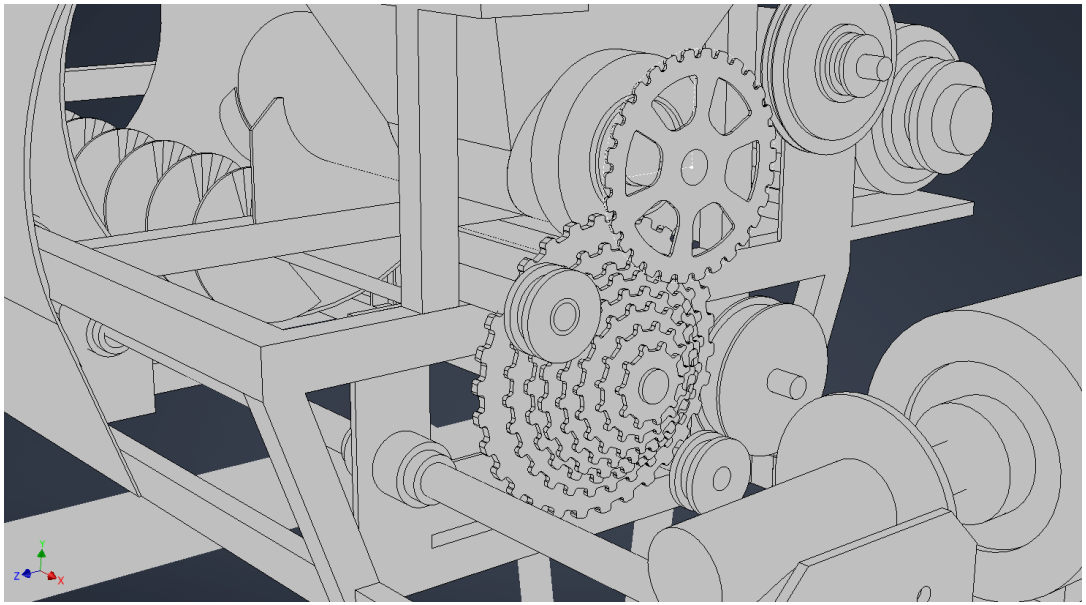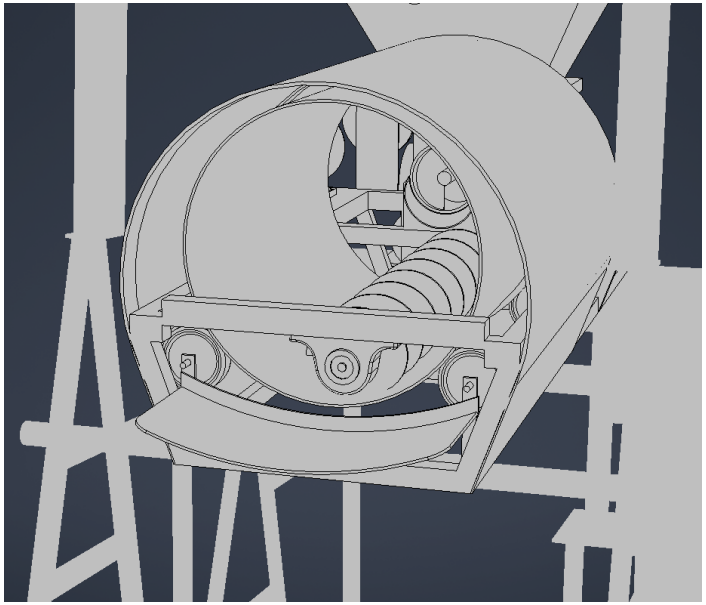Proyecto : Documentación maquinaria industrial para posterior rediseño