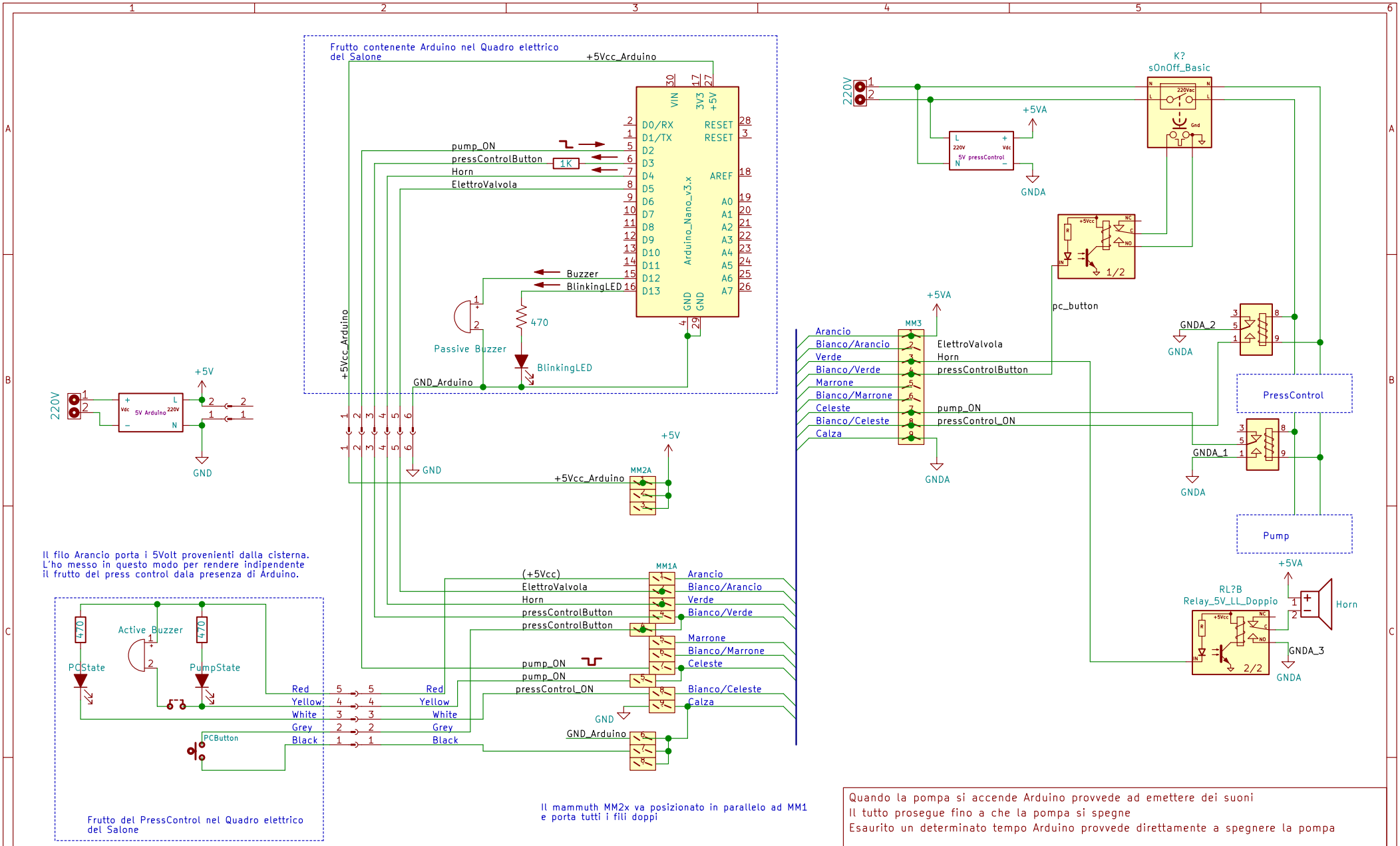

Active Buzzer è messo come emergenza nel caso si dovesse rimuovere Arduino.
Suona in modo continuo quando la pompa è accesa.
Il jumper si trova dietro il frutto.

Quando la pompa si accende Arduino provvede ad emettere dei suoni
Il tutto prosegue fino a che la pompa si spegne
Esaurito un determinato tempo Arduino provvede direttamente a spegnere la pompa

Sheet: /
File: Allarme_Pompa.sch

Title: Allarme per pompa cisterna

Size: A4	Date: dec. 2019	Rev:
KiCad E.D.A. kicad (5.0.0)		Id: 1/1