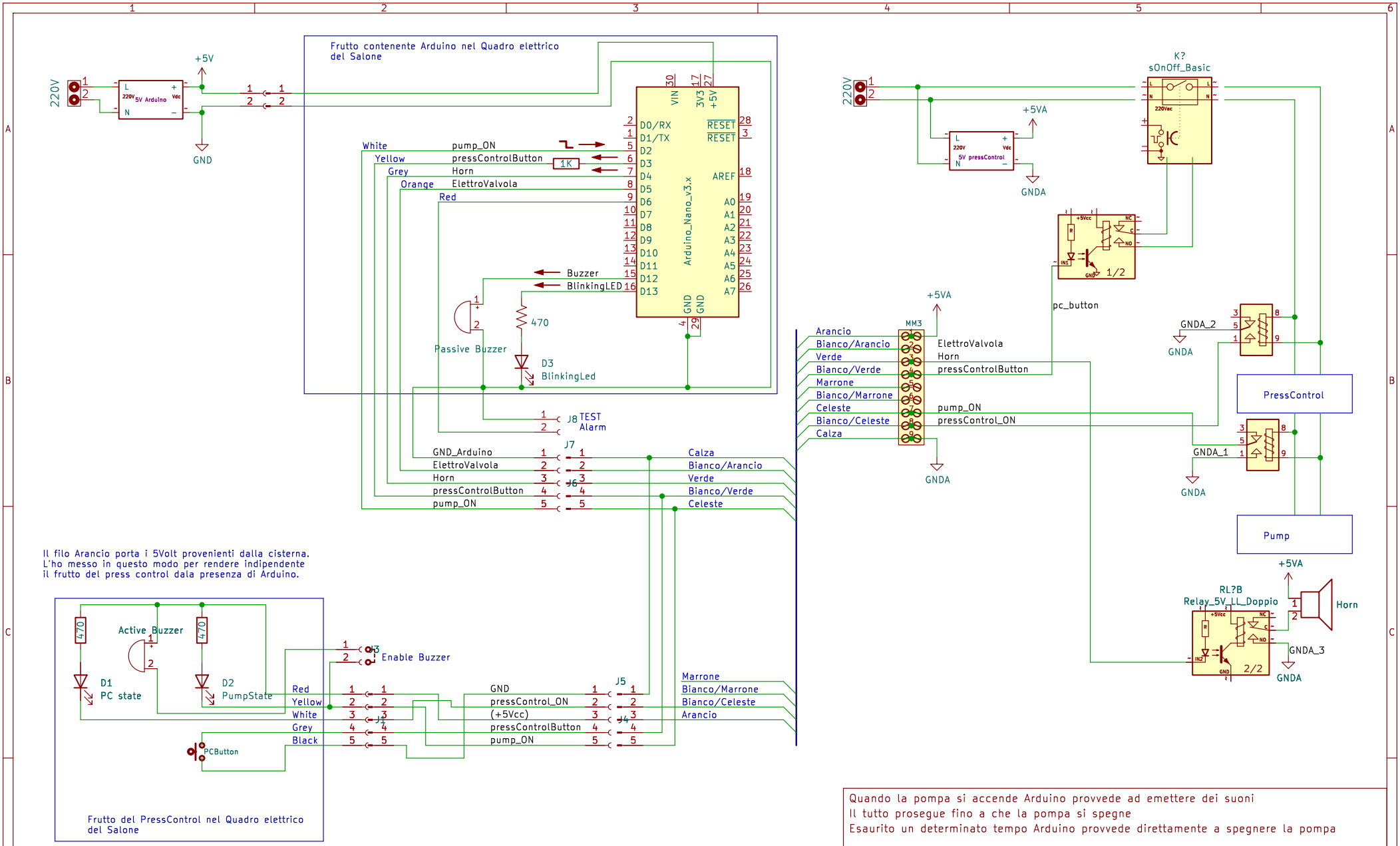

Quando la pompa si accende Arduino provvede ad emettere dei suoni
Il tutto prosegue fino a che la pompa si spegne
Esaurito un determinato tempo Arduino provvede direttamente a spegnere la pompa

Sheet: /
File: PressControl.kicad_sch

Title: Allarme per pompa cisterna

Size: A4	Date: 2020-02-16	Rev: 1.1
KiCad E.D.A. eeschema 7.0.8		Id: 1/1