329 ±5

(149)

ø145 ±0.5

1Ch.4∂45°

ø98 ±0.5

ø 60 ±0.5

Boitier Alu. Ep:1.5
Alu. housing

Fenêtre d'entrée Ep:0.8
Entrance window Ep:0.8

Cristal B380 ø89x152.4
B380 crystal ø89x152.4

Couplage optique
Optical coupling

XP3540B
XP3540B

BLINDAGE ANTIMAGNETIQUE
MAGNETIC SHIELD

CULOT 14 BROCHES
14 PINS BASE

1–D1
2–D2
3–D3
4–D4
5–D5
6–D6
7–D7
8–D8
9–D9
10–D10
11–A
12––
13––
14–K/MASSE
/GROUND

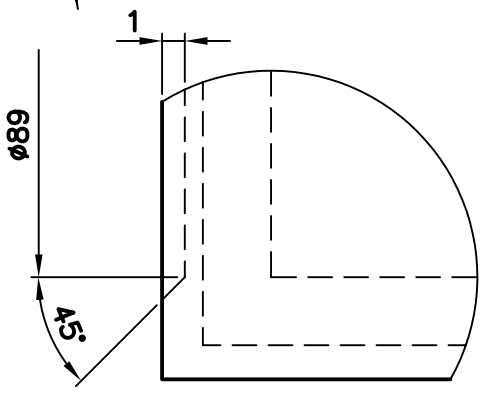

PROTOTYPES:
Performances nucleaires non garanties.
Design sur la base de notre meilleure connaissance.

PROTOTYPES:
No nuclear performances guaranteed.
Design on a best effort basis.

7475CI

Ind.	Date	Dess.	MODIFICATIONS	Date	Vérif.
–	–	–	–		

TOLERANCES GENERALES : (ISO 2768–mK) SAUF INDICATIONS CONTRAIRES

Propriété de la societé **SAINT–GOBAIN CRISTAUX** ce plan ne peut être utilisé, reproduit ou communiqué à des tiers qu'avec notre autorisation écrite.

Date: 25/03/09
Dess: C.J
Date: 27/03/09
Vérif: JF
Ech: 1:1

Ensemble: SCINTIBLOC 89 S 152 /5 /B380
–

Détail: –
–

Ref.BE: 2–2–7066

SAINT–GOBAIN
CRYSTALS
Saint Pierre les Nemours – France

2 – 3 – 7 1 1 3

Indice –