DFI CREATIVO

ZOCALO INDEPENDIENTE 100MM

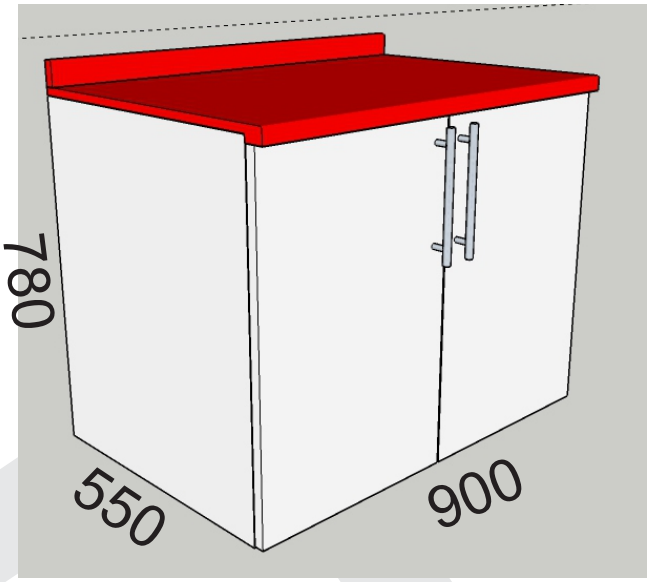

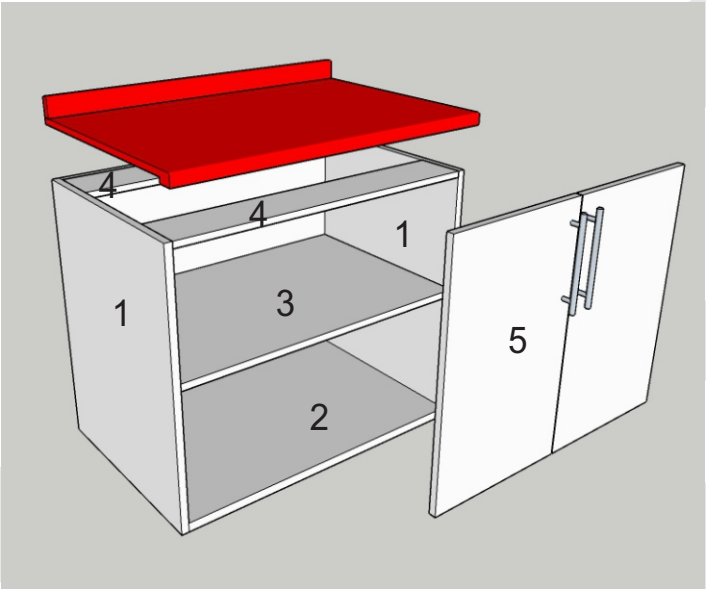

ACCESORIOS BASICOS
TORNILLOS 4 X 50 , 4 X 30 Y 3.5 X 17
2 PARES DE BISAGRA LATERAL

					TAPACANTO				RANURA		
#	NOMBRE	LARGO	ANCHO	CAN	L1	L2	A1	A2	ANCHO	DISTANCIA	FONDO
1	LATERAL	780	550	2	D				18	4	8
2	BASE	864	550	1	D				18	4	8
3	REPISA	864	528	1	D						
4	AMARRES	864	100	3	D						
5	PUERTAS	751	442	2	G	G	G	G			
6	FONDO	878	758	1							