DFI CREATIVO

ZOCALO INDEPENDIENTE 100MM

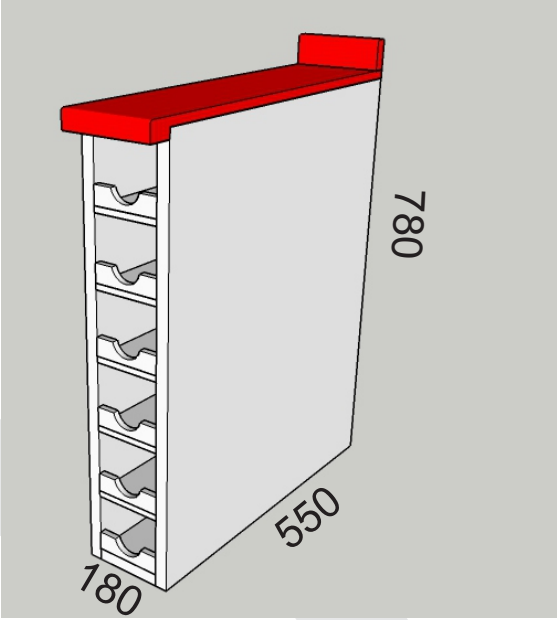

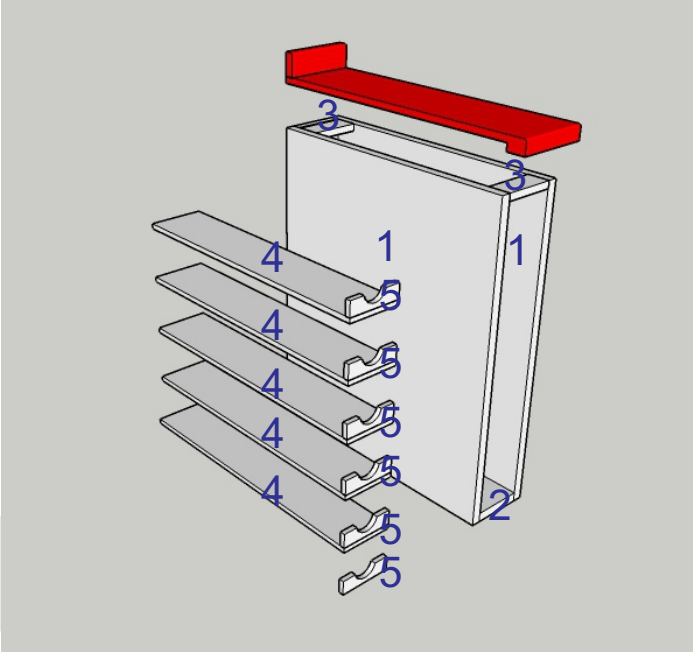

ACCESORIOS BASICOS
TORNILLOS 4 X 50

					TAPACANTO				RANURA		
#	NOMBRE	LARGO	ANCHO	CAN	L1	L2	A1	A2	LARG	ANCH	CORT
1	LATERAL	780	550	2	D						
2	BASE	144	550	1	D						
3	AMARRES	144	100	3	D						
4	REPISAS	144	528	5	D						
5	FRENTES CON CORTE	144	60	6	D						
6	FONDO	758	158	1							