DFI CREATIVO

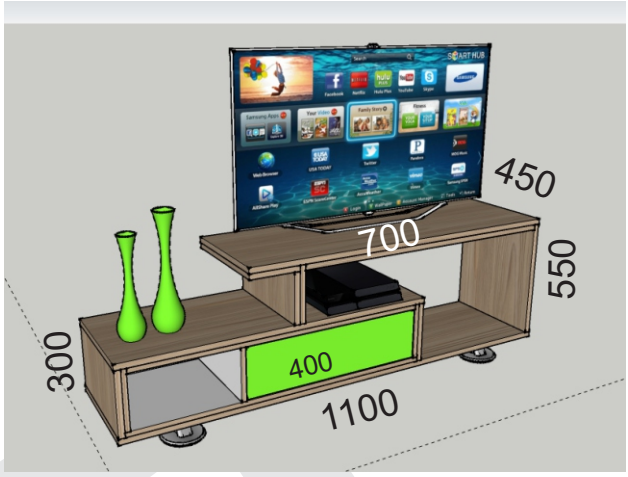

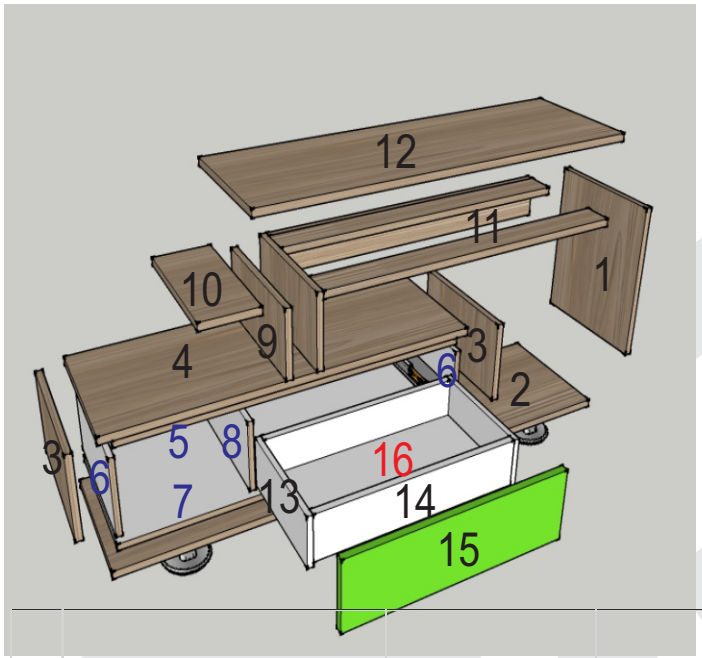

ACCESORIOS BASICOS
TORNILLOS 4 X 50 , 4 X 30 Y 3.5 X 17
1 PARES DE CORREDERAS DE 40 CM

					TAPACANTO				RANURA		
#	NOMBRE	LARGO	ANCHO		L1	L2	A1	A2			
1	LATERAL DERECHO	464	450	1	D	D					
2	BASE	1100	450	1	D	D					
3	LATERAL IZQUIERDO	264	300	1	D	D					
4	BASE SUPERIOR CENTRAL	700	300	1	D	D					
5	AMARRE	628	100	3	D						
6	LATERAL INTERNO	246	300	2	D	D					
7	BASE INTERNA	664	300	1	D	D					
8	VERTICAL INTERNA	228	300	1	D	D					
9	VERTICAL SUPERIOR	164	300	1	D	D					
10	SUPLE	200	300	2	D	D					
11	AMARRES	464	100	2	D						
12	TECHO PRINCIPAL	700	450	1	G	G	G	G			
13	LATERAL CAJON	400	198	2	D				18	4	8
14	FRENTES DE CAJON	338	198	2	D				18	4	8
15	TAPA DE CAJON	388	216	1	G	G	G	G			
16	FONDO DE CAJON	352	378								