DFI CREATIVO

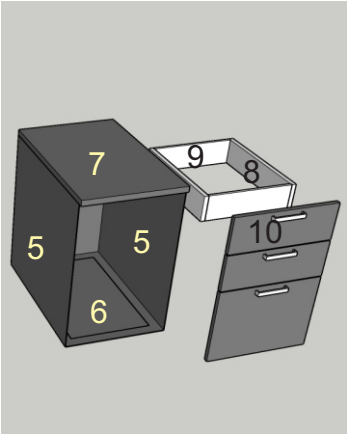

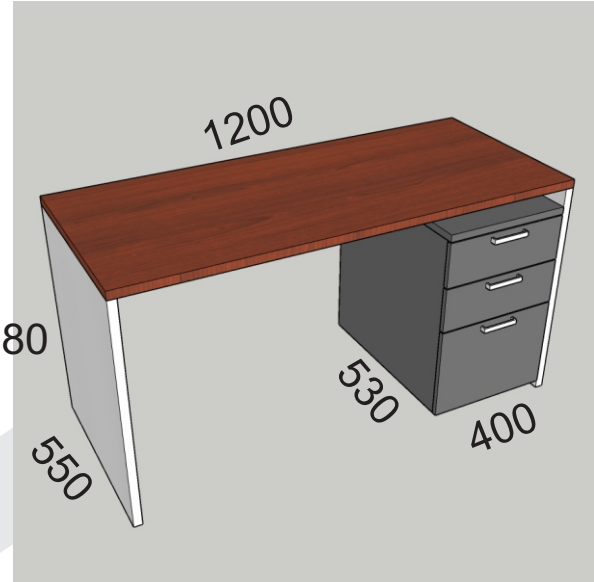

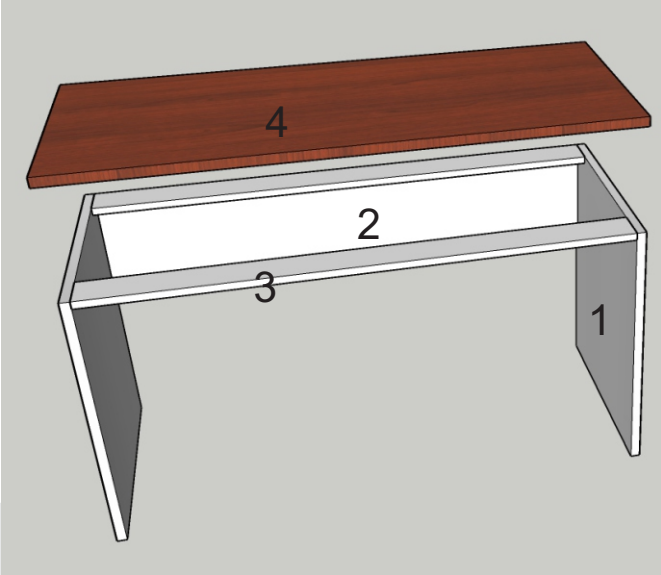

ACCESORIOS BASICOS
TORNILLOS 4 X 50 , 4 X 30 Y 3.5 X 17
4 PARES DE CORREDRAS DE 45CM

					TAPACANTO				RANURA		
#	**NOMBRE**	**LARGO**	**ANCHO**	CAN	L1	L2	A1	A2	[illegible]	[illegible]	[illegible]
1	PATAS	762	550	2	D	D					
2	FALDON	1164	300	1	D						
3	AMARRE	1164	100	2	D						
4	TABLERO	1200	550	1	G	G	G	G			
5	LATERAL CAJONERO	696	510	2	D				18	4	8
6	BASE	400	510	1	D				18	4	8
7	TECHO	400	530	1	G	G	G	G			
8	LATERAL DE CAJON	450	202	6	D				18	4	8
9	FRENTES DE CAJON	302	202	6	D				18	4	8
10	TAPA DE CAJON	394	222	3	G	G	G	G			
11	FONDO DE CAJON	316	428	3							
	FONDO DE CAJONERO	710	378	1							