DFI CREATIVO

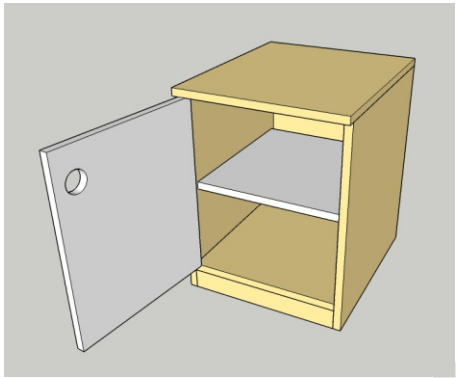

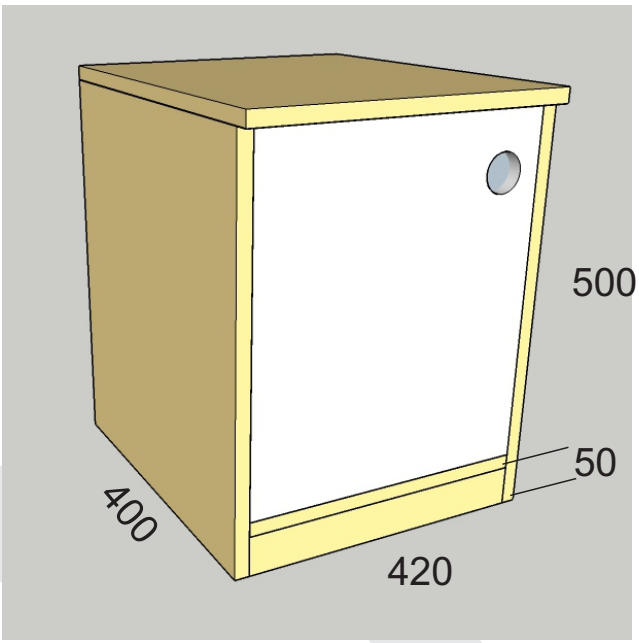

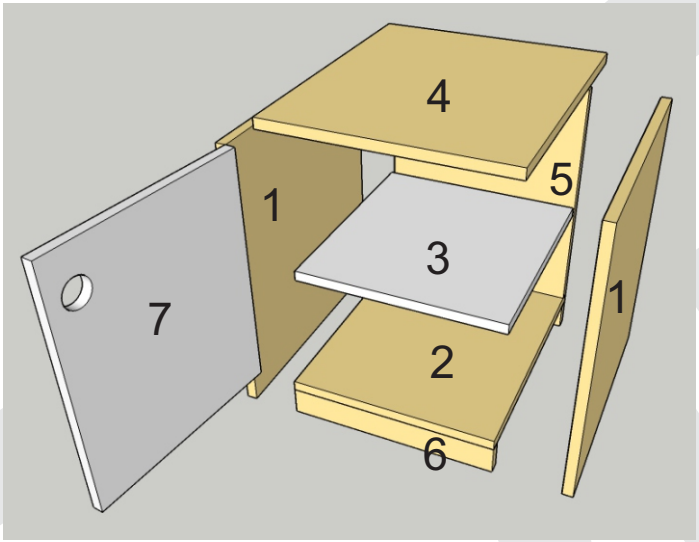

ACCESORIOS BASICOS
TORNILLOS 4 X 50 , 4 X 30 Y 3.5 X 17
1 PARES BISAGRA INTERIOR

					TAPACANTO				RANURA		
#	**NOMBRE**	**LARGO**	**ANCHO**	CANT	L1	L2	A1	A2	LARGO	ANCHO	PROF
1	LATERALES	482	400	2	D	D					
2	BASE	384	382	1	D						
3	REPISA	384	350	1	D						
4	TECHO	420	420	1	G	G	G	G			
5	RESPALDO	482	384	1							
6	ZOCALO	384	50	1							
7	PUERTA	408	378	1	D	D	D	D			