DFI CREATIVO

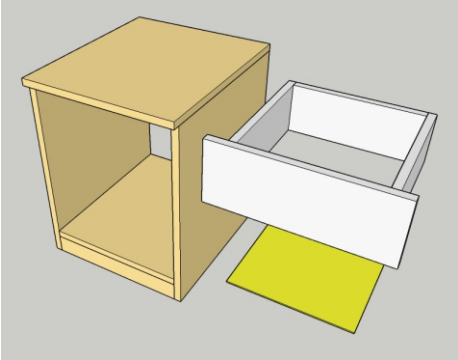

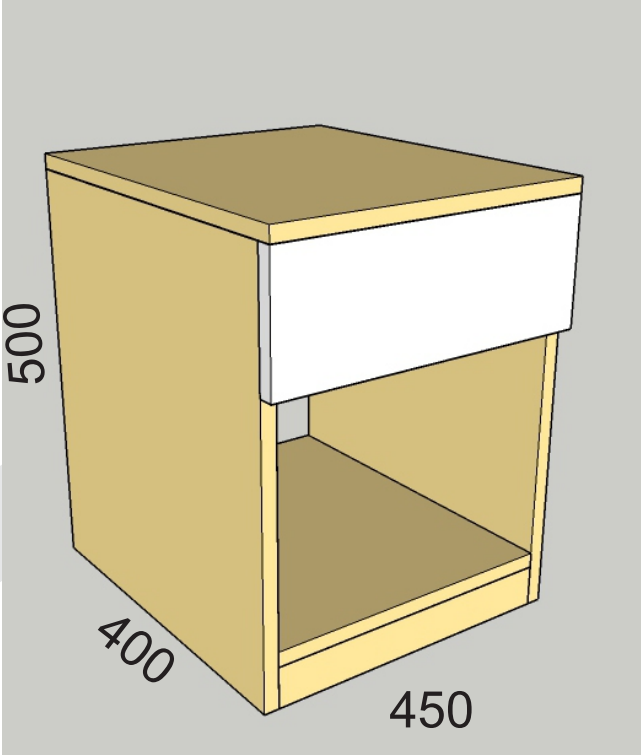

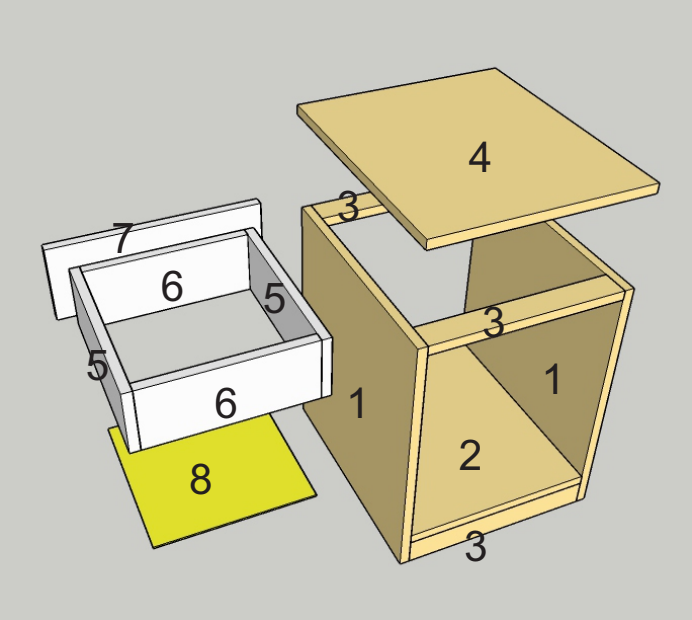

ACCESORIOS BASICOS
TORNILLOS 4 X 50 , 4 X 30 Y 3.5 X 17
1 PARES DE CORREDERAS DE 35 CM

					TAPACANTO				RANURA		
#	NOMBRE	LARGO	ANCHO	CAN	L1	L2	A1	A2	LAR	ANC	DIM
1	LATERAL	482	400	2	D	D					
2	BASE	414	400	1	D	D					
3	ZOCALO Y AMARRES	414	50	4	D						
4	TECHO	450	420	1	G	G	G	G			
5	LATERAL DE CAJON	350	120	2	D				18	4	8
6	FRENTES DE CAJON	352	120	2	D				18	4	8
7	TAPA DE CAJON	444	144	1	G	G	G	G			
8	FONDO DE CAJON 3MM	366	328	1							