DFI CREATIVO

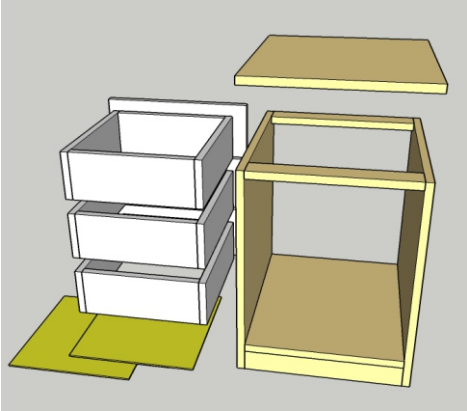

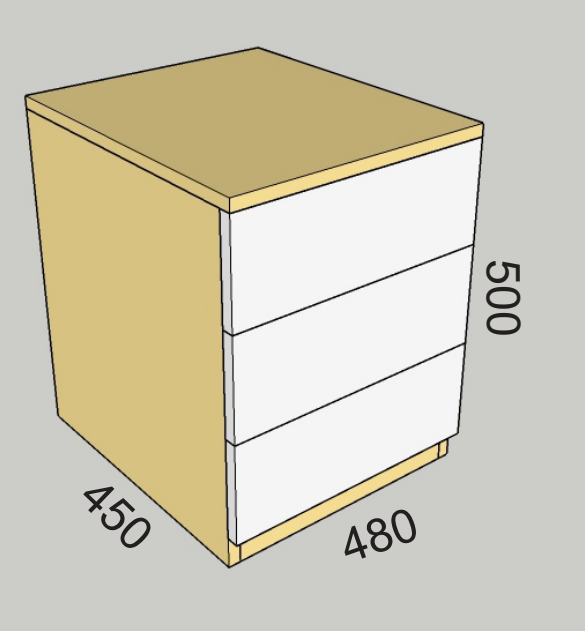

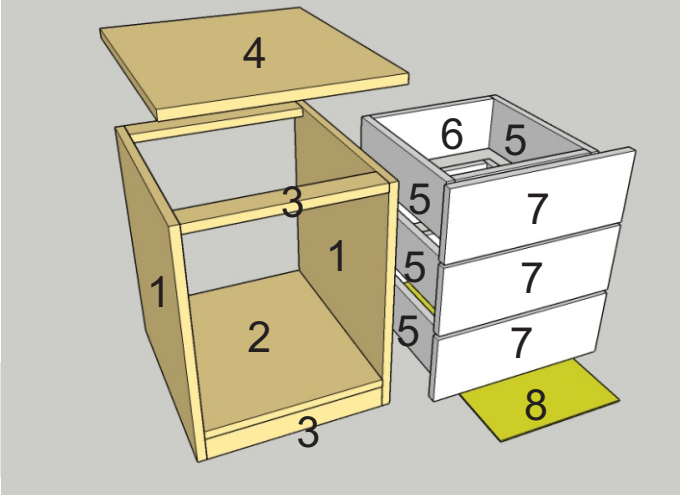

ACCESORIOS BASICOS
TORNILLOS 4 X 50 , 4 X 30 Y 3.5 X 17
3 PARES DE CORREDERAS DE 40 CM

					TAPACANTO				RANURA		
#	NOMBRE	LARGO	ANCHO	CANT	L1	L2	A1	A2	LARGO	ANCHO	DIAM
1	LATERAL	482	450	2	D	D					
2	BASE	444	450	1	D	D					
3	ZOCALO Y AMARRES	444	50	4	D						
4	TECHO	480	470	1	G	G	G	G			
5	LATERAL DE CAJON	400	108	6	D				18	4	8
6	FRENTES DE CAJON	382	108	6	D				18	4	8
7	TAPA DE CAJON	474	135	3	G	G	G	G			
8	FONDO DE CAJON 3MM	378	396	3							