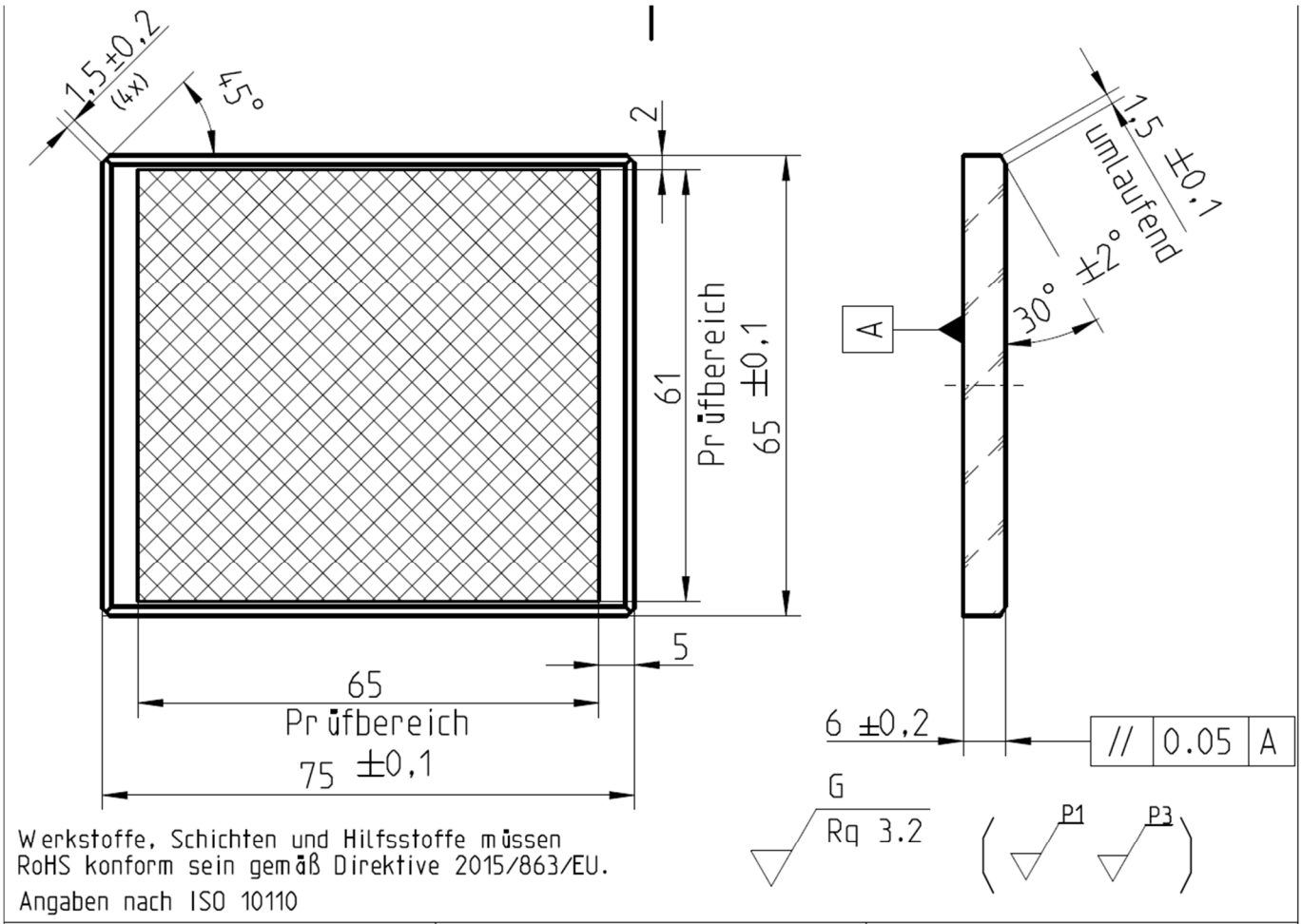


| linke Fläche | Material | rechte Fläche |
|---|---|---|
| R ∞ PL<br>R_Kenn - | | R ∞ PL<br>R_Kenn - |
| Schutzfasen 0,5 ± 0,2 | | |
| 3/-<br>4/-<br>5/- P1<br>λ - | 1/3x1<br>2/ | 3/2(0,5)<br>4/-<br>5/ 10x0,063 P3<br>λ - |

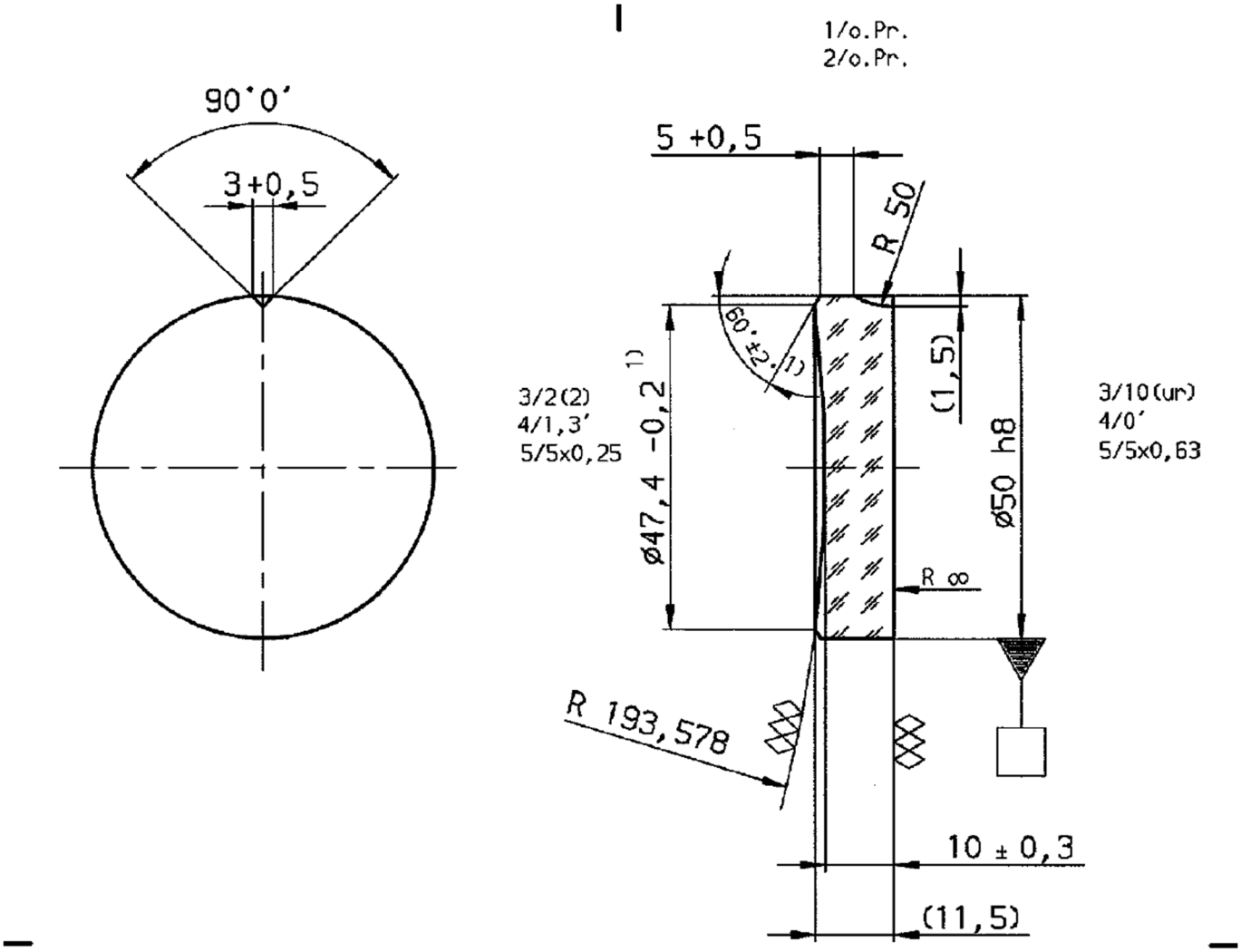


1) Toleranz funktionswichtig/Fase ohne Aussprünge

Schutzfasen 0,4 bis 0,7/45°

Maß-und Toleranzangaben DIN 3140

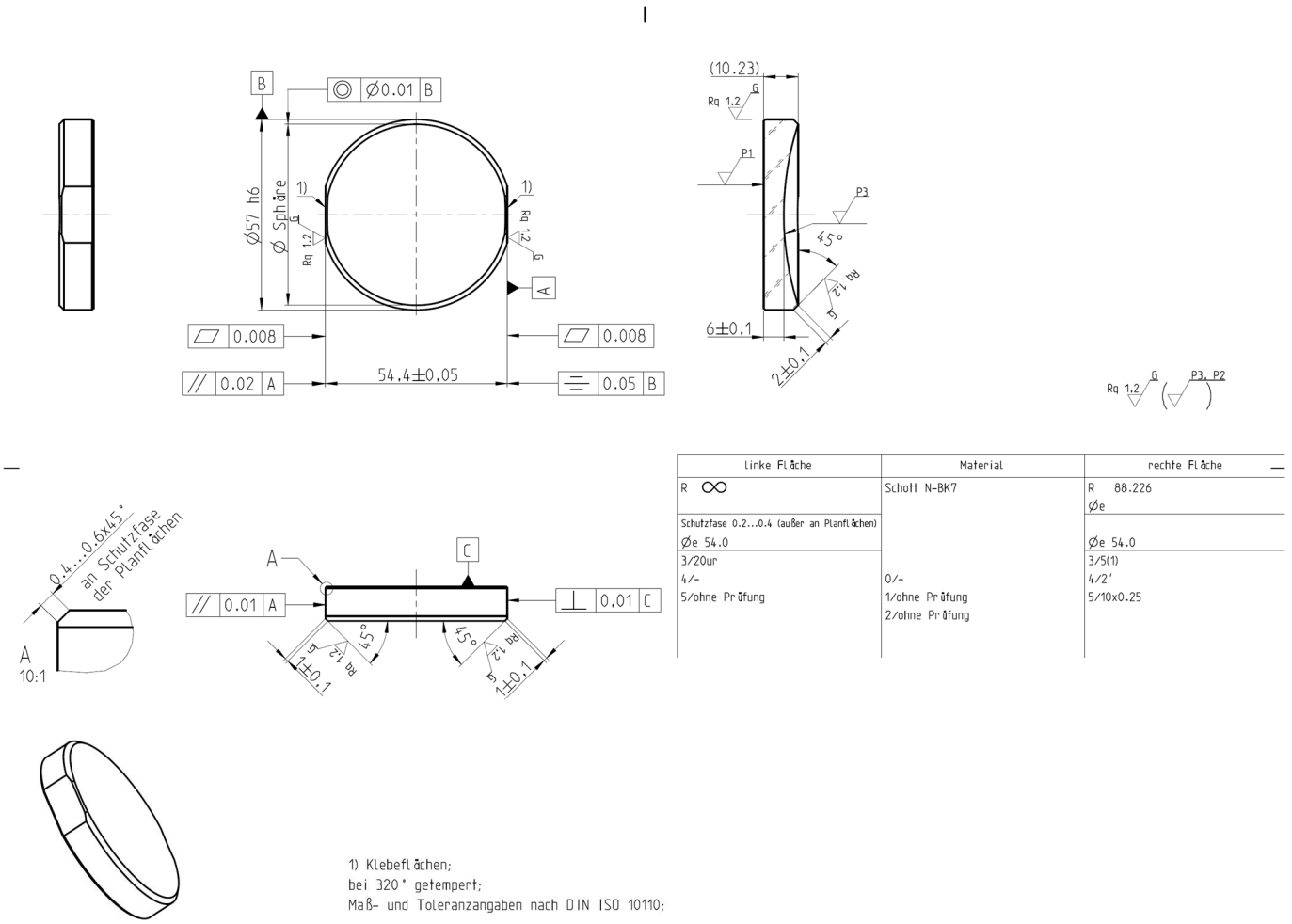


| linke Fläche | Material | rechte Fläche |
|---|---|---|
| R ∞ | Schott N-BK7 | R 88.226<br>Øe |
| Schutzfase 0.2...0.4 (außer an Planflächen)<br>Øe 54.0 | | Øe 54.0 |
| 3/20ur<br>4/-<br>5/ohne Prüfung | 0/-<br>1/ohne Prüfung<br>2/ohne Prüfung | 3/5(1)<br>4/2'<br>5/10x0.25 |

1) Klebeflächen;
bei 320° getempert;
Maß- und Toleranzangaben nach DIN ISO 10110;