VERDUCCI
IMPIANTI ELETTRICI INDUSTRIALI

- Progettazione Produzione e Installazione Impianti Elettrici Industriali
- Automazione - Gestione - Supervisione dei Processi Industriali
- Quadri comando programmabili
- Cabine di trasformazione MT/BT
- Progettazione di sistemi elettronici digitali

VERDUCCI IMPIANTI S.r.l. - Zona industriale Via dei Tigli, 14 - 06083 Bastia U. (PG) - Tel. 075/8000848 - Fax 075/8010265
url : www.verduccimpianti.com - mail : tecnico@verduccimpianti.com
CCIAA di Perugia R.E.A. PG145737 - Part. I.V.A. 01545490540 Società certificata ISO 9001 n. 2480

TABELLA RIASSUNTIVA DEL QUADRO

TENSIONE NOMINALE:
Vn = 400V

FREQUENZA:
f = 50Hz

POTENZE E CORRENTI:
In=40A+40A+25A+50A;Icc=6kA

PROVENIENZA E TIPO LINEE ALIMENTAZIONE:
LINEA DI ALIMENTAZIONE DA:
QEAT SEZ.NORM FG16(O)M16 5G16; QEAT SEZ.PREF. FG16(O)M16 5G16
UPS 1 FG16(O)M16 5G6; UPS 2 FG16(O)M16 3G10

STRUTTURA DEL QUADRO:
1280x1950x240 (LxHxP)

GRADO DI PROTEZIONE MINIMO:
IP43 FORMA 1

Diritti di proprietà riservati
Il presente documento non può essere copiato, riprodotto nè ceduto a terzi senza espressa autorizzazione
(cfr. legge 22.4.41 n.63)

stamp

Verducci Impianti S.r.l.

chart: 14C21

client: ACQUALATINA S.P.A.

revision: 10/03/2021

date: 10/03/2021

title: QUADRO GENERALE CONTROL ROOM

Dis: GIANLUCA B.

Vis: LEONARDO V.

App: LEONARDO V.

IMPIANTI ELETTRICI

catalogue: COM2012122

Foglio	Titolo
1A	RIEPILOGO FOGLI
1B	INFORMAZIONI DEL QUADRO
1C	LAYOUT DEL QUADRO
2	ARRIVO LINEA
3	DISTRIBUZIONE MODULARE
4	DISTRIBUZIONE MODULARE
5	DISTRIBUZIONE MODULARE
6	DISTRIBUZIONE MODULARE
7	DISTRIBUZIONE MODULARE
8	DISTRIBUZIONE MODULARE
9	DISTRIBUZIONE MODULARE
10	DISTRIBUZIONE MODULARE
11	DISTRIBUZIONE MODULARE
12S	DISTRIBUZIONE MODULARE
13	DISTRIBUZIONE MODULARE
14	DISTRIBUZIONE MODULARE
15	DISTRIBUZIONE MODULARE
16	DISTRIBUZIONE MODULARE
17	DISTRIBUZIONE MODULARE
18	DISTRIBUZIONE MODULARE
19	DISTRIBUZIONE MODULARE
20	DISTRIBUZIONE MODULARE
21	DISTRIBUZIONE MODULARE
22	Morsettiera -X1 +IQ
23	Morsettiera -X1 +IQ
24	Morsettiera -X1 +IQ
25	Morsettiera -X1 +IQ
26	Morsettiera -X1 +IQ
27	Morsettiera -X1 +IQ
28	Morsettiera -X1 +IQ
29	Morsettiera -X3 +IQ
30	Lista cavi
31	Lista cavi
32	Lista cavi
33	Foglio di posa cavi
34	Foglio di posa cavi
35	Foglio di posa cavi
36	Foglio di posa cavi
37	Foglio di posa cavi
38	Foglio di posa cavi

Foglio	Titolo
39	Lista montaggio
40	Lista montaggio
41	Lista montaggio
42	Lista montaggio
43	Lista montaggio
44	Lista montaggio
45	Lista montaggio

				DATA	10/03/2021			VERDUCCI IMPIANTI S.r.l. Bastia Umbra (PG)	RIEPILOGO FOGLI			
				DISEG.	GIANLUCA B.							
				VISTO	LEONARDO V.					14C21	14C21.DWG	FOGLIO 1A DI 45
REV.	MODIFICA	DATA	FIRMA	APPR.	LEONARDO V.	SOST. IL:	SOST. DA:	ORIGINE:				SEGUE 1B

UBICAZIONE	DESCRIZIONE
+EXT	UBICAZIONE ESTERNA AL QUADRO
+IQ	UBICAZIONE INTERNA AL QUADRO
+QAT	UBICAZIONE SU QUADRO AREA TECNICA
+UPS1	UBICAZIONE SU UPS 1
+UPS2	UBICAZIONE SU UPS 2

Morsettiera	Ubicazione	Descrizione
-X1	+IQ	MORSETTI DI POTENZA
-X2	+IQ	MORSETTI CIRCUITO AUSILIARIO
-X3	+IQ	MORSETTI RS-485

COLORAZIONE FILI / WIRE COLOR

TIPO / TIPE	COLORE / COLOR
FASI / PHASE 400VAC	NERO / BLACK
NEUTRO / NEUTRAL	CELESTE/ LIGHT BLUE
24VDC	BLU / BLUE
24 VAC	ROSSO / RED
CONDUTTORI CHE RIMANGONO SOTTO TENSIONE UNA VOLTA TOLTA TENSIONE AL QUADRO / CABLES WHICH REMAIN POWERED AFTER MAIN SWITCH OFF	ARANCIONE / ORANGE
110VAC	MARRONE / BROWN

REVIEW / REVISIONI

Rev.	Modification	Date	Signature
0	PRIMA EMISSIONE	10/03/2021	GIANLUCA B.

				DATA	10/03/2021			VERDUCCI IMPIANTI S.r.l. Bastia Umbra (PG)	INFORMAZIONI DEL QUADRO		
				DISEG.	GIANLUCA B.						
				VISTO	LEONARDO V.				14C21	14C21.DWG	FOGLIO 1B DI 45
REV.	MODIFICA	DATA	FIRMA	APPR.	LEONARDO V.	SOST. IL:	SOST. DA:	ORIGINE:			SEGUE 1C

Codice principale	Descrizione	U.M.	Quantita'	Ubicazione
ABBMI1800	ArTu L – Montante per affiancamento strutture H = 1800 mm	PCE	1	
ABBZL3000	ArTu L – Angolare per strutture affiancate	PCE	1	
ABBPV1836	PORTA VETRO X STR.1800X800MM 36MOD (HXL)	PCE	1	
ABBGD1530	GUIDA DIN PASSO 150/200MM L=36 MOD.DIN	PCE	8	
ABBAL2000	N.2 STAFFE FISSAGGIO PARETE	PCE	1	

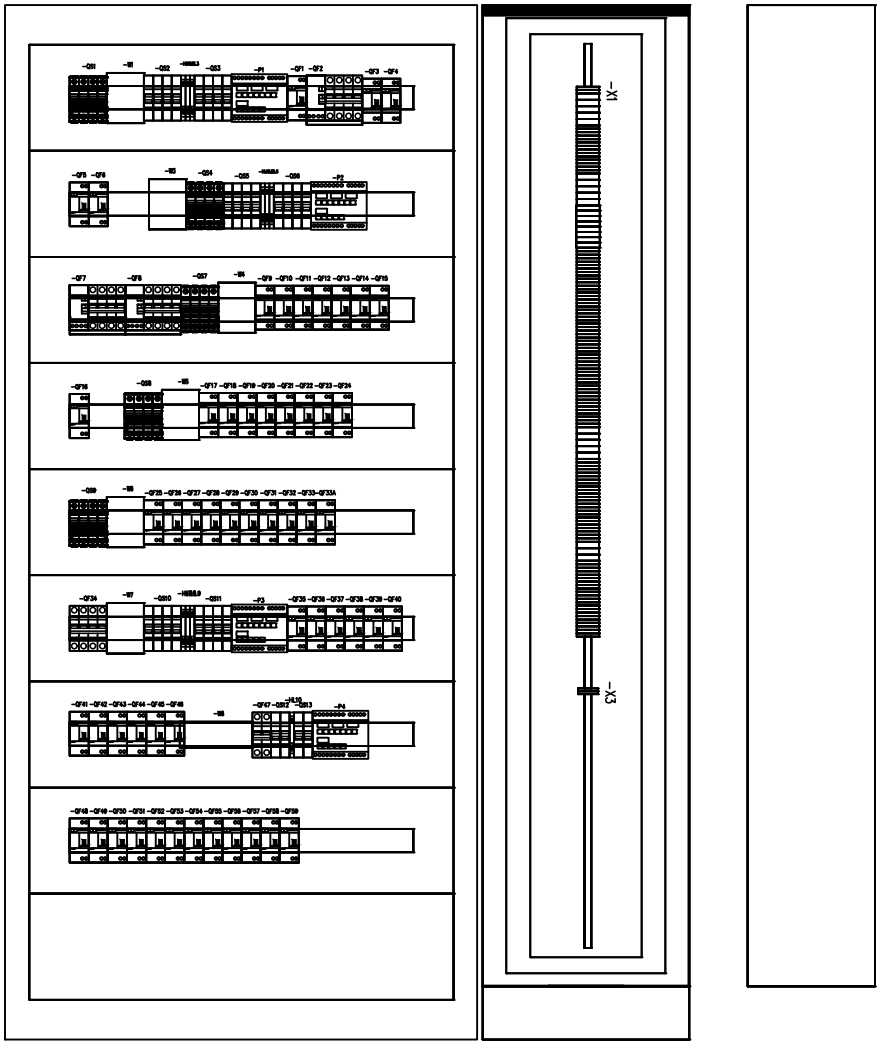

				DATA	10/03/2021			VERDUCCI IMPIANTI S.r.l. Bastia Umbra (PG)	LAYOUT DEL QUADRO			
				DISEG.	GIANLUCA B.							
				VISTO	LEONARDO V.					14C21	14C21.DWG	FOGLIO 1C DI 45
REV.	MODIFICA	DATA	FIRMA	APPR.	LEONARDO V.	SOST. IL:	SOST. DA:	ORIGINE:				SEGUE 2

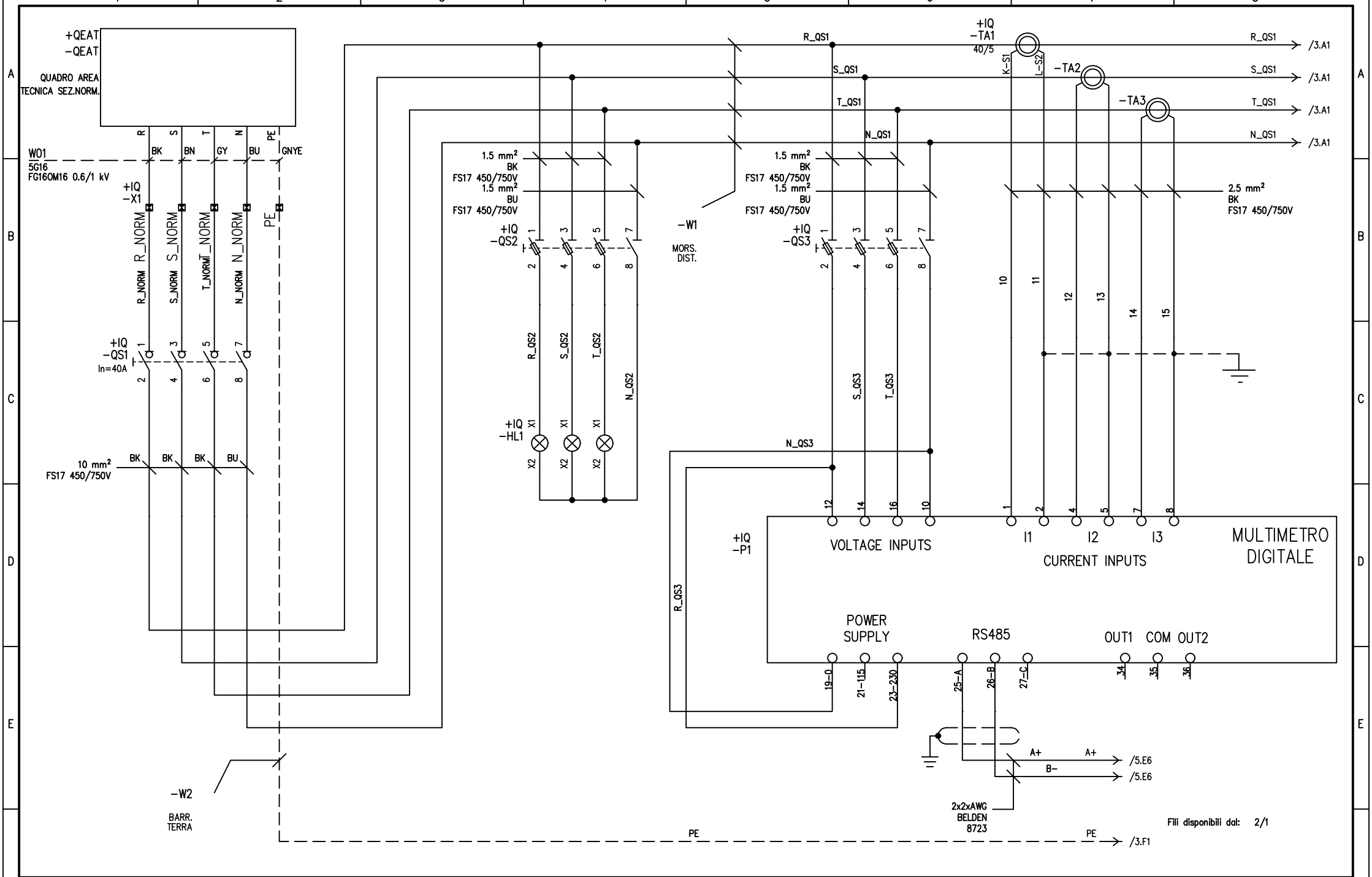

				DATA	10/03/2021			VERDUCCI IMPIANTI S.r.l. Bastia Umbra (PG)	ARRIVO LINEA				
				DISEG.	GIANLUCA B.								
				VISTO	LEONARDO V.					14C21	14C21.DWG	FOGLIO 2 DI 45	
REV.	MODIFICA	DATA	FIRMA	APPR.	LEONARDO V.	SOST. IL:	SOST. DA:	ORIGINE:				SEGUE 3	

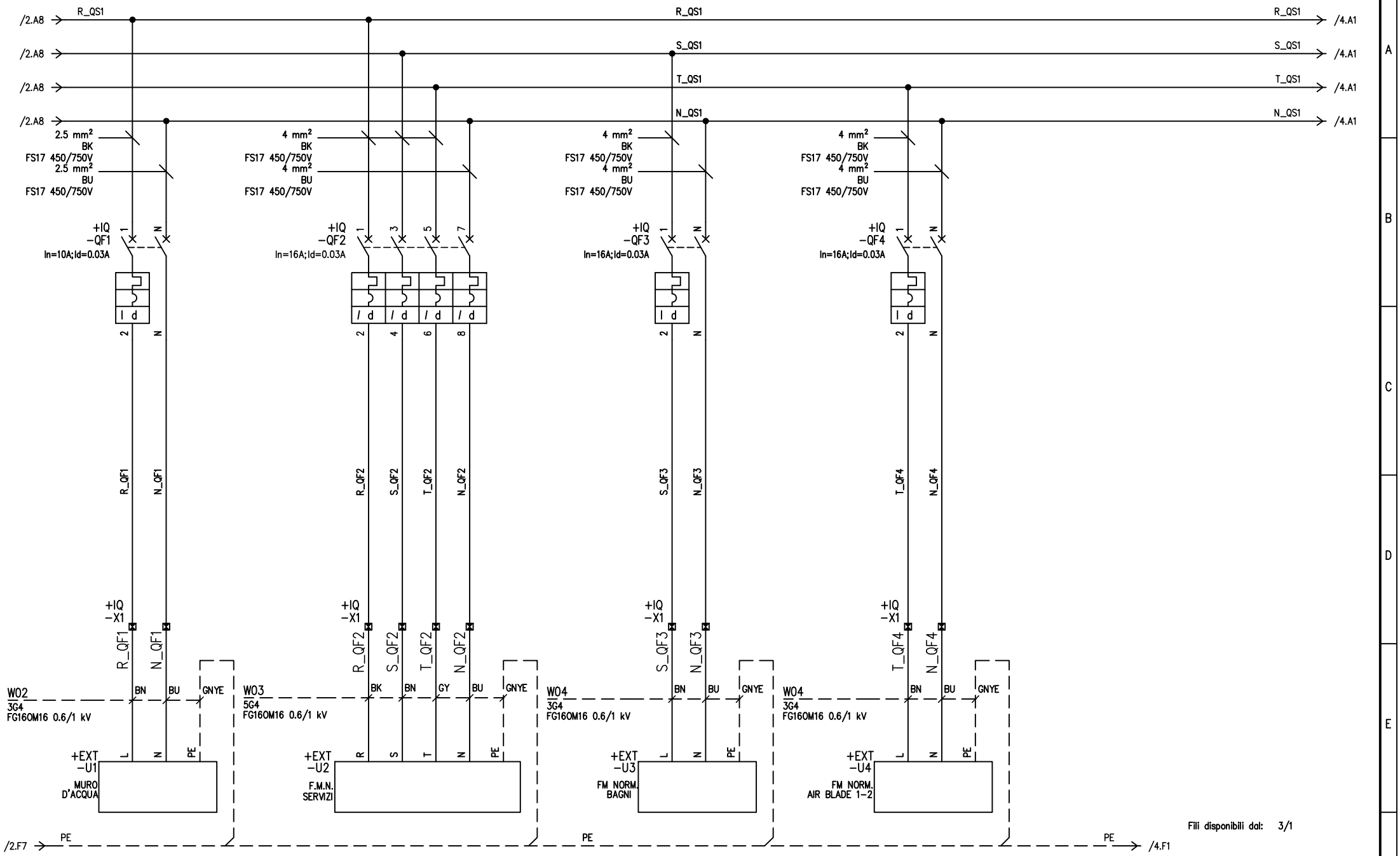

				DATA	10/03/2021			VERDUCCI IMPIANTI S.r.l. Bastia Umbra (PG)	DISTRIBUZIONE MODULARE			
				DISEG.	GIANLUCA B.							
				VISTO	LEONARDO V.					14C21	14C21.DWG	FOGLIO 3 DI 45
REV.	MODIFICA	DATA	FIRMA	APPR.	LEONARDO V.	SOST. IL:	SOST. DA:	ORIGINE:				SEGUE 4

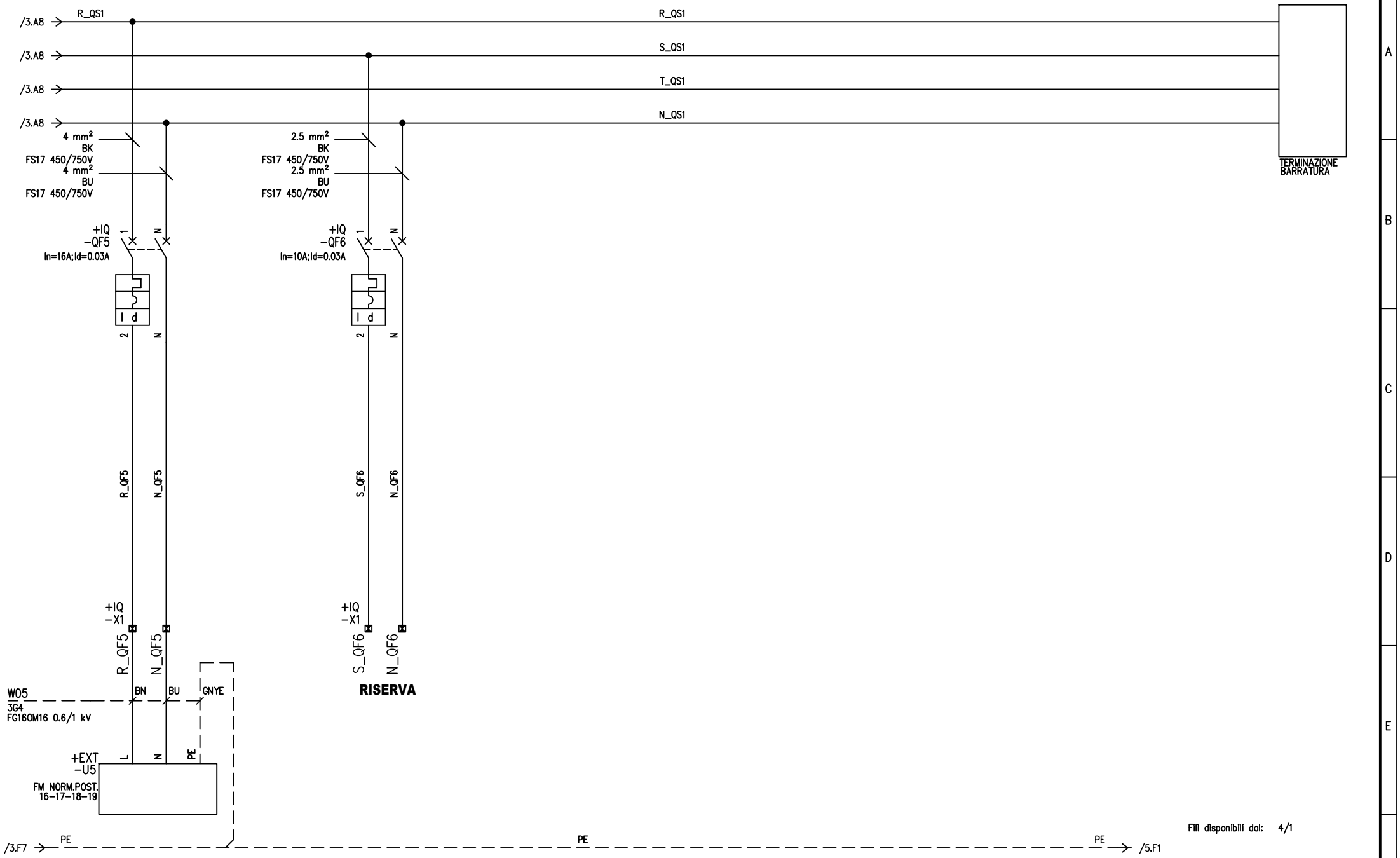

				DATA	10/03/2021			VERDUCCI IMPIANTI S.r.l. Bastia Umbra (PG)	DISTRIBUZIONE MODULARE			
				DISEG.	GIANLUCA B.							
				VISTO	LEONARDO V.					14C21	14C21.DWG	FOGLIO 4 DI 45
REV.	MODIFICA	DATA	FIRMA	APPR.	LEONARDO V.	SOST. IL:	SOST. DA:	ORIGINE:				SEGUE 5

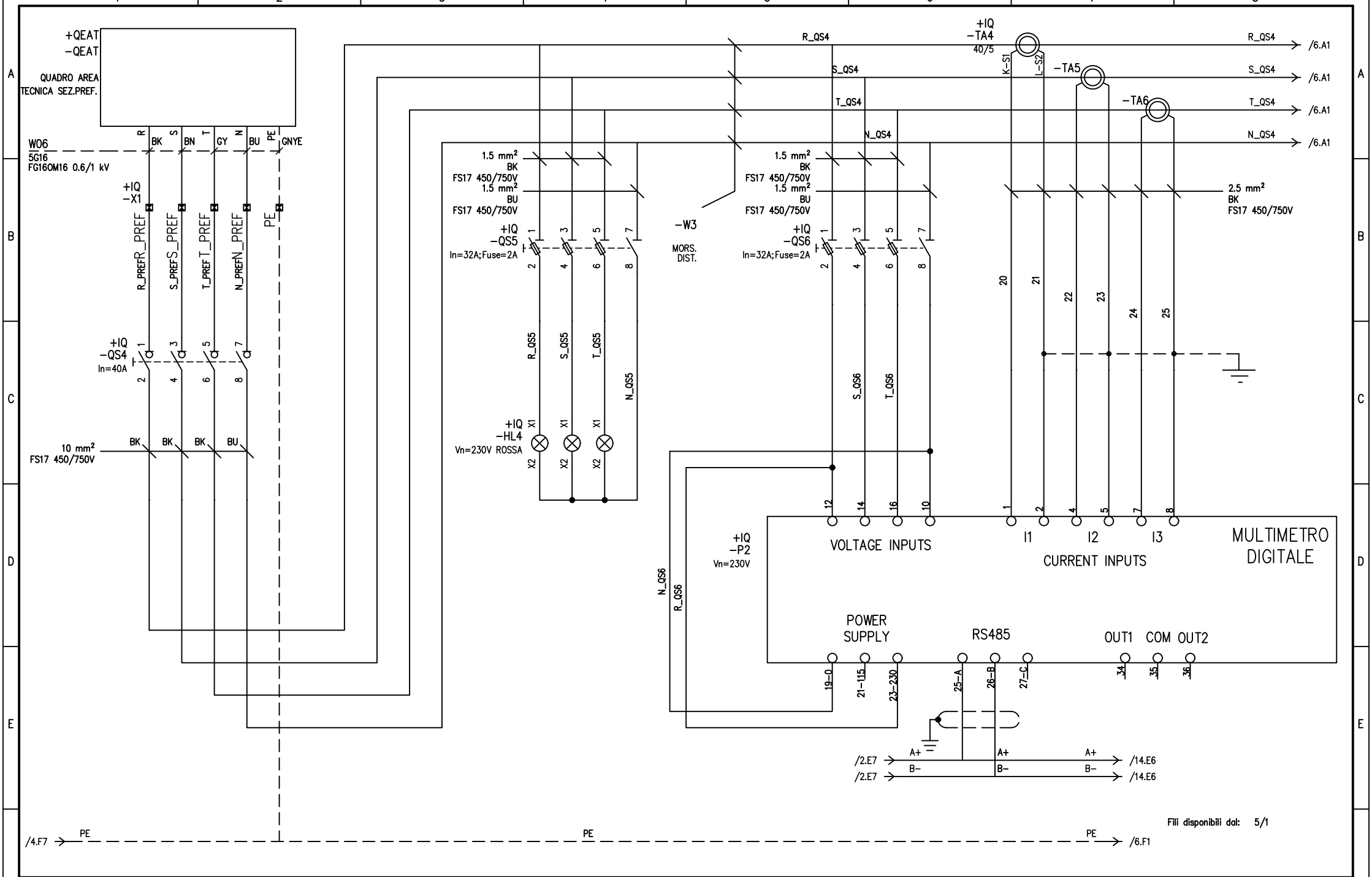

				DATA	10/03/2021			VERDUCCI IMPIANTI S.r.l. Bastia Umbra (PG)	DISTRIBUZIONE MODULARE				
				DISEG.	GIANLUCA B.								
				VISTO	LEONARDO V.					14C21	14C21.DWG	FOGLIO	5 DI 45
REV.	MODIFICA	DATA	FIRMA	APPR.	LEONARDO V.	SOST. IL:	SOST. DA:	ORIGINE:				SEGUE	6

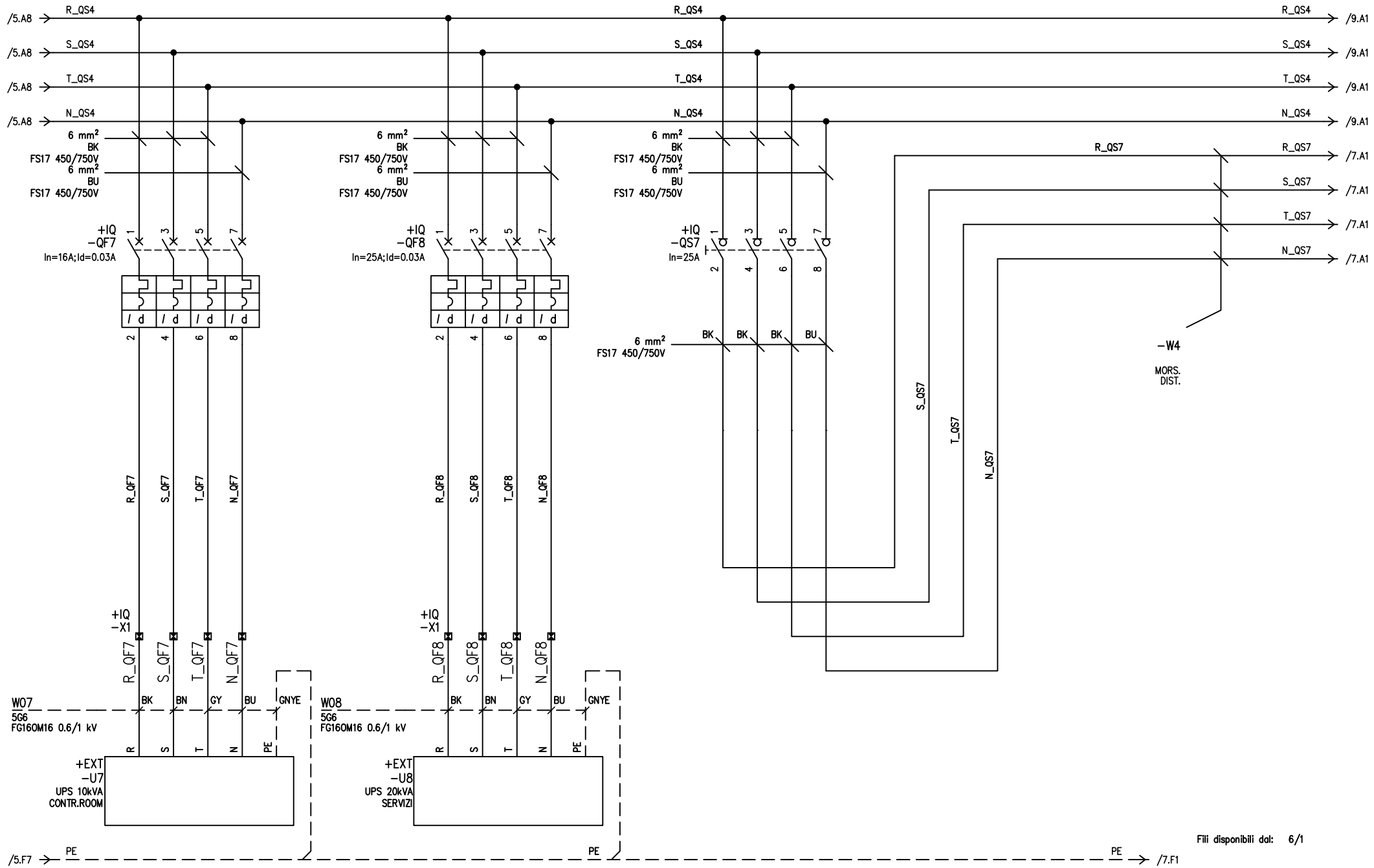

				DATA	10/03/2021			VERDUCCI IMPIANTI S.r.l. Bastia Umbra (PG)	DISTRIBUZIONE MODULARE			
				DISEG.	GIANLUCA B.							
				VISTO	LEONARDO V.					14C21	14C21.DWG	FOGLIO 6 DI 45
REV.	MODIFICA	DATA	FIRMA	APPR.	LEONARDO V.	SOST. IL:	SOST. DA:	ORIGINE:				SEGUE 7

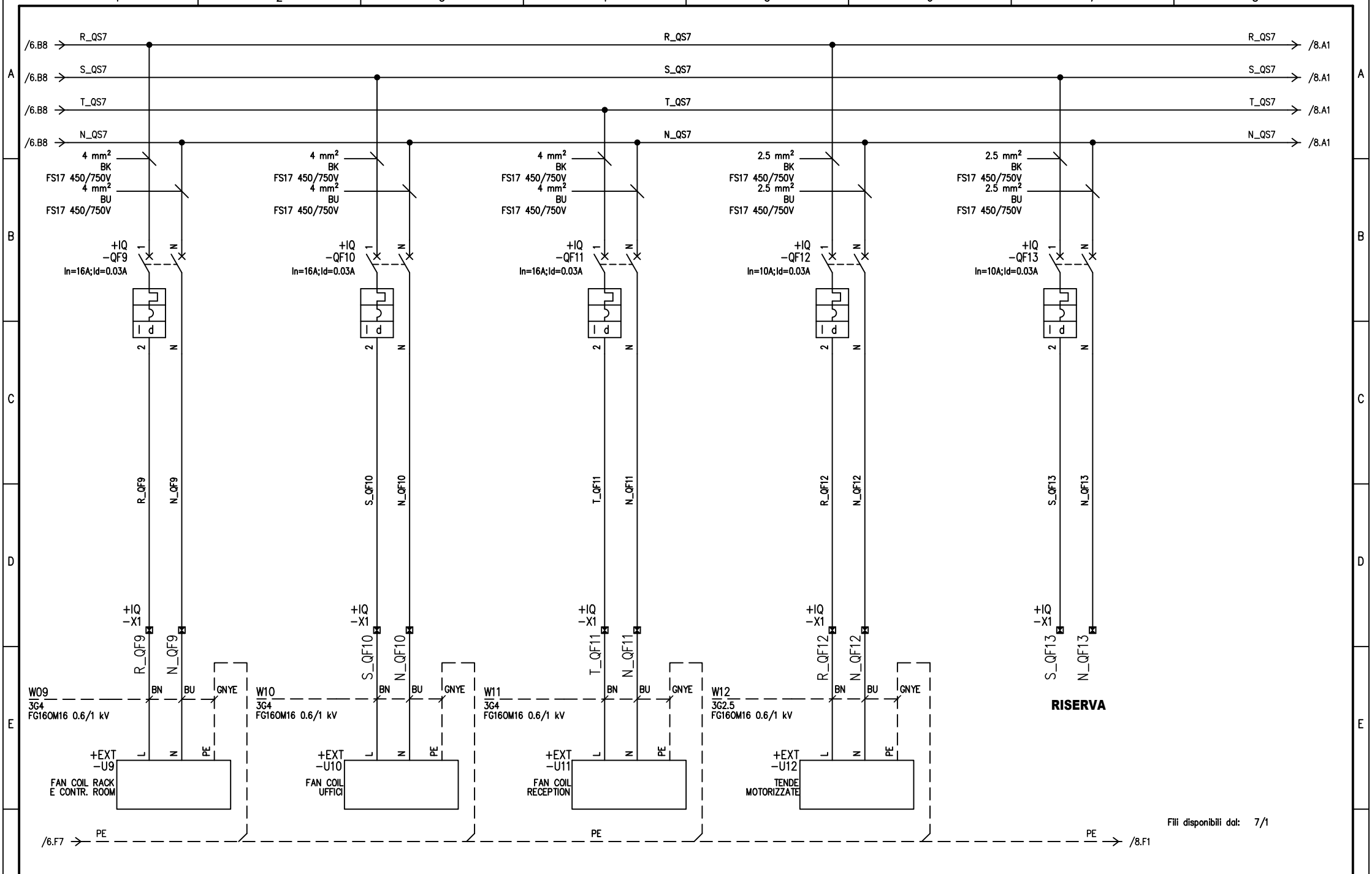

				DATA	10/03/2021			VERDUCCI IMPIANTI S.r.l. Bastia Umbra (PG)	DISTRIBUZIONE MODULARE			
				DISEG.	GIANLUCA B.							
				VISTO	LEONARDO V.					14C21	14C21.DWG	FOGLIO 7 DI 45
REV.	MODIFICA	DATA	FIRMA	APPR.	LEONARDO V.	SOST. IL:	SOST. DA:	ORIGINE:				SEGUE 8

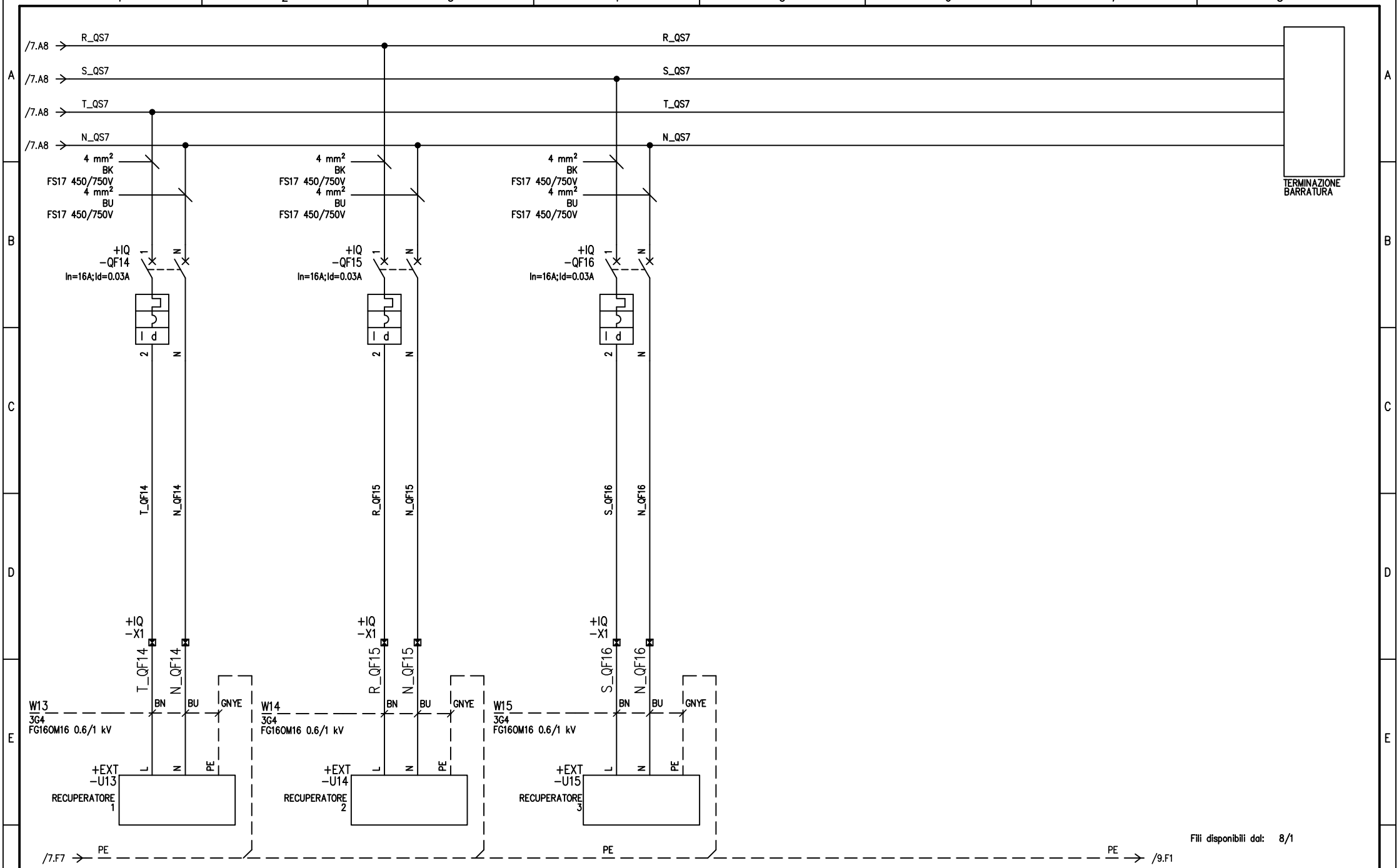

				DATA	10/03/2021			VERDUCCI IMPIANTI S.r.l. Bastia Umbra (PG)	DISTRIBUZIONE MODULARE			
				DISEG.	GIANLUCA B.							
				VISTO	LEONARDO V.					14C21	14C21.DWG	FOGLIO 8 DI 45
REV.	MODIFICA	DATA	FIRMA	APPR.	LEONARDO V.	SOST. IL:	SOST. DA:	ORIGINE:				SEGUE 9

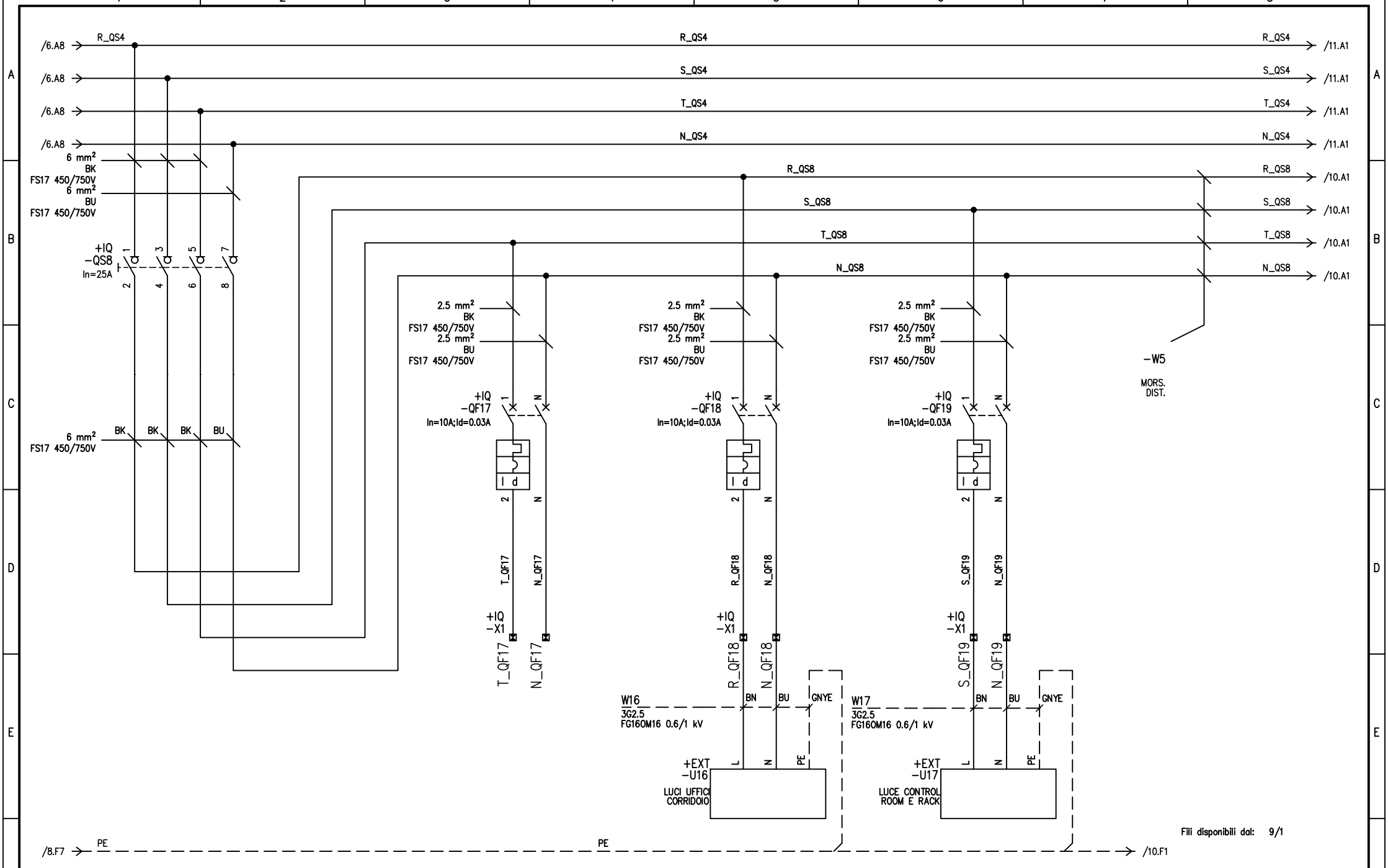

				DATA	10/03/2021			VERDUCCI IMPIANTI S.r.l. Bastia Umbra (PG)	DISTRIBUZIONE MODULARE			
				DISEG.	GIANLUCA B.							
				VISTO	LEONARDO V.					14C21	14C21.DWG	FOGLIO 9 DI 45
REV.	MODIFICA	DATA	FIRMA	APPR.	LEONARDO V.	SOST. IL:	SOST. DA:	ORIGINE:				SEGUE 10

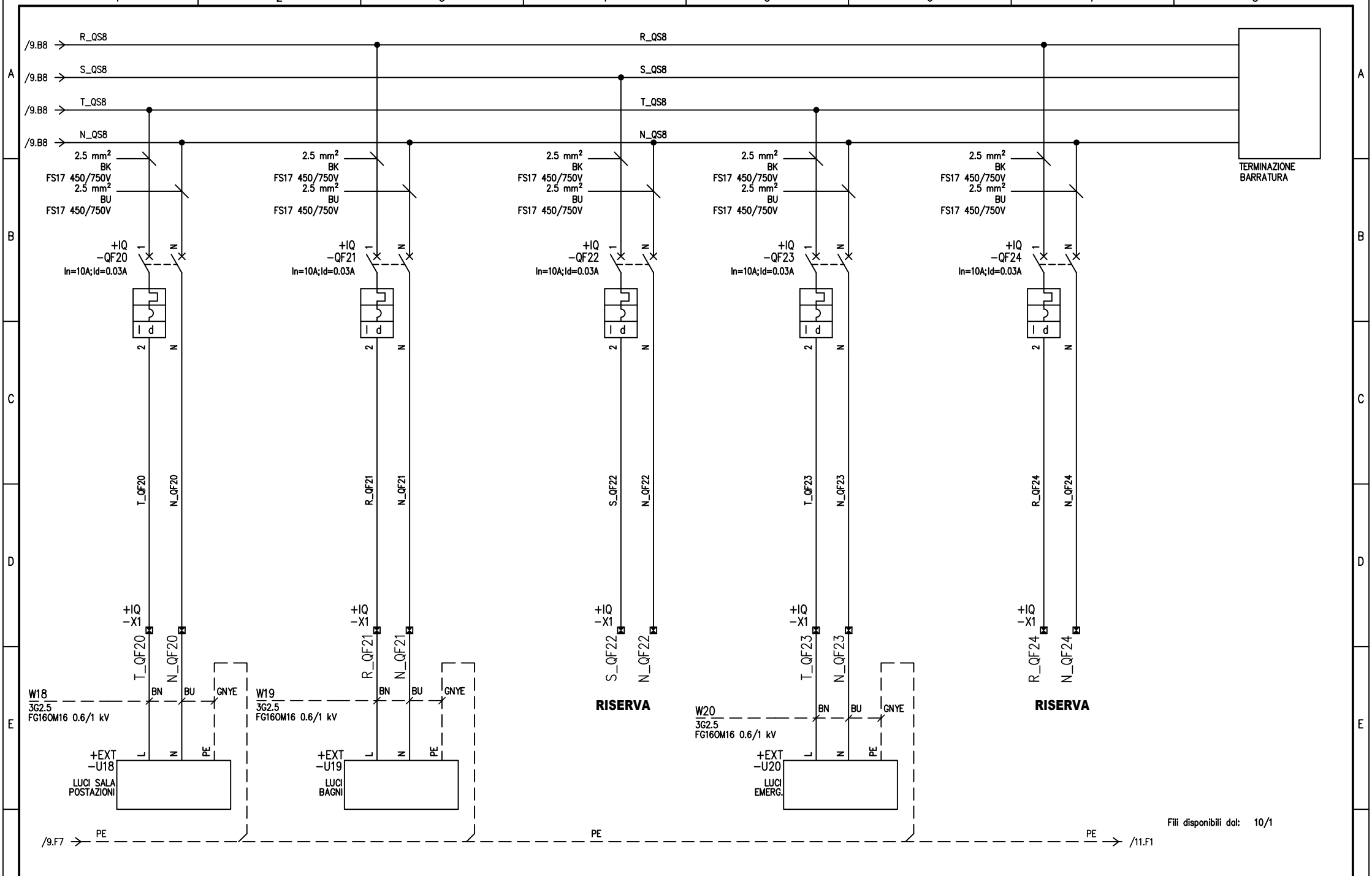

				DATA	10/03/2021			VERDUCCI IMPIANTI S.r.l. Bastia Umbra (PG)	DISTRIBUZIONE MODULARE			
				DISEG.	GIANLUCA B.							
				VISTO	LEONARDO V.					14C21	14C21.DWG	FOGLIO 10 DI 45
REV.	MODIFICA	DATA	FIRMA	APPR.	LEONARDO V.	SOST. IL:	SOST. DA:	ORIGINE:				SEGUE 11

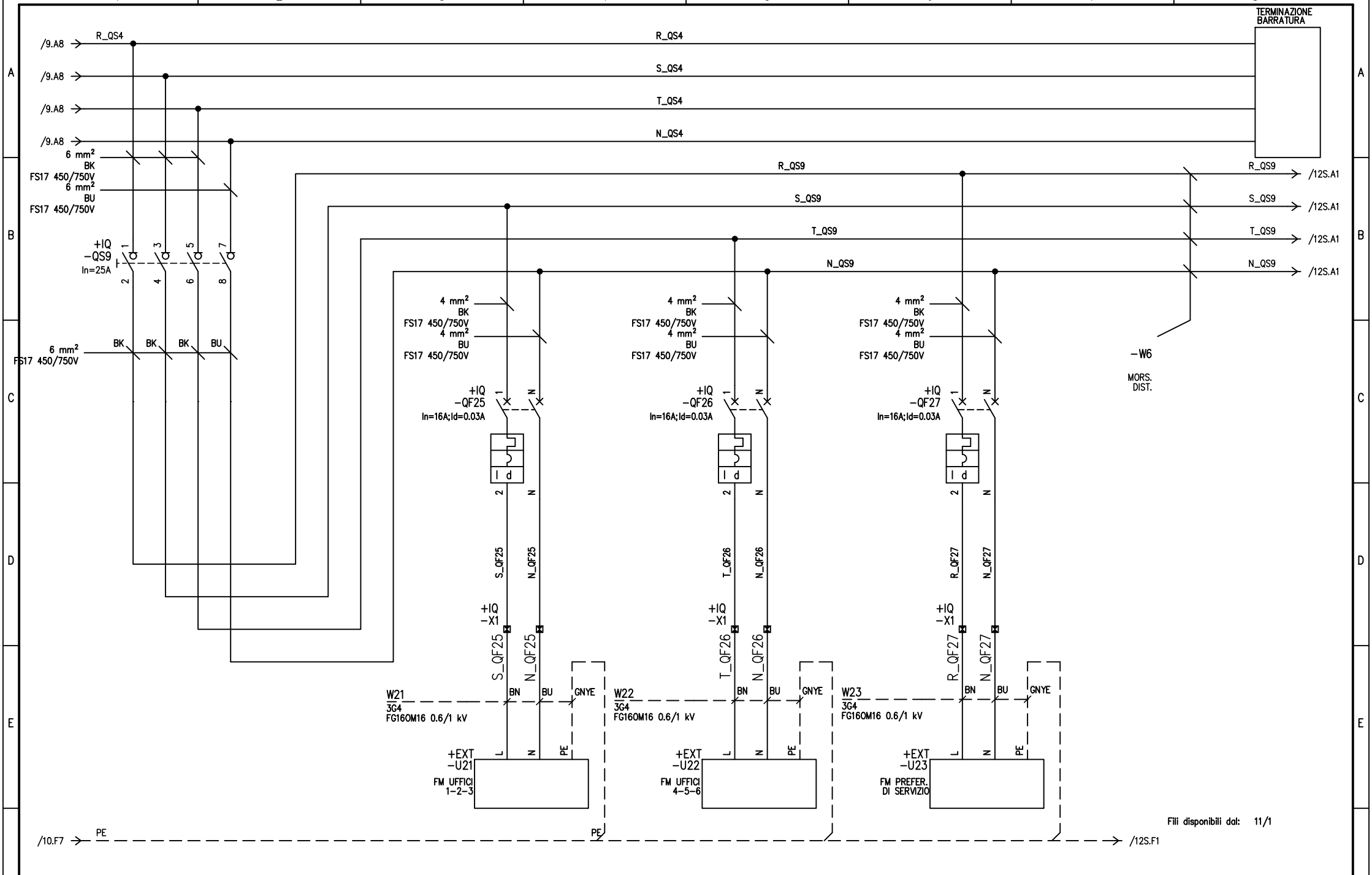

				DATA	10/03/2021			VERDUCCI IMPIANTI S.r.l. Bastia Umbra (PG)	DISTRIBUZIONE MODULARE			
				DISEG.	GIANLUCA B.							
				VISTO	LEONARDO V.					14C21	14C21.DWG	FOGLIO 11 DI 45
REV.	MODIFICA	DATA	FIRMA	APPR.	LEONARDO V.	SOST. IL:	SOST. DA:	ORIGINE:				SEGUE 12S

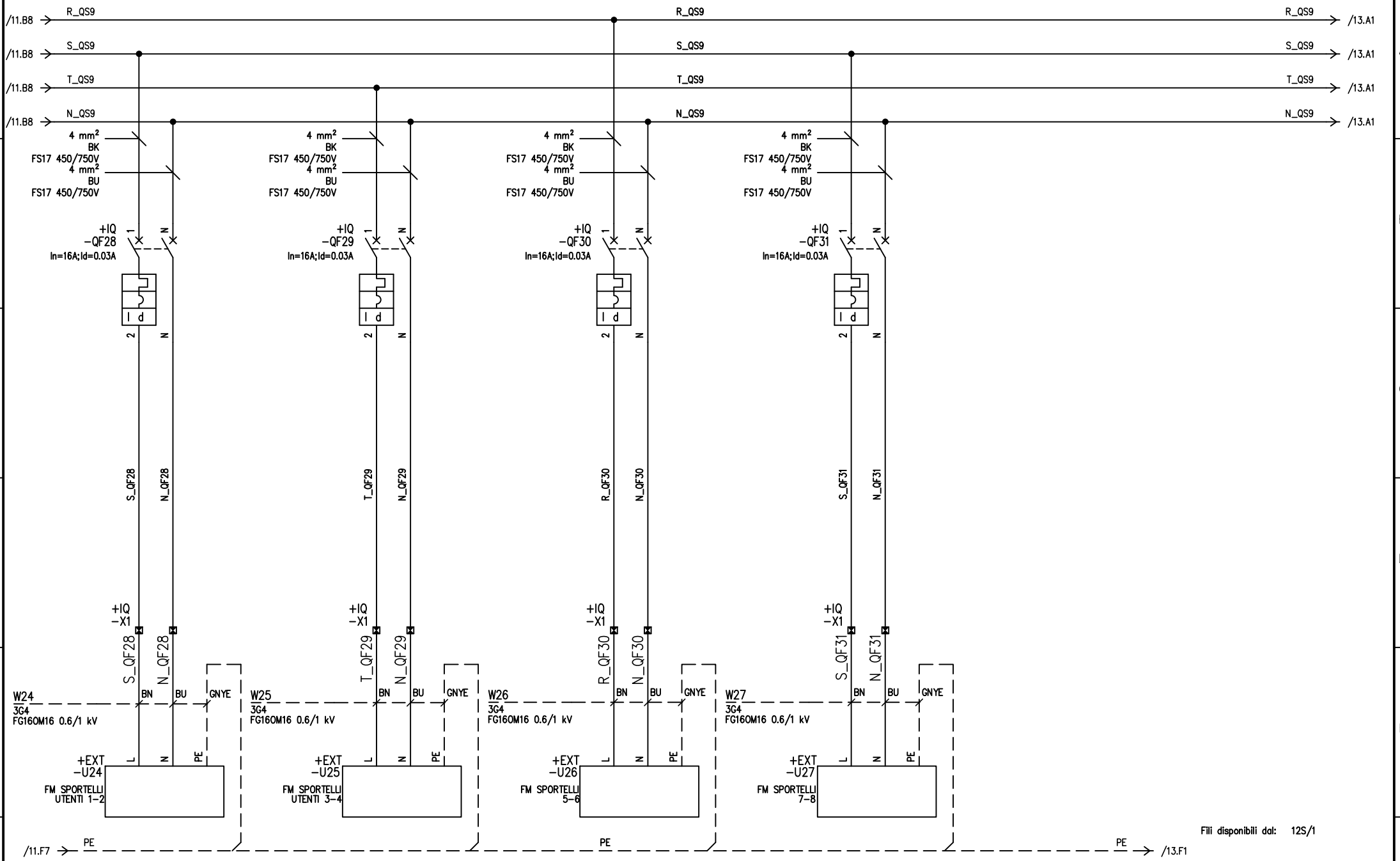

				DATA	10/03/2021			VERDUCCI IMPIANTI S.r.l. Bastia Umbra (PG)	DISTRIBUZIONE MODULARE			
				DISEG.	GIANLUCA B.							
				VISTO	LEONARDO V.					14C21	14C21.DWG	FOGLIO 12S DI 45
REV.	MODIFICA	DATA	FIRMA	APPR.	LEONARDO V.	SOST. IL:	SOST. DA:	ORIGINE:				SEGUE 13

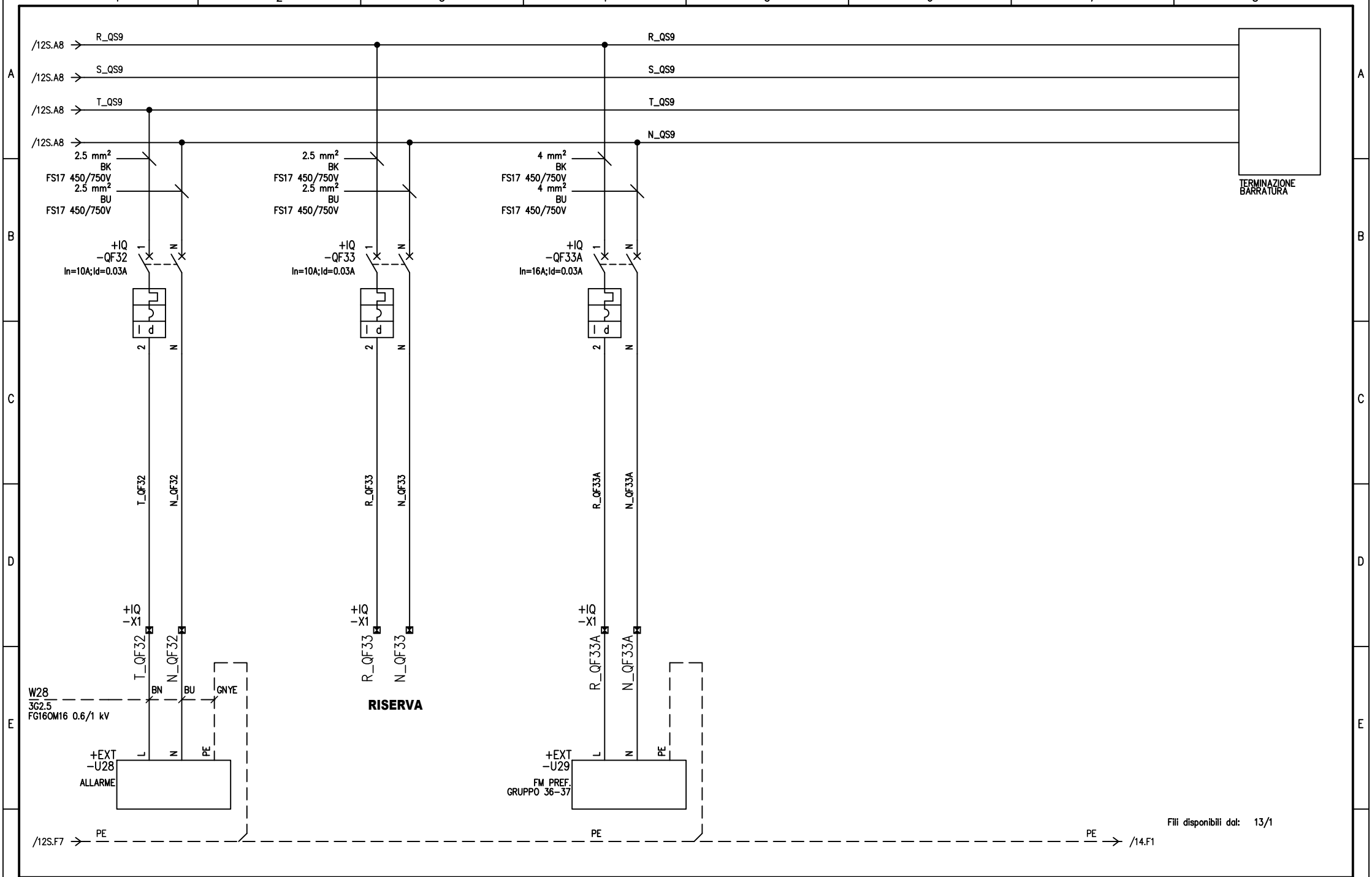

				DATA	10/03/2021			VERDUCCI IMPIANTI S.r.l. Bastia Umbra (PG)	DISTRIBUZIONE MODULARE			
				DISEG.	GIANLUCA B.							
				VISTO	LEONARDO V.					14C21	14C21.DWG	FOGLIO 13 DI 45
REV.	MODIFICA	DATA	FIRMA	APPR.	LEONARDO V.	SOST. IL:	SOST. DA:	ORIGINE:				SEGUE 14

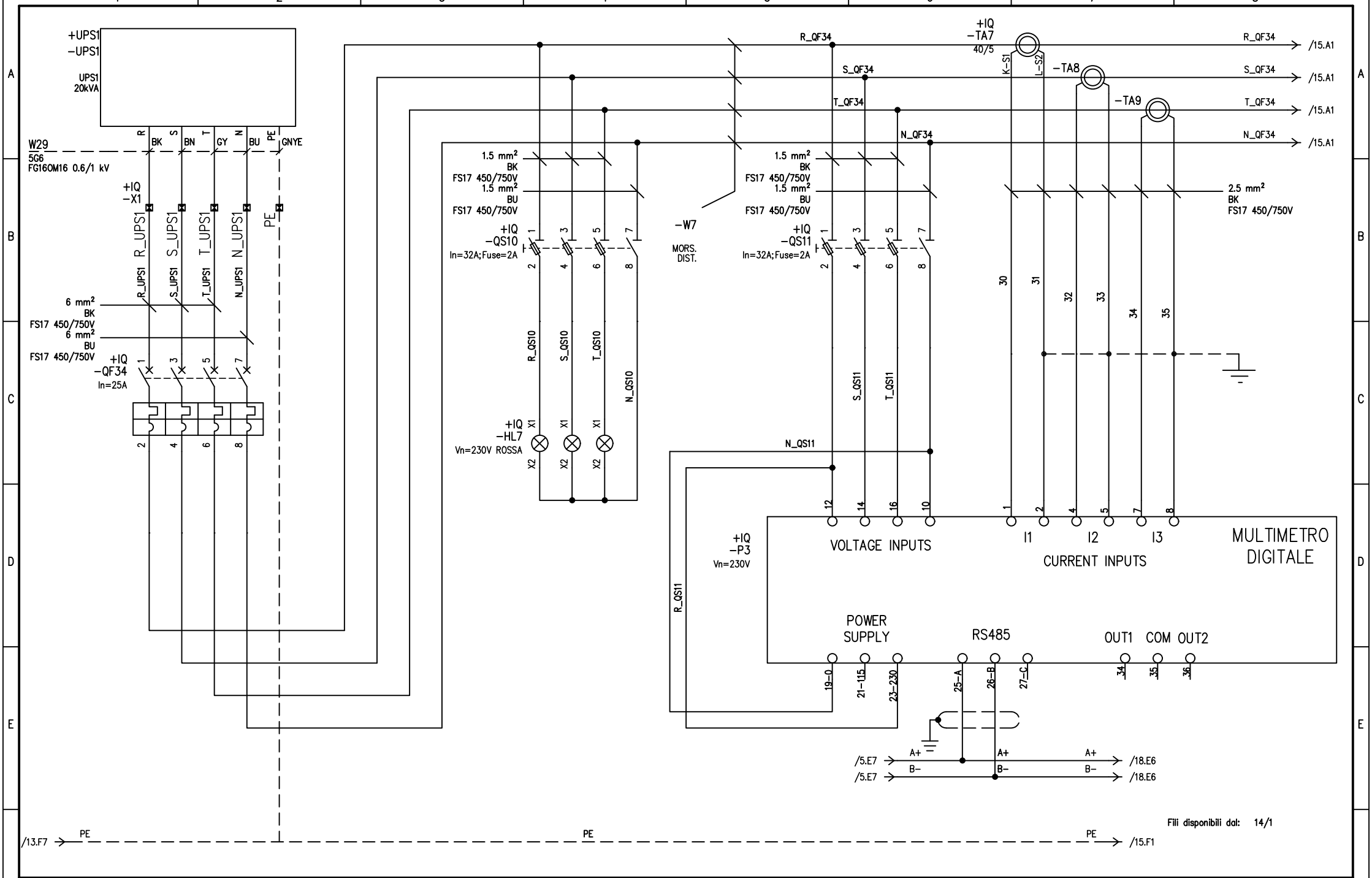

				DATA	10/03/2021			VERDUCCI IMPIANTI S.r.l. Bastia Umbra (PG)	DISTRIBUZIONE MODULARE			
				DISEG.	GIANLUCA B.							
				VISTO	LEONARDO V.					14C21	14C21.DWG	FOGLIO 14 DI 45
REV.	MODIFICA	DATA	FIRMA	APPR.	LEONARDO V.	SOST. IL:	SOST. DA:	ORIGINE:				SEGUE 15

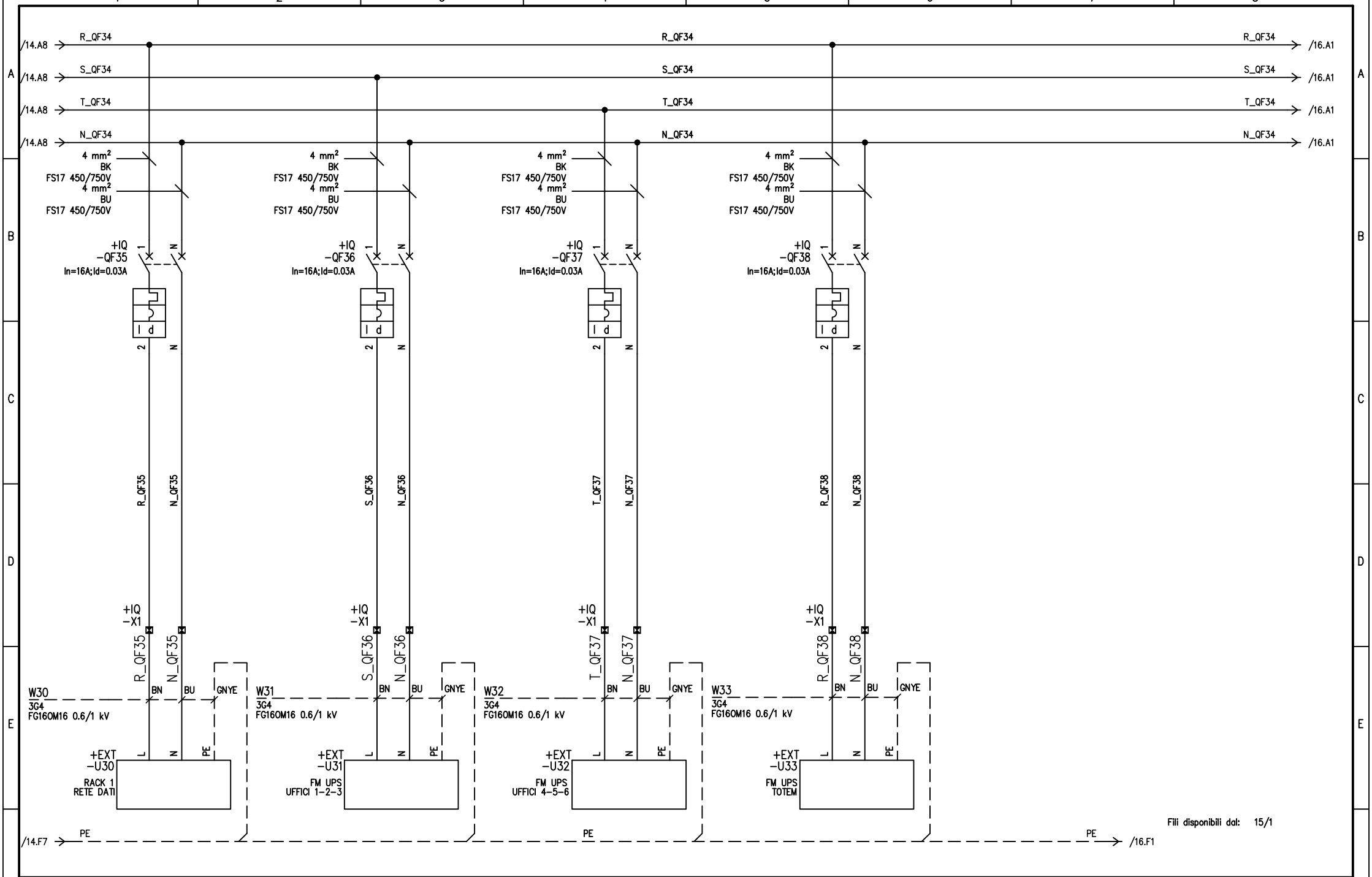

				DATA	10/03/2021			VERDUCCI IMPIANTI S.r.l. Bastia Umbra (PG)	DISTRIBUZIONE MODULARE			
				DISEG.	GIANLUCA B.							
				VISTO	LEONARDO V.					14C21	14C21.DWG	FOGLIO 15 DI 45
REV.	MODIFICA	DATA	FIRMA	APPR.	LEONARDO V.	SOST. IL:	SOST. DA:	ORIGINE:				SEGUE 16

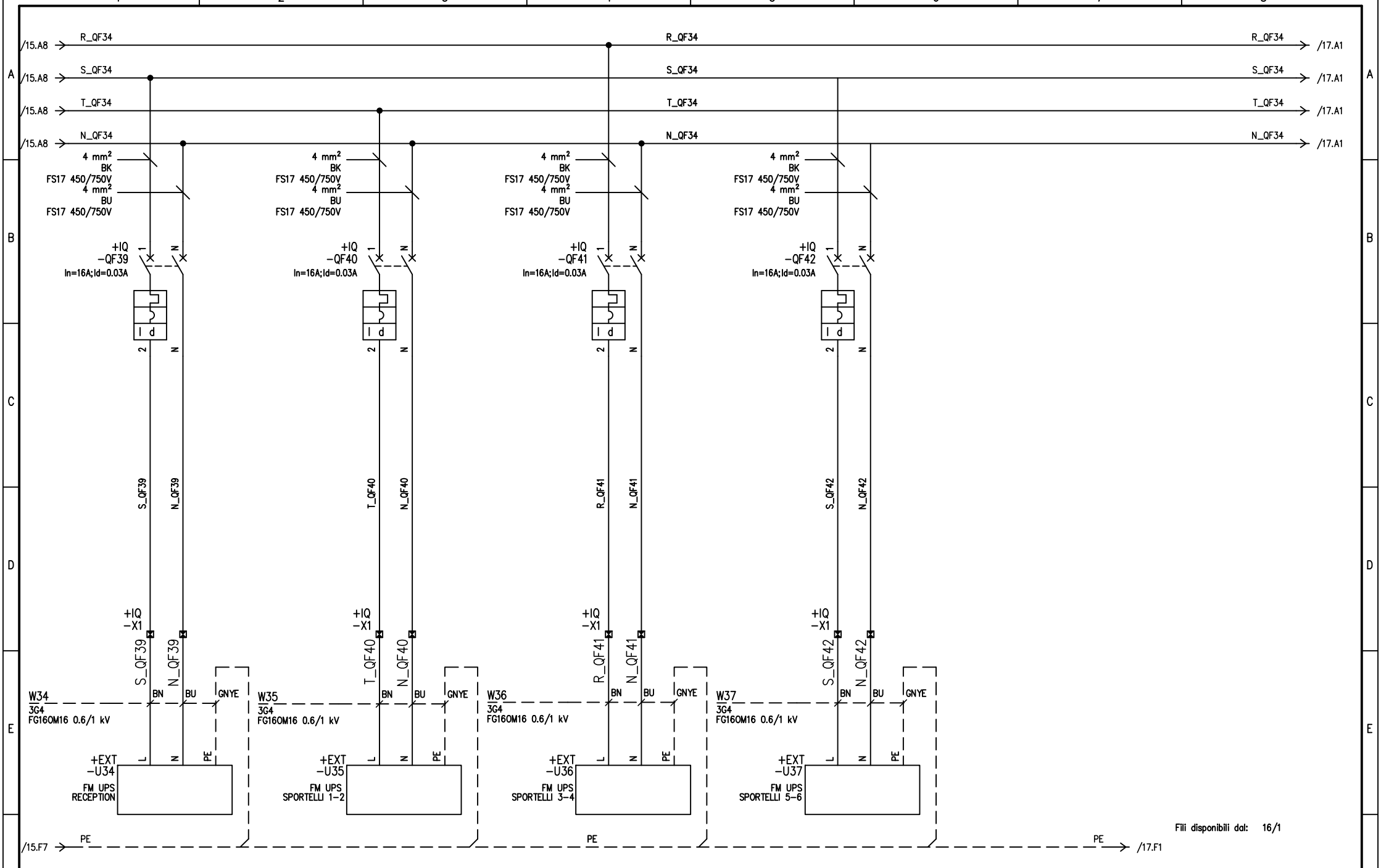

				DATA	10/03/2021			VERDUCCI IMPIANTI S.r.l. Bastia Umbra (PG)	DISTRIBUZIONE MODULARE			
				DISEG.	GIANLUCA B.							
				VISTO	LEONARDO V.					14C21	14C21.DWG	FOGLIO 16 DI 45
REV.	MODIFICA	DATA	FIRMA	APPR.	LEONARDO V.	SOST. IL:	SOST. DA:	ORIGINE:				SEGUE 17

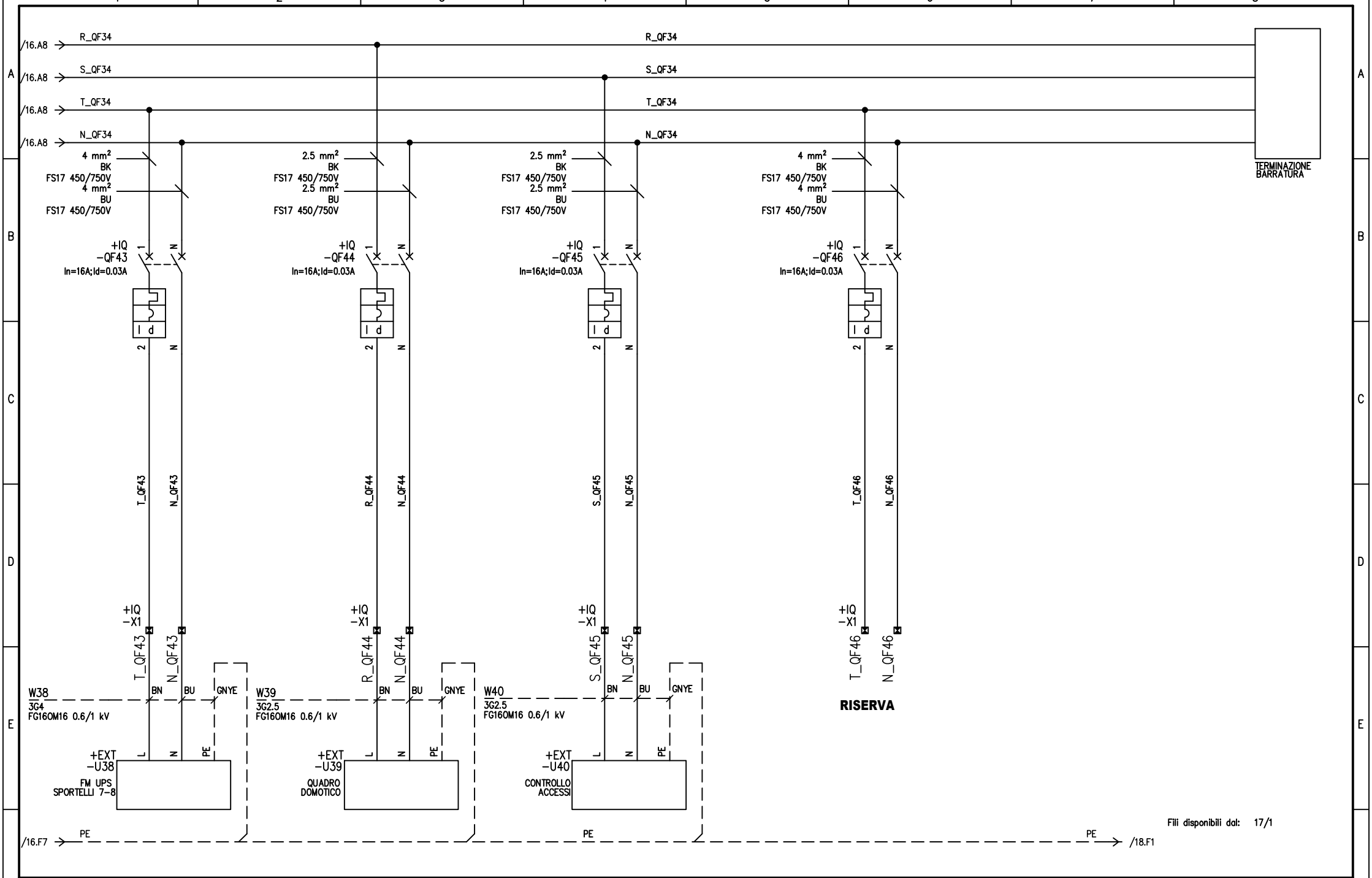

				DATA	10/03/2021			VERDUCCI IMPIANTI S.r.l. Bastia Umbra (PG)	DISTRIBUZIONE MODULARE			
				DISEG.	GIANLUCA B.							
				VISTO	LEONARDO V.					14C21	14C21.DWG	FOGLIO 17 DI 45
REV.	MODIFICA	DATA	FIRMA	APPR.	LEONARDO V.	SOST. IL:	SOST. DA:	ORIGINE:				SEGUE 18

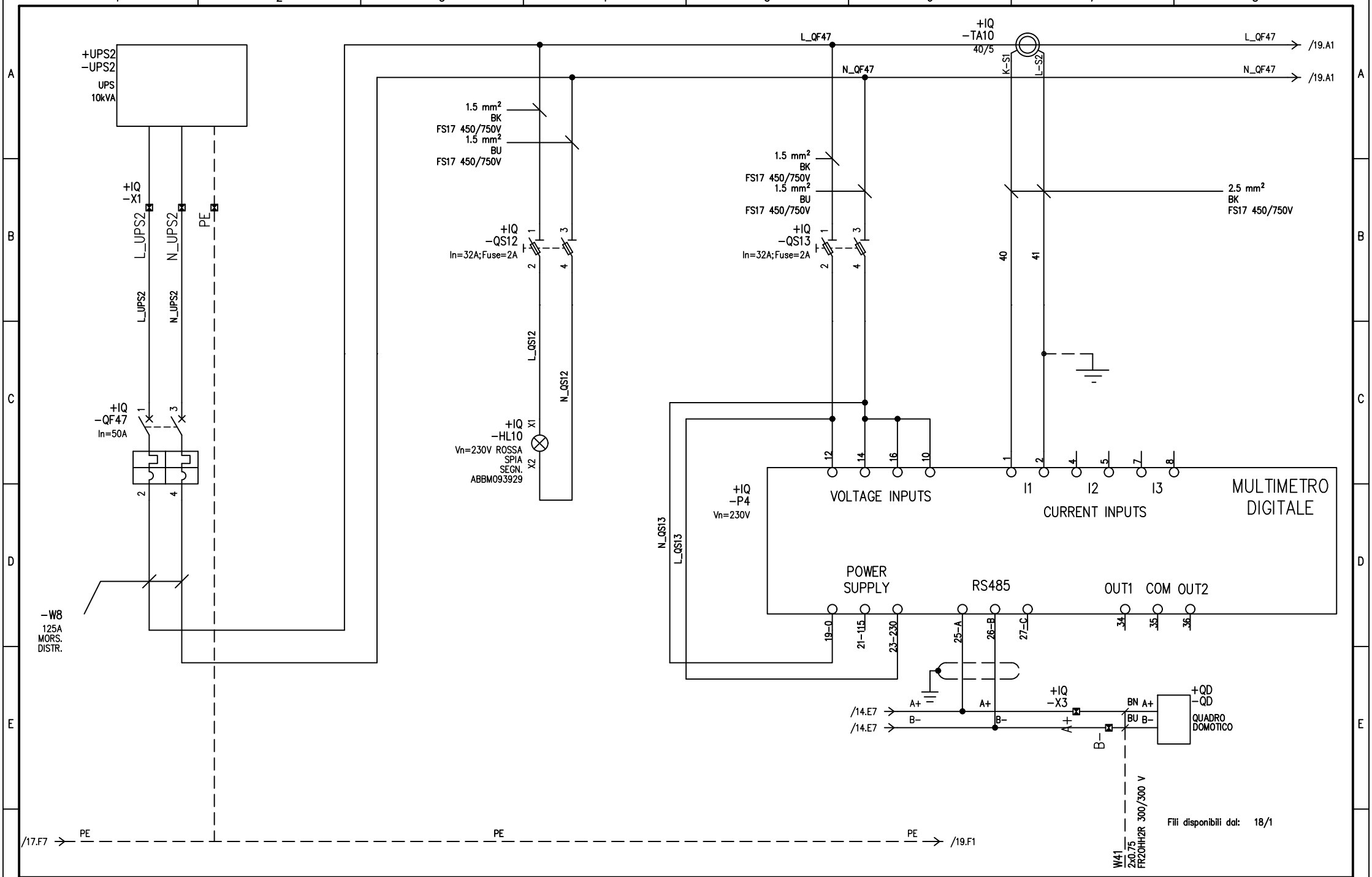

				DATA	10/03/2021			VERDUCCI IMPIANTI S.r.l. Bastia Umbra (PG)	DISTRIBUZIONE MODULARE			
				DISEG.	GIANLUCA B.							
				VISTO	LEONARDO V.					14C21	14C21.DWG	FOGLIO 18 DI 45
REV.	MODIFICA	DATA	FIRMA	APPR.	LEONARDO V.	SOST. IL:	SOST. DA:	ORIGINE:				SEGUE 19

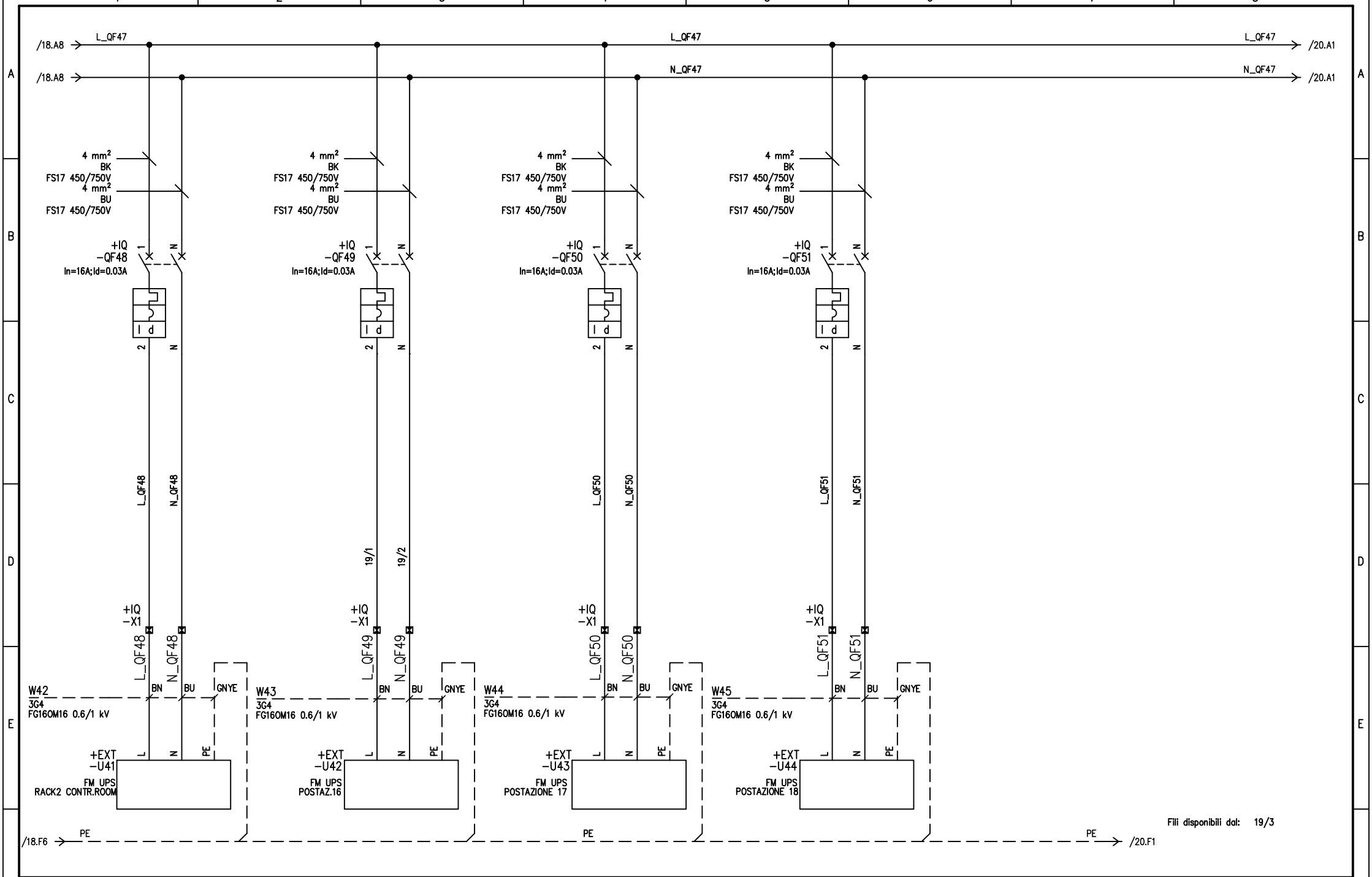

				DATA	10/03/2021			VERDUCCI IMPIANTI S.r.l. Bastia Umbra (PG)	DISTRIBUZIONE MODULARE			
				DISEG.	GIANLUCA B.							
				VISTO	LEONARDO V.					14C21	14C21.DWG	FOGLIO 19 DI 45
REV.	MODIFICA	DATA	FIRMA	APPR.	LEONARDO V.	SOST. IL:	SOST. DA:	ORIGINE:				SEGUE 20

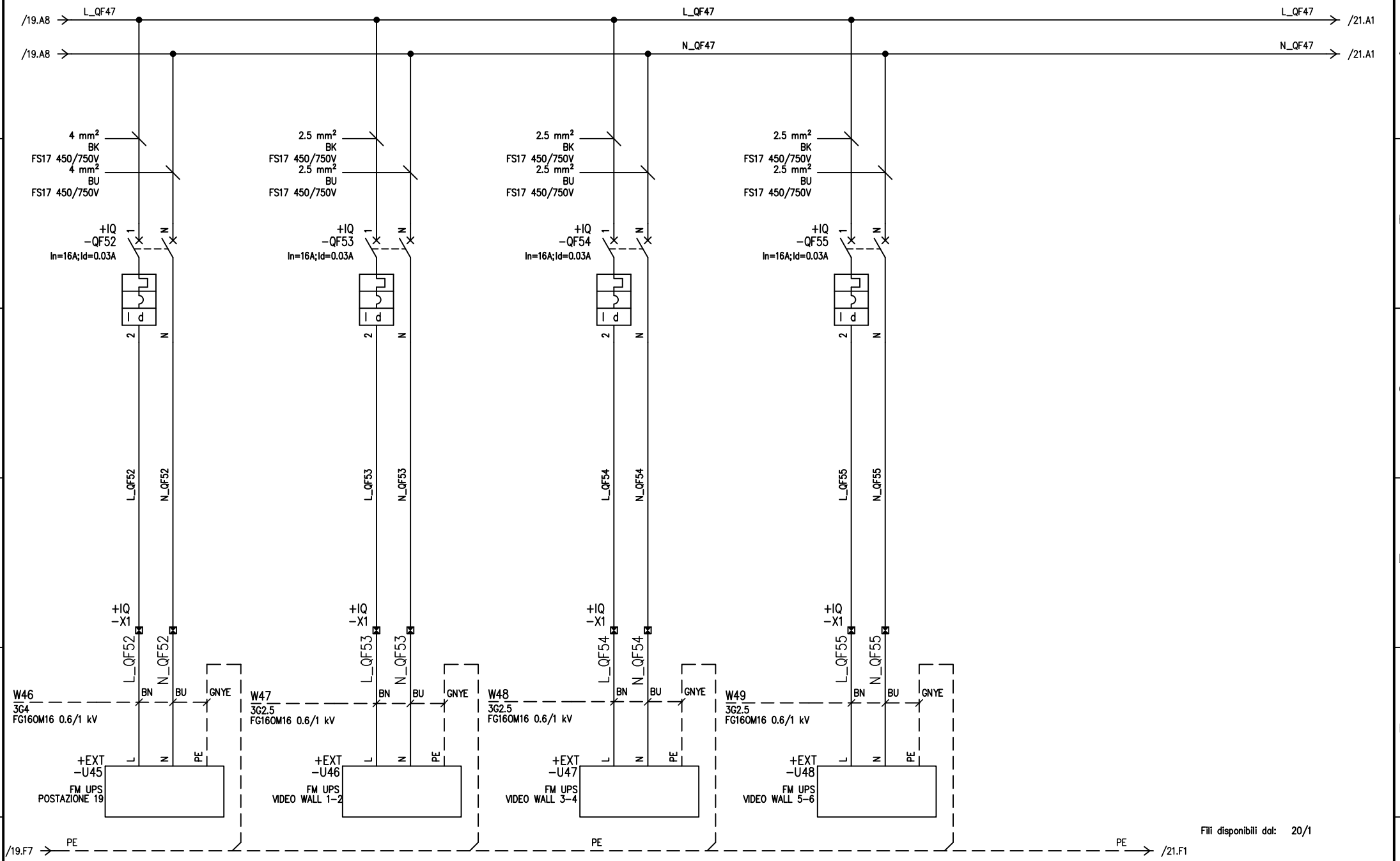

				DATA	10/03/2021			VERDUCCI IMPIANTI S.r.l. Bastia Umbra (PG)	DISTRIBUZIONE MODULARE			
				DISEG.	GIANLUCA B.							
				VISTO	LEONARDO V.					14C21	14C21.DWG	FOGLIO 20 DI 45
REV.	MODIFICA	DATA	FIRMA	APPR.	LEONARDO V.	SOST. IL:	SOST. DA:	ORIGINE:				SEGUE 21

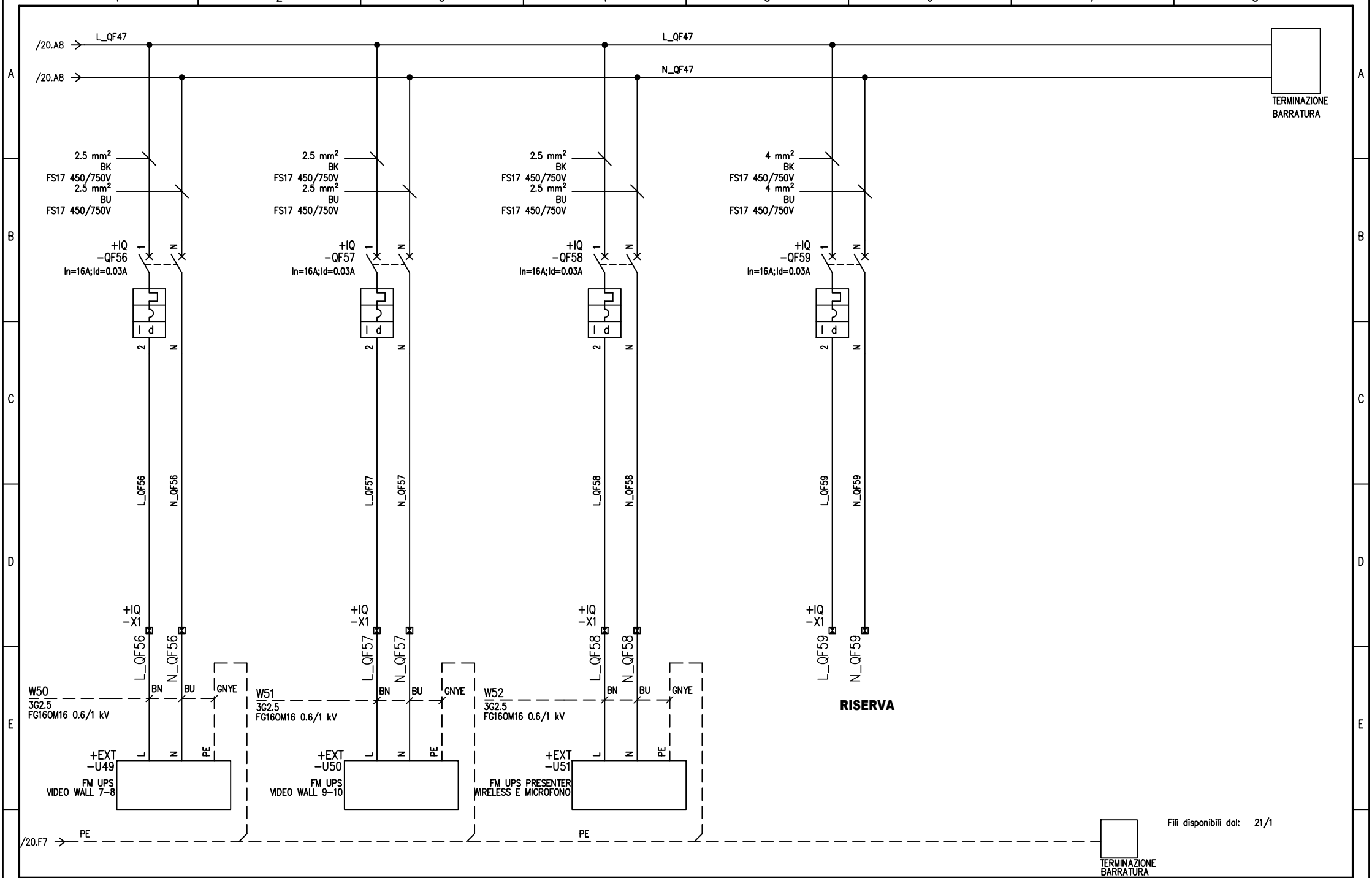

				DATA	10/03/2021			VERDUCCI IMPIANTI S.r.l. Bastia Umbra (PG)	DISTRIBUZIONE MODULARE			
				DISEG.	GIANLUCA B.							
				VISTO	LEONARDO V.					14C21	14C21.DWG	FOGLIO 21 DI 45
REV.	MODIFICA	DATA	FIRMA	APPR.	LEONARDO V.	SOST. IL:	SOST. DA:	ORIGINE:				SEGUE 22

+IQ
-X1
MORSETTI DI POTENZA

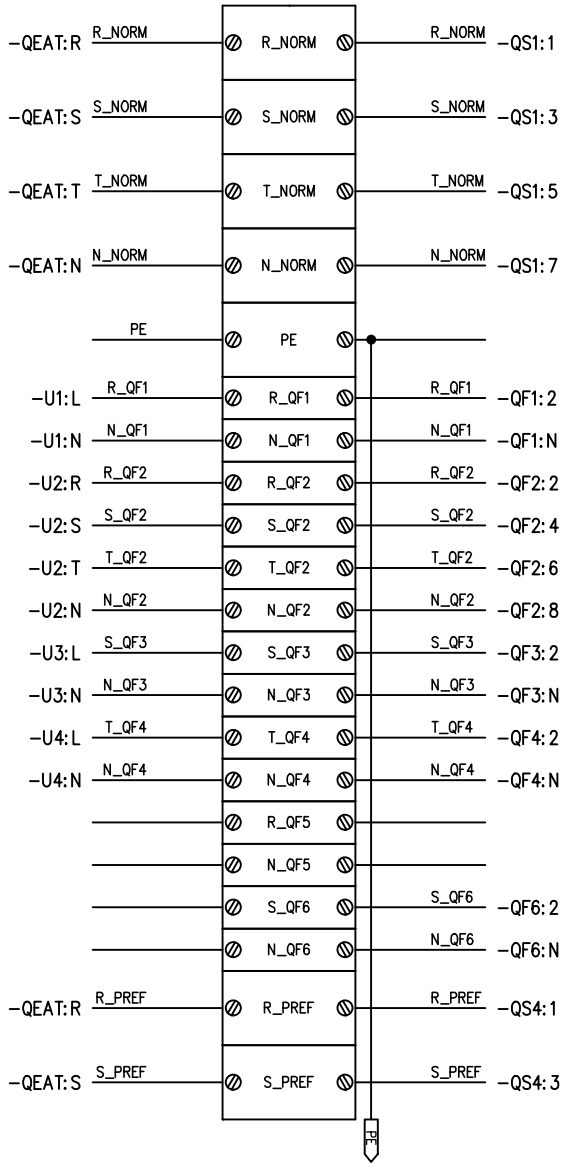

				DATA	10/03/2021			VERDUCCI IMPIANTI S.r.l. Bastia Umbra (PG)	Morsettiera -X1 +IQ			
				DISEG.	GIANLUCA B.							
				VISTO	LEONARDO V.					14C21	14C21.DWG	FOGLIO 22 DI 45
REV.	MODIFICA	DATA	FIRMA	APPR.	LEONARDO V.	SOST. IL:	SOST. DA:	ORIGINE:				SEGUE 23

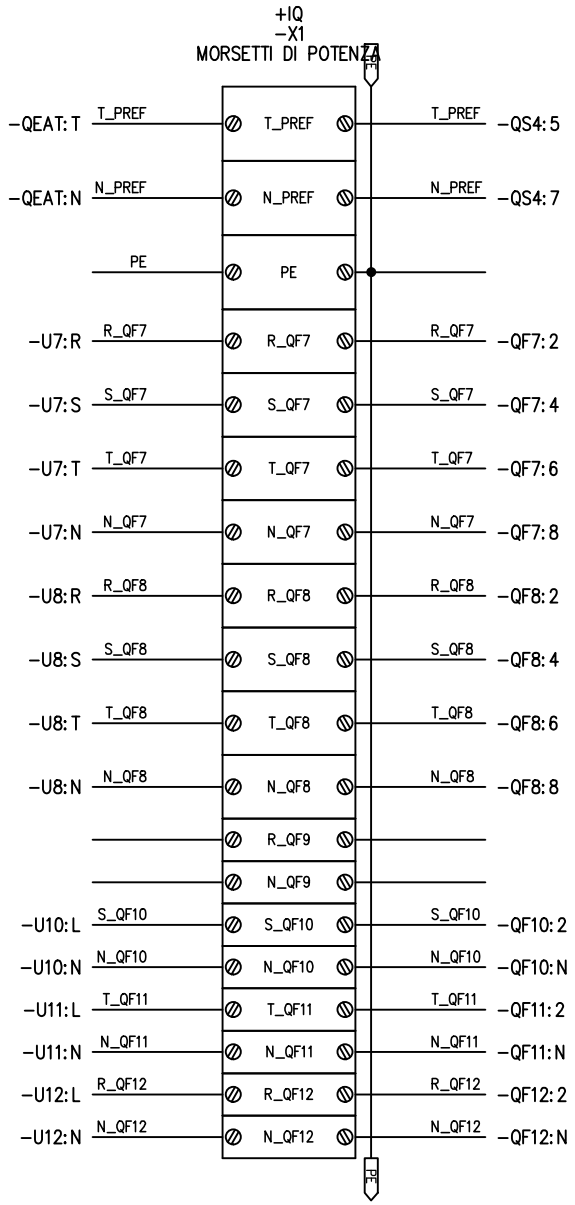

				DATA	10/03/2021			VERDUCCI IMPIANTI S.r.l. Bastia Umbra (PG)	Morsettiera -X1 +IQ			
				DISEG.	GIANLUCA B.							
				VISTO	LEONARDO V.					14C21	14C21.DWG	FOGLIO 23 DI 45
REV.	MODIFICA	DATA	FIRMA	APPR.	LEONARDO V.	SOST. IL:	SOST. DA:	ORIGINE:				SEGUE 24

+IQ
-X1
MORSETTI DI POTENZA

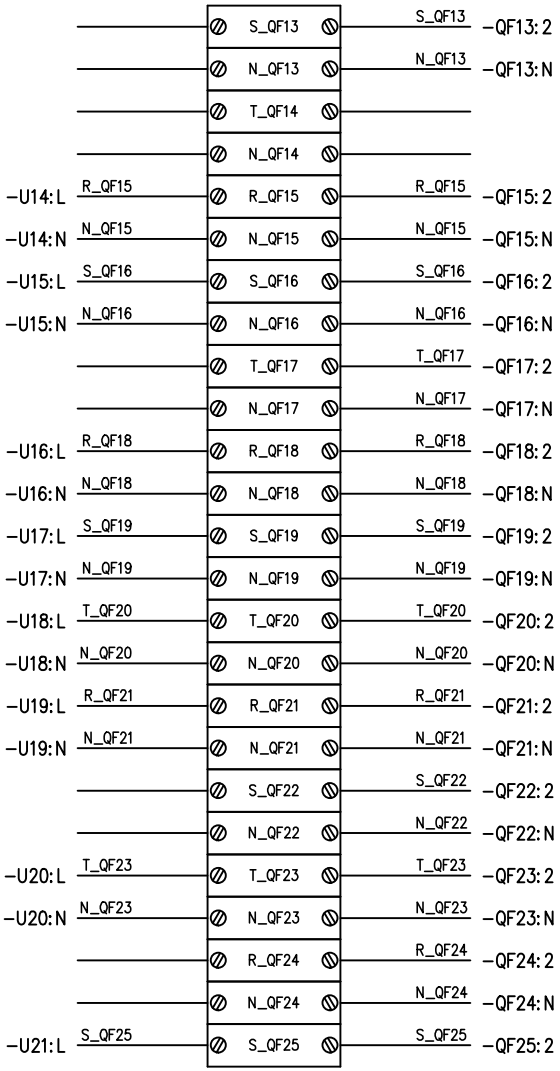

				DATA	10/03/2021			VERDUCCI IMPIANTI S.r.l. Bastia Umbra (PG)	Morsettiera -X1 +IQ			
				DISEG.	GIANLUCA B.							
				VISTO	LEONARDO V.					14C21	14C21.DWG	FOGLIO 24 DI 45
REV.	MODIFICA	DATA	FIRMA	APPR.	LEONARDO V.	SOST. IL:	SOST. DA:	ORIGINE:				SEGUE 25

+IQ
-X1
MORSETTI DI POTENZA

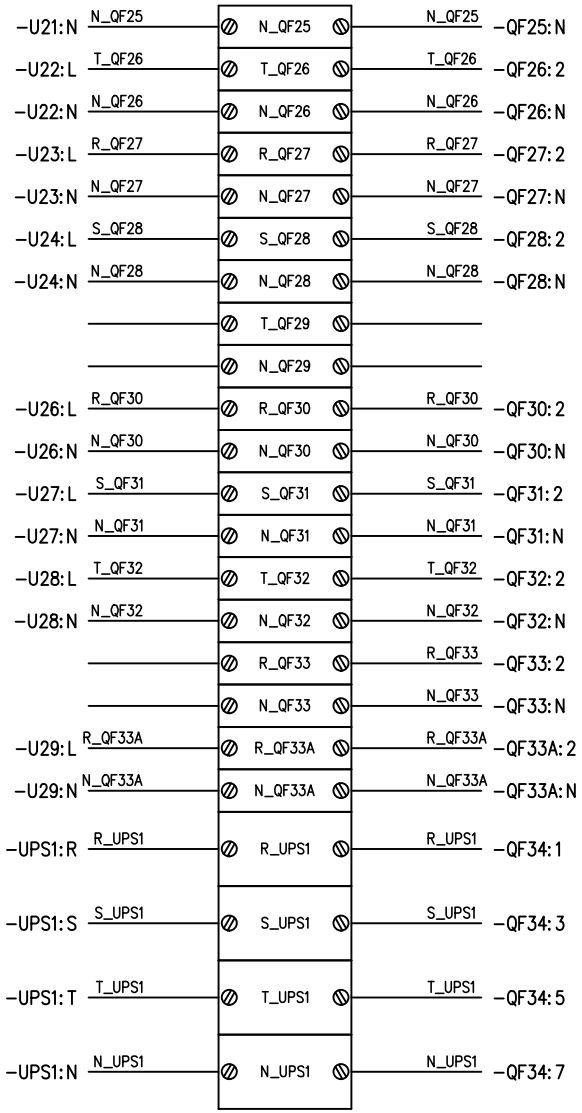

				DATA	10/03/2021			VERDUCCI IMPIANTI S.r.l. Bastia Umbra (PG)	Morsettiera -X1 +IQ			
				DISEG.	GIANLUCA B.							
				VISTO	LEONARDO V.					14C21	14C21.DWG	FOGLIO 25 DI 45
REV.	MODIFICA	DATA	FIRMA	APPR.	LEONARDO V.	SOST. IL:	SOST. DA:	ORIGINE:				SEGUE 26

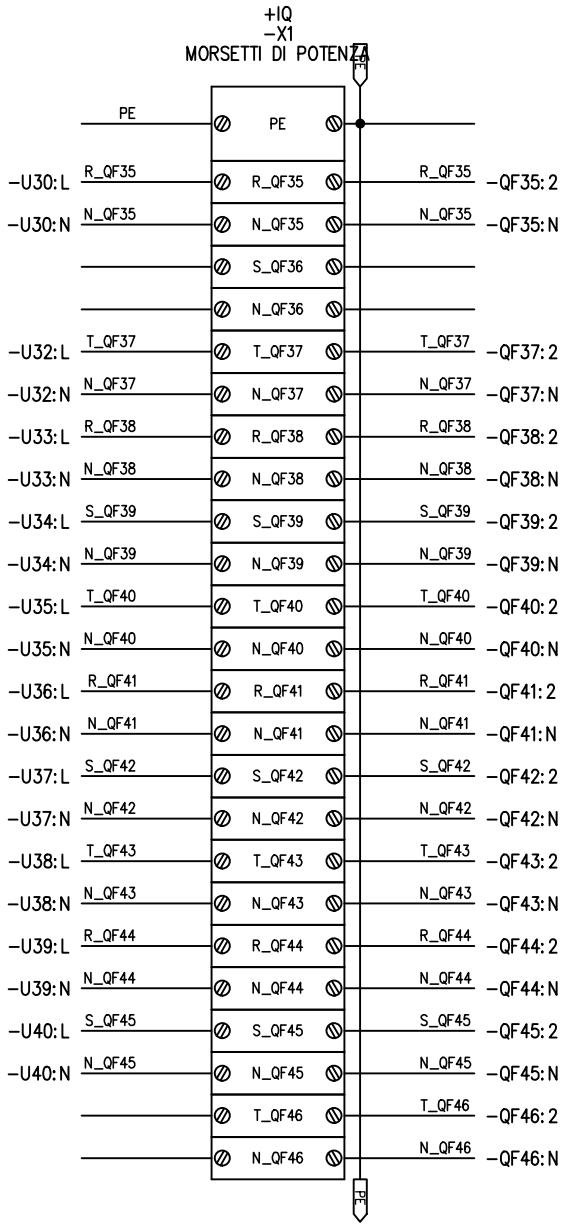

				DATA	10/03/2021			VERDUCCI IMPIANTI S.r.l. Bastia Umbra (PG)	Morsettiera -X1 +IQ			
				DISEG.	GIANLUCA B.							
				VISTO	LEONARDO V.					14C21	14C21.DWG	FOGLIO 26 DI 45
REV.	MODIFICA	DATA	FIRMA	APPR.	LEONARDO V.	SOST. IL:	SOST. DA:	ORIGINE:				SEGUE 27

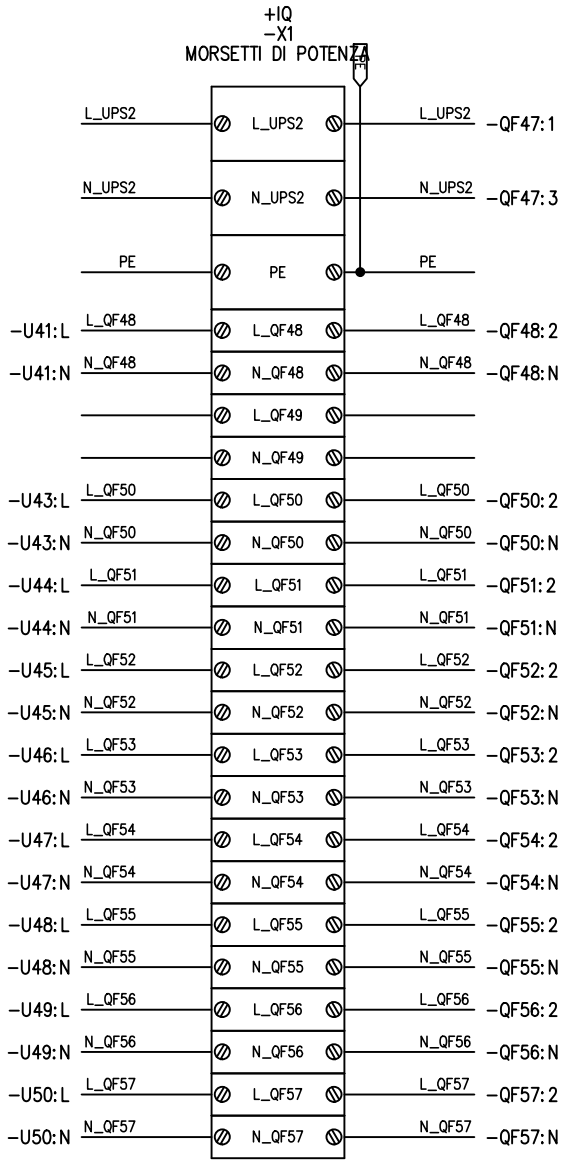

				DATA	10/03/2021			VERDUCCI IMPIANTI S.r.l. Bastia Umbra (PG)	Morsettiera -X1 +IQ			
				DISEG.	GIANLUCA B.							
				VISTO	LEONARDO V.					14C21	14C21.DWG	FOGLIO 27 DI 45
REV.	MODIFICA	DATA	FIRMA	APPR.	LEONARDO V.	SOST. IL:	SOST. DA:	ORIGINE:				SEGUE 28

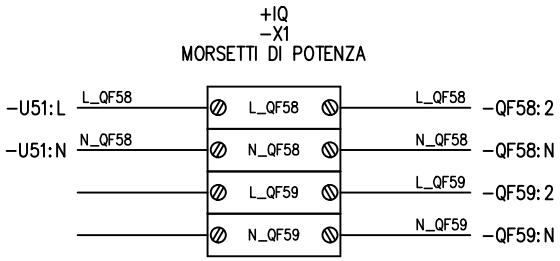

				DATA	10/03/2021			VERDUCCI IMPIANTI S.r.l. Bastia Umbra (PG)	Morsettiera -X1 +IQ			
				DISEG.	GIANLUCA B.							
				VISTO	LEONARDO V.					14C21	14C21.DWG	FOGLIO 28 DI 45
REV.	MODIFICA	DATA	FIRMA	APPR.	LEONARDO V.	SOST. IL:	SOST. DA:	ORIGINE:				SEGUE 29

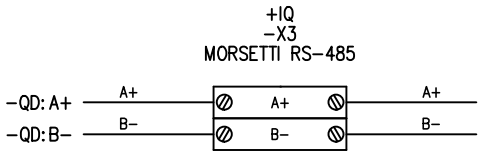

				DATA	10/03/2021			VERDUCCI IMPIANTI S.r.l. Bastia Umbra (PG)	Morsettiera -X3 +IQ			
				DISEG.	GIANLUCA B.							
				VISTO	LEONARDO V.					14C21	14C21.DWG	FOGLIO 29 DI 45
REV.	MODIFICA	DATA	FIRMA	APPR.	LEONARDO V.	SOST. IL:	SOST. DA:	ORIGINE:				SEGUE 30

Sigla		Descrizione	Destinazione	Formazione Designazione	Fili	Dist.	Sch.	Lunghezza	Codice articolo
W01		ALIM.Q.G.SEZ.NORM.	+IQ/+QEAT	5G16 FG16OM16 0.6/1 kV	5/5	01		30 m	CVGCA530
W02		ALIM.MURO D'ACQUA	+EXT/+IQ	3G4 FG16OM16 0.6/1 kV	3/3	01		30 m	CVLTC717
W03		ALIM.F.M.SERVIZI	+EXT/+IQ	5G4 FG16OM16 0.6/1 kV	5/5	01		30 m	CVLTC770
W04		ALIM.FM.NORM.BAGNI	+EXT/+IQ	3G4 FG16OM16 0.6/1 kV	3/3	01		30 m	CVLTC717
W05		ALIM.FM.NORM.POST.16–17–18–19	+EXT/+IQ	3G4 FG16OM16 0.6/1 kV	3/3	01		30 m	CVLTC717
W06		ALIM.QEG SEZ.PREF	+IQ/+QEAT	5G16 FG16OM16 0.6/1 kV	5/5	01		30 m	CVLTC772
W07		ALIM.UPS 10kVA	+EXT/+IQ	5G6 FG16OM16 0.6/1 kV	5/5	01		30 m	CVGCA528
W08		ALIM.UPS 10kVA	+EXT/+IQ	5G6 FG16OM16 0.6/1 kV	5/5	01		30 m	CVGCA528
W09		ALIM.FANCOIL RACK E CONTR.ROOM	+EXT/+IQ	3G4 FG16OM16 0.6/1 kV	3/3	01		30 m	CVLTC717
W10		ALIM.FANCOIL UFFICI	+EXT/+IQ	3G4 FG16OM16 0.6/1 kV	3/3	01		30 m	CVLTC717
W11		ALIM.FANCOIL RECEPTION	+EXT/+IQ	3G4 FG16OM16 0.6/1 kV	3/3	01		30 m	CVLTC717
W12		ALIM.TENDE MOTORIZ.	+EXT/+IQ	3G2.5 FG16OM16 0.6/1 kV	3/3	01		30 m	CVLTC716
W13		ALIM.RECUPERATORE 1	+EXT/+IQ	3G4 FG16OM16 0.6/1 kV	3/3	01		30 m	CVLTC717
W14		ALIM.RECUPERATORE 2	+EXT/+IQ	3G4 FG16OM16 0.6/1 kV	3/3	01		30 m	CVLTC717
W15		ALIM.RECUPERATORE 3	+EXT/+IQ	3G4 FG16OM16 0.6/1 kV	3/3	01		30 m	CVLTC717
W16		ALIM.LUCI UFF.CORRIDOIO	+EXT/+IQ	3G2.5 FG16OM16 0.6/1 kV	3/3	01		30 m	CVLTC716
W17		ALIM.LUCI RACK CONTR.ROOM	+EXT/+IQ	3G2.5 FG16OM16 0.6/1 kV	3/3	01		30 m	CVLTC716
W18		ALIM.LUCI SALA POSTAZ.	+EXT/+IQ	3G2.5 FG16OM16 0.6/1 kV	3/3	01		30 m	CVLTC716

				DATA	10/03/2021		VERDUCCI IMPIANTI S.r.l. Bastia Umbra (PG)	Lista cavi	
				DISEG.	GIANLUCA B.				
				VISTO	LEONARDO V.			14C21	14C21.DWG
REV.	MODIFICA	DATA	FIRMA	APPR.	LEONARDO V.	SOST. IL:	SOST. DA:	ORIGINE:	

FOGLIO 30 DI 45
SEGUE 31

Sigla		Descrizione	Destinazione	Formazione Designazione	Fili	Dist.	Sch.	Lunghezza	Codice articolo
W19		ALIM.LUCI BAGNI	+EXT/+IQ	3G2.5 FG16OM16 0.6/1 kV	3/3	01		30 m	CVLTC716
W20		ALIM.LUCI EMERGENZA	+EXT/+IQ	3G2.5 FG16OM16 0.6/1 kV	3/3	01		30 m	CVLTC716
W21		ALIM.FM UFFICI 1-2-3	+EXT/+IQ	3G4 FG16OM16 0.6/1 kV	3/3	01		30 m	CVLTC717
W22		ALIM.FM UFFICI 4-5-6	+EXT/+IQ	3G4 FG16OM16 0.6/1 kV	3/3	01		30 m	CVLTC717
W23		ALIM.FM PREFER.DI SERVIZIO	+EXT/+IQ	3G4 FG16OM16 0.6/1 kV	3/3	01		30 m	CVLTC717
W24		ALIM.FM SPORTELLI UTENTI 1-2	+EXT/+IQ	3G4 FG16OM16 0.6/1 kV	3/3	01		30 m	CVLTC717
W25		ALIM.FM SPORTELLI UTENTI 3-4	+EXT/+IQ	3G4 FG16OM16 0.6/1 kV	3/3	01		30 m	CVLTC717
W26		ALIM.FM SPORTELLI UTENTI 5-6	+EXT/+IQ	3G4 FG16OM16 0.6/1 kV	3/3	01		30 m	CVLTC717
W27		ALIM.FM SPORTELLI UTENTI 7-8	+EXT/+IQ	3G4 FG16OM16 0.6/1 kV	3/3	01		30 m	CVLTC717
W28		ALIM.ALLARME	+EXT/+IQ	3G2.5 FG16OM16 0.6/1 kV	3/3	01		30 m	CVLTC716
W29		ALIM.SEZ DA UPS 1	+IQ/+UPS1	5G6 FG16OM16 0.6/1 kV	5/5	01		30 m	CVPIR2346
W30		ALIM.RACK1 RETE DATI	+EXT/+IQ	3G4 FG16OM16 0.6/1 kV	3/3	01		30 m	CVLTC717
W31		ALIM.FM UFFICI 1-2-3	+EXT/+IQ	3G4 FG16OM16 0.6/1 kV	3/3	01		30 m	CVLTC717
W32		ALIM.FM UFFICI 4-5-6	+EXT/+IQ	3G4 FG16OM16 0.6/1 kV	3/3	01		30 m	CVLTC717
W33		ALIM.FM TOTEM	+EXT/+IQ	3G4 FG16OM16 0.6/1 kV	3/3	01		30 m	CVLTC717
W34		ALIM.FM RECEPTION	+EXT/+IQ	3G4 FG16OM16 0.6/1 kV	3/3	01		30 m	CVLTC717
W35		ALIM.FM SPORTELLI 1-2	+EXT/+IQ	3G4 FG16OM16 0.6/1 kV	3/3	01		30 m	CVLTC717
W36		ALIM.FM SPORTELLI 3-4	+EXT/+IQ	3G4 FG16OM16 0.6/1 kV	3/3	01		30 m	CVLTC717

				DATA	10/03/2021		VERDUCCI IMPIANTI S.r.l. Bastia Umbra (PG)	Lista cavi	
				DISEG.	GIANLUCA B.				
				VISTO	LEONARDO V.			14C21	14C21.DWG
REV.	MODIFICA	DATA	FIRMA	APPR.	LEONARDO V.	SOST. IL:	SOST. DA:	ORIGINE:	

FOGLIO 31 DI 45
SEGUE 32

Sigla		Descrizione	Destinazione	Formazione Designazione	Fili	Dist.	Sch.	Lunghezza	Codice articolo
W37		ALIM.FM SPORTELLI 5-6	+EXT/+IQ	3G4 FG16OM16 0.6/1 kV	3/3	01		30 m	CVLTC717
W38		ALIM.FM SPORTELLI 7-8	+EXT/+IQ	3G4 FG16OM16 0.6/1 kV	3/3	01		30 m	CVLTC717
W39		ALIM.QUADRO DOMOTICO	+EXT/+IQ	3G2.5 FG16OM16 0.6/1 kV	3/3	01		30 m	CVLTC716
W40		ALIM.CONTROLLO ACCESSI	+EXT/+IQ	3G2.5 FG16OM16 0.6/1 kV	3/3	01		30 m	CVLTC716
W41		RS-485 A QUADRO DOMOTICO	+IQ/+QD	2x0.75 FR2OHH2R 300/300 V	2/2			10 m	CV174
W42		ALIM.FM UPS RACK 2 CONTR.ROOM	+EXT/+IQ	3G4 FG16OM16 0.6/1 kV	3/3	01		30 m	CVLTC717
W43		ALIM.FM UPS POSTAZIONE 16	+EXT/+IQ	3G4 FG16OM16 0.6/1 kV	3/3	01		30 m	CVLTC717
W44		ALIM.FM UPS POSTAZIONE 17	+EXT/+IQ	3G4 FG16OM16 0.6/1 kV	3/3	01		30 m	CVLTC717
W45		ALIM.FM UPS POSTAZIONE 18	+EXT/+IQ	3G4 FG16OM16 0.6/1 kV	3/3	01		30 m	CVLTC717
W46		ALIM.FM UPS POSTAZIONE 19	+EXT/+IQ	3G4 FG16OM16 0.6/1 kV	3/3	01		30 m	CVLTC717
W47		ALIM.VIDEO WALL 1-2	+EXT/+IQ	3G2.5 FG16OM16 0.6/1 kV	3/3	01		30 m	CVLTC716
W48		ALIM.VIDEO WALL 3-4	+EXT/+IQ	3G2.5 FG16OM16 0.6/1 kV	3/3	01		30 m	CVLTC716
W49		ALIM.VIDEO WALL 5-6	+EXT/+IQ	3G2.5 FG16OM16 0.6/1 kV	3/3	01		30 m	CVLTC716
W50		ALIM.VIDEO WALL 7-8	+EXT/+IQ	3G2.5 FG16OM16 0.6/1 kV	3/3	01		30 m	CVLTC716
W51		ALIM.VIDEO WALL 9-10	+EXT/+IQ	3G2.5 FG16OM16 0.6/1 kV	3/3	01		30 m	CVLTC716
W52		ALIM.PRESENT.WIRELESS E MICR.	+EXT/+IQ	3G2.5 FG16OM16 0.6/1 kV	3/3	01		30 m	CVLTC716

REV.	MODIFICA	DATA	FIRMA					
				DATA	10/03/2021			
				DISEG.	GIANLUCA B.			
				VISTO	LEONARDO V.			
				APPR.	LEONARDO V.	SOST. IL:	SOST. DA:	ORIGINE:

VERDUCCI IMPIANTI S.r.l.
Bastia Umbra (PG)

Lista cavi

14C21

14C21.DWG

FOGLIO 32 DI 45
SEGUE 33

QUADRO – BOARD				IMPIANTO ESTERNO EXTERNAL WIRING					DESTINAZIONE LOCATION			
RIF.DIS.N. DWG.N. PG. / POS.–ITEM	CONDUTTORI CONDUCTORS SEZIONE SECTION mm²	CONDUTTORI CONDUCTORS IDENTIFIC. CONDUTTORE SINGLE CONDUCTOR	MORSETTI TERMINAL BLOCKS SIGLA ITEM	CAVI ESTERNI EXTERNAL CABLES IDENTIFIC. SU CAVO SINGLE IN CABLE	N.CAVO – Nr.CABLE / N.CONDUTTORI x SEZ. Nr.CONDUCTORS x SECT.	LUNGHEZZA LENGHT m.	LIV. DISTURBO NOISE LEVEL	IDENTIFIC. SU CAVO SINGLE IN CABLE	COLLEG. ESTERNI EXTERNAL LAYOUT IDENTIFIC. CONDUTTORE SINGLE CONDUCTOR	MORSETTI ESTERNI EXTERNAL TERM. BLOCK	SIGLA ITEM	DESCRIZIONE DESCRIPTION
/2.B1	10	S_NORM	–X1:S_NORM	BN	W01 ALIM.Q.G.SEZ.NORM. 5G16 FG16OM16 0.6/1 kV	30 m	01	BN	S_NORM		–QEAT:S	QUADRO AREA
/2.B1	10	R_NORM	–X1:R_NORM	BK				BK	R_NORM		–QEAT:R	QUADRO AREA
/2.B2	10	T_NORM	–X1:T_NORM	GY				GY	T_NORM		–QEAT:T	QUADRO AREA
/2.B2	10	N_NORM	–X1:N_NORM	BU				BU	N_NORM		–QEAT:N	QUADRO AREA
/2.B2	10	PE	–X1:PE	GNYE				GNYE	PE		–QEAT:PE	QUADRO AREA
/3.E1	2.5	R_QF1	–U1:L	BN	W02 ALIM.MURO D'ACQUA 3G4 FG16OM16 0.6/1 kV	30 m	01	BN	R_QF1		–X1:R_QF1	
/3.E1	2.5	N_QF1	–U1:N	BU				BU	N_QF1		–X1:N_QF1	
/3.E1	1.5	PE	–U1:PE	GNYE				GNYE	PE		–X1:PE	
/3.E2	4	S_QF2	–U2:S	BN	W03 ALIM.F.M.SERVIZI 5G4 FG16OM16 0.6/1 kV	30 m	01	BN	S_QF2		–X1:S_QF2	
/3.E2	4	R_QF2	–U2:R	BK				BK	R_QF2		–X1:R_QF2	
/3.E2	4	T_QF2	–U2:T	GY				GY	T_QF2		–X1:T_QF2	
/3.E2	4	N_QF2	–U2:N	BU				BU	N_QF2		–X1:N_QF2	
/3.E2	1.5	PE	–U2:PE	GNYE				GNYE	PE		–X1:PE	
/3.E6	4	T_QF4	–U4:L	BN	W04 ALIM.FM.NORM.BAGNI 3G4 FG16OM16 0.6/1 kV	30 m	01	BN	T_QF4		–X1:T_QF4	
/3.E6	4	N_QF4	–U4:N	BU				BU	N_QF4		–X1:N_QF4	
/3.E6	4	PE	–U4:PE	GNYE				GNYE	PE		–X1:PE	
/4.E1	4	4/1	–U5:L	BN	W05 ALIM.FM.NORM.POST.16–17–18–19 3G4 FG16OM16 0.6/1 kV	30 m	01	BN	4/1		–QF5:2	INTERRUTTORE
/4.E1	4	4/2	–U5:N	BU				BU	4/2		–QF5:N	INTERRUTTORE
/4.E1	4	PE	–U5:PE	GNYE				GNYE	PE		–X1:PE	
/5.B1	10	S_PREF	–X1:S_PREF	BN	W06 ALIM.QEG SEZ.PREF 5G16 FG16OM16 0.6/1 kV	30 m	01	BN	S_PREF		–QEAT:S	QUADRO AREA
/5.B1	10	R_PREF	–X1:R_PREF	BK				BK	R_PREF		–QEAT:R	QUADRO AREA
/5.B2	10	T_PREF	–X1:T_PREF	GY				GY	T_PREF		–QEAT:T	QUADRO AREA
/5.B2	10	N_PREF	–X1:N_PREF	BU				BU	N_PREF		–QEAT:N	QUADRO AREA
/5.B2	10	PE	–X1:PE	GNYE				GNYE	PE		–QEAT:PE	QUADRO AREA
/6.E1	6	S_QF7	–U7:S	BN	W07 ALIM.UPS 10kVA 5G6 FG16OM16 0.6/1 kV	30 m	01	BN	S_QF7		–X1:S_QF7	
/6.E1	6	R_QF7	–U7:R	BK				BK	R_QF7		–X1:R_QF7	
/6.E1	6	T_QF7	–U7:T	GY				GY	T_QF7		–X1:T_QF7	
/6.E1	6	N_QF7	–U7:N	BU				BU	N_QF7		–X1:N_QF7	
/6.E1	4	PE	–U7:PE	GNYE				GNYE	PE		–X1:PE	

SEZIONE CONDUTTORI IN CONDUCTORS SECTION ARE IN mm²

ESEGUIRE IL COLLEGAMENTO DI TERRA !!!
CONNECT TO GROUND !!!

				DATA	10/03/2021			VERDUCCI IMPIANTI S.r.l. Bastia Umbra (PG)	Foglio di posa cavi		
				DISEG.	GIANLUCA B.						
				VISTO	LEONARDO V.				14C21	14C21.DWG	FOGLIO 33 DI 45
REV.	MODIFICA	DATA	FIRMA	APPR.	LEONARDO V.	SOST. IL:	SOST. DA:	ORIGINE:			SEGUE 34

QUADRO – BOARD				IMPIANTO ESTERNO EXTERNAL WIRING					DESTINAZIONE LOCATION			
RIF.DIS.N. DWG.N.	CONDUTTORI CONDUCTORS		MORSETTI TERMINAL BLOCKS	CAVI ESTERNI EXTERNAL CABLES					COLLEG. ESTERNI EXTERNAL LAYOUT			
PG. / POS.–ITEM	SEZIONE SECTION mm²	IDENTIFIC. CONDUTTORE SINGLE CONDUCTOR	SIGLA ITEM	IDENTIFIC. SU CAVO SINGLE IN CABLE	N.CAVO – Nr.CABLE / N.CONDUTTORI x SEZ. Nr.CONDUCTORS x SECT.	LUNGHEZZA LENGHT m.	LIV. DISTURBO NOISE LEVEL	IDENTIFIC. SU CAVO SINGLE IN CABLE	IDENTIFIC. CONDUTTORE SINGLE CONDUCTOR	MORSETTI ESTERNI EXTERNAL TERM. BLOCK	SIGLA ITEM	DESCRIZIONE DESCRIPTION
/6.E3	6	S_QF8	–U8:S	BN				BN	S_QF8		–X1:S_QF8	
/6.E3	6	R_QF8	–U8:R	BK	W08 ALIM.UPS 10kVA	30 m	01	BK	R_QF8		–X1:R_QF8	
/6.E3	6	T_QF8	–U8:T	GY	5G6 FG16OM16 0.6/1 kV			GY	T_QF8		–X1:T_QF8	
/6.E3	6	N_QF8	–U8:N	BU				BU	N_QF8		–X1:N_QF8	
/6.E3	4	PE	–U8:PE	GNYE				GNYE	PE		–X1:PE	
/7.E1	4	7/1	–U9:L	BN				BN	7/1		–QF9:2	INTERRUTTORE
/7.E1	4	7/2	–U9:N	BU	W09 ALIM.FANCOIL RACK E CONTR.ROOM	30 m	01	BU	7/2		–QF9:N	INTERRUTTORE
/7.E1	4	PE	–U9:PE	GNYE	3G4 FG16OM16 0.6/1 kV			GNYE	PE		–X1:PE	
/7.E2	4	S_QF10	–U10:L	BN				BN	S_QF10		–X1:S_QF10	
/7.E2	4	N_QF10	–U10:N	BU	W10 ALIM.FANCOIL UFFICI	30 m	01	BU	N_QF10		–X1:N_QF10	
/7.E2	4	PE	–U10:PE	GNYE	3G4 FG16OM16 0.6/1 kV			GNYE	PE		–X1:PE	
/7.E4	4	T_QF11	–U11:L	BN				BN	T_QF11		–X1:T_QF11	
/7.E4	4	N_QF11	–U11:N	BU	W11 ALIM.FANCOIL RECEPTION	30 m	01	BU	N_QF11		–X1:N_QF11	
/7.E4	4	PE	–U11:PE	GNYE	3G4 FG16OM16 0.6/1 kV			GNYE	PE		–X1:PE	
/7.E5	2.5	R_QF12	–U12:L	BN				BN	R_QF12		–X1:R_QF12	
/7.E5	2.5	N_QF12	–U12:N	BU	W12 ALIM.TENDE MOTORIZ.	30 m	01	BU	N_QF12		–X1:N_QF12	
/7.E5	1.5	PE	–U12:PE	GNYE	3G2.5 FG16OM16 0.6/1 kV			GNYE	PE		–X1:PE	
/8.E1	4	8/1	–U13:L	BN				BN	8/1		–QF14:2	INTERRUTTORE
/8.E1	4	8/2	–U13:N	BU	W13 ALIM.RECUPERATORE 1	30 m	01	BU	8/2		–QF14:N	INTERRUTTORE
/8.E1	4	PE	–U13:PE	GNYE	3G4 FG16OM16 0.6/1 kV			GNYE	PE		–X1:PE	
/8.E2	4	R_QF15	–U14:L	BN				BN	R_QF15		–X1:R_QF15	
/8.E2	4	N_QF15	–U14:N	BU	W14 ALIM.RECUPERATORE 2	30 m	01	BU	N_QF15		–X1:N_QF15	
/8.E2	4	PE	–U14:PE	GNYE	3G4 FG16OM16 0.6/1 kV			GNYE	PE		–X1:PE	
/8.E4	4	S_QF16	–U15:L	BN				BN	S_QF16		–X1:S_QF16	
/8.E4	4	N_QF16	–U15:N	BU	W15 ALIM.RECUPERATORE 3	30 m	01	BU	N_QF16		–X1:N_QF16	
/8.E4	4	PE	–U15:PE	GNYE	3G4 FG16OM16 0.6/1 kV			GNYE	PE		–X1:PE	
/9.E5	2.5	R_QF18	–U16:L	BN				BN	R_QF18		–X1:R_QF18	
/9.E5	2.5	N_QF18	–U16:N	BU	W16 ALIM.LUCI UFF.CORRIDOIO	30 m	01	BU	N_QF18		–X1:N_QF18	
/9.E5	1.5	PE	–U16:PE	GNYE	3G2.5 FG16OM16 0.6/1 kV			GNYE	PE		–X1:PE	

SEZIONE CONDUTTORI IN CONDUCTORS SECTION ARE IN mm²

ESEGUIRE IL COLLEGAMENTO DI TERRA !!!
CONNECT TO GROUND !!!

				DATA	10/03/2021			VERDUCCI IMPIANTI S.r.l. Bastia Umbra (PG)	Foglio di posa cavi		
				DISEG.	GIANLUCA B.						
				VISTO	LEONARDO V.				14C21	14C21.DWG	FOGLIO 34 DI 45
REV.	MODIFICA	DATA	FIRMA	APPR.	LEONARDO V.	SOST. IL:	SOST. DA:	ORIGINE:			SEGUE 35

QUADRO – BOARD				IMPIANTO ESTERNO EXTERNAL WIRING					DESTINAZIONE LOCATION			
RIF.DIS.N. DWG.N.	CONDUTTORI CONDUCTORS		MORSETTI TERMINAL BLOCKS	CAVI ESTERNI EXTERNAL CABLES					COLLEG. ESTERNI EXTERNAL LAYOUT			
PG. / POS.–ITEM	SEZIONE SECTION mm²	IDENTIFIC. CONDUTTORE SINGLE CONDUCTOR	SIGLA ITEM	IDENTIFIC. SU CAVO SINGLE IN CABLE	N.CAVO – Nr.CABLE / N.CONDUTTORI x SEZ. Nr.CONDUCTORS x SECT.	LUNGHEZZA LENGHT m.	LIV. DISTURBO NOISE LEVEL	IDENTIFIC. SU CAVO SINGLE IN CABLE	IDENTIFIC. CONDUTTORE SINGLE CONDUCTOR	MORSETTI ESTERNI EXTERNAL TERM. BLOCK	SIGLA ITEM	DESCRIZIONE DESCRIPTION
/9.E6	2.5	S_QF19	–U17:L	BN	W17 ALIM.LUCI RACK CONTR.ROOM	30 m	01	BN	S_QF19		–X1:S_QF19	
/9.E6	2.5	N_QF19	–U17:N	BU	3G2.5 FG16OM16 0.6/1 kV			BU	N_QF19		–X1:N_QF19	
/9.E6	1.5	PE	–U17:PE	GNYE				GNYE	PE		–X1:PE	
/10.E1	2.5	T_QF20	–U18:L	BN	W18 ALIM.LUCI SALA POSTAZ.	30 m	01	BN	T_QF20		–X1:T_QF20	
/10.E1	2.5	N_QF20	–U18:N	BU	3G2.5 FG16OM16 0.6/1 kV			BU	N_QF20		–X1:N_QF20	
/10.E1	1.5	PE	–U18:PE	GNYE				GNYE	PE		–X1:PE	
/10.E2	2.5	R_QF21	–U19:L	BN	W19 ALIM.LUCI BAGNI	30 m	01	BN	R_QF21		–X1:R_QF21	
/10.E2	2.5	N_QF21	–U19:N	BU	3G2.5 FG16OM16 0.6/1 kV			BU	N_QF21		–X1:N_QF21	
/10.E2	1.5	PE	–U19:PE	GNYE				GNYE	PE		–X1:PE	
/10.E5	2.5	T_QF23	–U20:L	BN	W20 ALIM.LUCI EMERGENZA	30 m	01	BN	T_QF23		–X1:T_QF23	
/10.E5	2.5	N_QF23	–U20:N	BU	3G2.5 FG16OM16 0.6/1 kV			BU	N_QF23		–X1:N_QF23	
/10.E5	1.5	PE	–U20:PE	GNYE				GNYE	PE		–X1:PE	
/11.E3	4	S_QF25	–U21:L	BN	W21 ALIM.FM UFFICI 1–2–3	30 m	01	BN	S_QF25		–X1:S_QF25	
/11.E3	4	N_QF25	–U21:N	BU	3G4 FG16OM16 0.6/1 kV			BU	N_QF25		–X1:N_QF25	
/11.E3	1.5	PE	–U21:PE	GNYE				GNYE	PE		–X1:PE	
/11.E5	4	T_QF26	–U22:L	BN	W22 ALIM.FM UFFICI 4–5–6	30 m	01	BN	T_QF26		–X1:T_QF26	
/11.E5	4	N_QF26	–U22:N	BU	3G4 FG16OM16 0.6/1 kV			BU	N_QF26		–X1:N_QF26	
/11.E5	1.5	PE	–U22:PE	GNYE				GNYE	PE		–X1:PE	
/11.E6	4	R_QF27	–U23:L	BN	W23 ALIM.FM PREFER.DI SERVIZIO	30 m	01	BN	R_QF27		–X1:R_QF27	
/11.E6	4	N_QF27	–U23:N	BU	3G4 FG16OM16 0.6/1 kV			BU	N_QF27		–X1:N_QF27	
/11.E6	1.5	PE	–U23:PE	GNYE				GNYE	PE		–X1:PE	
/12S.E1	4	S_QF28	–U24:L	BN	W24 ALIM.FM SPORTELLI UTENTI 1–2	30 m	01	BN	S_QF28		–X1:S_QF28	
/12S.E1	4	N_QF28	–U24:N	BU	3G4 FG16OM16 0.6/1 kV			BU	N_QF28		–X1:N_QF28	
/12S.E1	4	PE	–U24:PE	GNYE				GNYE	PE		–X1:PE	
/12S.E2	4	12S/1	–U25:L	BN	W25 ALIM.FM SPORTELLI UTENTI 3–4	30 m	01	BN	12S/1		–QF29:2	INTERRUTTORE
/12S.E2	4	12S/2	–U25:N	BU	3G4 FG16OM16 0.6/1 kV			BU	12S/2		–QF29:N	INTERRUTTORE
/12S.E2	4	PE	–U25:PE	GNYE				GNYE	PE		–X1:PE	

SEZIONE CONDUTTORI IN CONDUCTORS SECTION ARE IN mm²

ESEGUIRE IL COLLEGAMENTO DI TERRA !!!
CONNECT TO GROUND !!!

				DATA	10/03/2021			VERDUCCI IMPIANTI S.r.l. Bastia Umbra (PG)	Foglio di posa cavi		
				DISEG.	GIANLUCA B.						
				VISTO	LEONARDO V.				14C21	14C21.DWG	FOGLIO 35 DI 45
REV.	MODIFICA	DATA	FIRMA	APPR.	LEONARDO V.	SOST. IL:	SOST. DA:	ORIGINE:			SEGUE 36

QUADRO – BOARD				IMPIANTO ESTERNO EXTERNAL WIRING					DESTINAZIONE LOCATION			
RIF.DIS.N. DWG.N. PG. / POS.–ITEM	CONDUTTORI CONDUCTORS SEZIONE SECTION mm²	CONDUTTORI CONDUCTORS IDENTIFIC. CONDUTTORE SINGLE CONDUCTOR	MORSETTI TERMINAL BLOCKS SIGLA ITEM	CAVI ESTERNI EXTERNAL CABLES IDENTIFIC. SU CAVO SINGLE IN CABLE	N.CAVO – Nr.CABLE / N.CONDUTTORI x SEZ. Nr.CONDUCTORS x SECT.	LUNGHEZZA LENGHT m.	LIV. DISTURBO NOISE LEVEL	IDENTIFIC. SU CAVO SINGLE IN CABLE	COLLEG. ESTERNI EXTERNAL LAYOUT IDENTIFIC. CONDUTTORE SINGLE CONDUCTOR	MORSETTI ESTERNI EXTERNAL TERM. BLOCK	SIGLA ITEM	DESCRIZIONE DESCRIPTION
/12S.E4	4	R_QF30	–U26:L	BN	W26 ALIM.FM SPORTELLI UTENTI	5–630 m	01	BN	R_QF30		–X1:R_QF30	
/12S.E4	4	N_QF30	–U26:N	BU	3G4 FG16OM16 0.6/1 kV			BU	N_QF30		–X1:N_QF30	
/12S.E4	4	PE	–U26:PE	GNYE				GNYE	PE		–X1:PE	
/12S.E5	4	S_QF31	–U27:L	BN	W27 ALIM.FM SPORTELLI UTENTI	7–830 m	01	BN	S_QF31		–X1:S_QF31	
/12S.E5	4	N_QF31	–U27:N	BU	3G4 FG16OM16 0.6/1 kV			BU	N_QF31		–X1:N_QF31	
/12S.E5	4	PE	–U27:PE	GNYE				GNYE	PE		–X1:PE	
/13.E1	2.5	T_QF32	–U28:L	BN	W28 ALIM.ALLARME	30 m	01	BN	T_QF32		–X1:T_QF32	
/13.E1	2.5	N_QF32	–U28:N	BU	3G2.5 FG16OM16 0.6/1 kV			BU	N_QF32		–X1:N_QF32	
/13.E1	4	PE	–U28:PE	GNYE				GNYE	PE		–X1:PE	
/14.B2	10	T_UPS1	–X1:T_UPS1	GY				GY	T_UPS1		–UPS1:T	UPS1
/14.B1	10	S_UPS1	–X1:S_UPS1	BN				BN	S_UPS1		–UPS1:S	UPS1
/14.B1	10	R_UPS1	–X1:R_UPS1	BK	W29 ALIM.SEZ DA UPS 1	30 m	01	BK	R_UPS1		–UPS1:R	UPS1
/14.B2	10	N_UPS1	–X1:N_UPS1	BU	5G6 FG16OM16 0.6/1 kV			BU	N_UPS1		–UPS1:N	UPS1
/14.B2	10	PE	–X1:PE	GNYE				GNYE	PE		–UPS1:PE	UPS1
/15.E1	4	R_QF35	–U30:L	BN	W30 ALIM.RACK1 RETE DATI	30 m	01	BN	R_QF35		–X1:R_QF35	
/15.E1	4	N_QF35	–U30:N	BU	3G4 FG16OM16 0.6/1 kV			BU	N_QF35		–X1:N_QF35	
/15.E1	4	PE	–U30:PE	GNYE				GNYE	PE		–X1:PE	
/15.E2	4	15/1	–U31:L	BN	W31 ALIM.FM UFFICI 1–2–3	30 m	01	BN	15/1		–QF36:2	INTERRUTTORE
/15.E2	4	15/2	–U31:N	BU	3G4 FG16OM16 0.6/1 kV			BU	15/2		–QF36:N	INTERRUTTORE
/15.E2	4	PE	–U31:PE	GNYE				GNYE	PE		–X1:PE	
/15.E4	4	T_QF37	–U32:L	BN	W32 ALIM.FM UFFICI 4–5–6	30 m	01	BN	T_QF37		–X1:T_QF37	
/15.E4	4	N_QF37	–U32:N	BU	3G4 FG16OM16 0.6/1 kV			BU	N_QF37		–X1:N_QF37	
/15.E4	4	PE	–U32:PE	GNYE				GNYE	PE		–X1:PE	
/15.E5	4	R_QF38	–U33:L	BN	W33 ALIM.FM TOTEM	30 m	01	BN	R_QF38		–X1:R_QF38	
/15.E5	4	N_QF38	–U33:N	BU	3G4 FG16OM16 0.6/1 kV			BU	N_QF38		–X1:N_QF38	
/15.E5	4	PE	–U33:PE	GNYE				GNYE	PE		–X1:PE	
/16.E1	4	S_QF39	–U34:L	BN	W34 ALIM.FM RECEPTION	30 m	01	BN	S_QF39		–X1:S_QF39	
/16.E1	4	N_QF39	–U34:N	BU	3G4 FG16OM16 0.6/1 kV			BU	N_QF39		–X1:N_QF39	
/16.E1	4	PE	–U34:PE	GNYE				GNYE	PE		–X1:PE	

SEZIONE CONDUTTORI IN CONDUCTORS SECTION ARE IN mm²

ESEGUIRE IL COLLEGAMENTO DI TERRA !!!
CONNECT TO GROUND !!!

				DATA	10/03/2021			VERDUCCI IMPIANTI S.r.l. Bastia Umbra (PG)	Foglio di posa cavi			
				DISEG.	GIANLUCA B.							
				VISTO	LEONARDO V.					14C21	14C21.DWG	FOGLIO 36 DI 45
REV.	MODIFICA	DATA	FIRMA	APPR.	LEONARDO V.	SOST. IL:	SOST. DA:	ORIGINE:				SEGUE 37

QUADRO – BOARD				IMPIANTO ESTERNO EXTERNAL WIRING					DESTINAZIONE LOCATION			
RIF.DIS.N. DWG.N. PG. / POS.–ITEM	CONDUTTORI CONDUCTORS SEZIONE SECTION mm²	CONDUTTORI CONDUCTORS IDENTIFIC. CONDUTTORE SINGLE CONDUCTOR	MORSETTI TERMINAL BLOCKS SIGLA ITEM	CAVI ESTERNI EXTERNAL CABLES IDENTIFIC. SU CAVO SINGLE IN CABLE	N.CAVO – Nr.CABLE / N.CONDUTTORI x SEZ. Nr.CONDUCTORS x SECT.	LUNGHEZZA LENGHT m.	LIV. DISTURBO NOISE LEVEL	IDENTIFIC. SU CAVO SINGLE IN CABLE	COLLEG. ESTERNI EXTERNAL LAYOUT IDENTIFIC. CONDUTTORE SINGLE CONDUCTOR	MORSETTI ESTERNI EXTERNAL TERM. BLOCK	SIGLA ITEM	DESCRIZIONE DESCRIPTION
/16.E2	4	T_QF40	–U35:L	BN	W35 ALIM.FM SPORTELLI 1–2	30 m	01	BN	T_QF40		–X1:T_QF40	
/16.E2	4	N_QF40	–U35:N	BU	3G4 FG16OM16 0.6/1 kV			BU	N_QF40		–X1:N_QF40	
/16.E2	4	PE	–U35:PE	GNYE				GNYE	PE		–X1:PE	
/16.E4	4	R_QF41	–U36:L	BN	W36 ALIM.FM SPORTELLI 3–4	30 m	01	BN	R_QF41		–X1:R_QF41	
/16.E4	4	N_QF41	–U36:N	BU	3G4 FG16OM16 0.6/1 kV			BU	N_QF41		–X1:N_QF41	
/16.E4	4	PE	–U36:PE	GNYE				GNYE	PE		–X1:PE	
/16.E5	4	S_QF42	–U37:L	BN	W37 ALIM.FM SPORTELLI 5–6	30 m	01	BN	S_QF42		–X1:S_QF42	
/16.E5	4	N_QF42	–U37:N	BU	3G4 FG16OM16 0.6/1 kV			BU	N_QF42		–X1:N_QF42	
/16.E5	4	PE	–U37:PE	GNYE				GNYE	PE		–X1:PE	
/17.E1	4	T_QF43	–U38:L	BN	W38 ALIM.FM SPORTELLI 7–8	30 m	01	BN	T_QF43		–X1:T_QF43	
/17.E1	4	N_QF43	–U38:N	BU	3G4 FG16OM16 0.6/1 kV			BU	N_QF43		–X1:N_QF43	
/17.E1	4	PE	–U38:PE	GNYE				GNYE	PE		–X1:PE	
/17.E2	2.5	R_QF44	–U39:L	BN	W39 ALIM.QUADRO DOMOTICO	30 m	01	BN	R_QF44		–X1:R_QF44	
/17.E2	2.5	N_QF44	–U39:N	BU	3G2.5 FG16OM16 0.6/1 kV			BU	N_QF44		–X1:N_QF44	
/17.E2	4	PE	–U39:PE	GNYE				GNYE	PE		–X1:PE	
/17.E4	2.5	S_QF45	–U40:L	BN	W40 ALIM.CONTROLLO ACCESSI	30 m	01	BN	S_QF45		–X1:S_QF45	
/17.E4	2.5	N_QF45	–U40:N	BU	3G2.5 FG16OM16 0.6/1 kV			BU	N_QF45		–X1:N_QF45	
/17.E4	4	PE	–U40:PE	GNYE				GNYE	PE		–X1:PE	
/18.E7	0.75	A+	–X3:A+	BN	W41 RS–485 A QUADRO DOMOTICO	10 m		BN	A+		–QD:A+	QUADRO
/18.E7	0.75	B–	–X3:B–	BU	2x0.75 FR2OHH2R 300/300 V			BU	B–		–QD:B–	QUADRO
/19.E1	4	L_QF48	–U41:L	BN	W42 ALIM.FM UPS RACK 2 CONTR.ROOM	30 m	01	BN	L_QF48		–X1:L_QF48	
/19.E1	4	N_QF48	–U41:N	BU	3G4 FG16OM16 0.6/1 kV			BU	N_QF48		–X1:N_QF48	
/19.E1	4	PE	–U41:PE	GNYE				GNYE	PE		–X1:PE	
/19.E2	4	19/1	–U42:L	BN	W43 ALIM.FM UPS POSTAZIONE 16	30 m	01	BN	19/1		–QF49:2	INTERRUTTORE
/19.E2	4	19/2	–U42:N	BU	3G4 FG16OM16 0.6/1 kV			BU	19/2		–QF49:N	INTERRUTTORE
/19.E2	4	PE	–U42:PE	GNYE				GNYE	PE		–X1:PE	

SEZIONE CONDUTTORI IN CONDUCTORS SECTION ARE IN mm²

ESEGUIRE IL COLLEGAMENTO DI TERRA !!!
CONNECT TO GROUND !!!

				DATA	10/03/2021			VERDUCCI IMPIANTI S.r.l. Bastia Umbra (PG)	Foglio di posa cavi		
				DISEG.	GIANLUCA B.						
				VISTO	LEONARDO V.				14C21	14C21.DWG	FOGLIO 37 DI 45
REV.	MODIFICA	DATA	FIRMA	APPR.	LEONARDO V.	SOST. IL:	SOST. DA:	ORIGINE:			SEGUE 38

QUADRO – BOARD				IMPIANTO ESTERNO EXTERNAL WIRING					DESTINAZIONE LOCATION			
RIF.DIS.N. DWG.N.	CONDUTTORI CONDUCTORS		MORSETTI TERMINAL BLOCKS	CAVI ESTERNI EXTERNAL CABLES					COLLEG. ESTERNI EXTERNAL LAYOUT			
PG. / POS.–ITEM	SEZIONE SECTION mm²	IDENTIFIC. CONDUTTORE SINGLE CONDUCTOR	SIGLA ITEM	IDENTIFIC. SU CAVO SINGLE IN CABLE	N.CAVO – Nr.CABLE / N.CONDUTTORI x SEZ. Nr.CONDUCTORS x SECT.	LUNGHEZZA LENGHT m.	LIV. DISTURBO NOISE LEVEL	IDENTIFIC. SU CAVO SINGLE IN CABLE	IDENTIFIC. CONDUTTORE SINGLE CONDUCTOR	MORSETTI ESTERNI EXTERNAL TERM. BLOCK	SIGLA ITEM	DESCRIZIONE DESCRIPTION
/19.E4	4	L_QF50	–U43:L	BN	W44 ALIM.FM UPS POSTAZIONE 17	30 m	01	BN	L_QF50		–X1:L_QF50	
/19.E4	4	N_QF50	–U43:N	BU	3G4 FG16OM16 0.6/1 kV			BU	N_QF50		–X1:N_QF50	
/19.E4	4	PE	–U43:PE	GNYE				GNYE	PE		–X1:PE	
/19.E5	4	L_QF51	–U44:L	BN	W45 ALIM.FM UPS POSTAZIONE 18	30 m	01	BN	L_QF51		–X1:L_QF51	
/19.E5	4	N_QF51	–U44:N	BU	3G4 FG16OM16 0.6/1 kV			BU	N_QF51		–X1:N_QF51	
/19.E5	4	PE	–U44:PE	GNYE				GNYE	PE		–X1:PE	
/20.E1	4	L_QF52	–U45:L	BN	W46 ALIM.FM UPS POSTAZIONE 19	30 m	01	BN	L_QF52		–X1:L_QF52	
/20.E1	4	N_QF52	–U45:N	BU	3G4 FG16OM16 0.6/1 kV			BU	N_QF52		–X1:N_QF52	
/20.E1	4	PE	–U45:PE	GNYE				GNYE	PE		–X1:PE	
/20.E2	2.5	L_QF53	–U46:L	BN	W47 ALIM.VIDEO WALL 1–2	30 m	01	BN	L_QF53		–X1:L_QF53	
/20.E2	2.5	N_QF53	–U46:N	BU	3G2.5 FG16OM16 0.6/1 kV			BU	N_QF53		–X1:N_QF53	
/20.E2	4	PE	–U46:PE	GNYE				GNYE	PE		–X1:PE	
/20.E4	2.5	L_QF54	–U47:L	BN	W48 ALIM.VIDEO WALL 3–4	30 m	01	BN	L_QF54		–X1:L_QF54	
/20.E4	2.5	N_QF54	–U47:N	BU	3G2.5 FG16OM16 0.6/1 kV			BU	N_QF54		–X1:N_QF54	
/20.E4	4	PE	–U47:PE	GNYE				GNYE	PE		–X1:PE	
/20.E5	2.5	L_QF55	–U48:L	BN	W49 ALIM.VIDEO WALL 5–6	30 m	01	BN	L_QF55		–X1:L_QF55	
/20.E5	2.5	N_QF55	–U48:N	BU	3G2.5 FG16OM16 0.6/1 kV			BU	N_QF55		–X1:N_QF55	
/20.E5	4	PE	–U48:PE	GNYE				GNYE	PE		–X1:PE	
/21.E1	2.5	L_QF56	–U49:L	BN	W50 ALIM.VIDEO WALL 7–8	30 m	01	BN	L_QF56		–X1:L_QF56	
/21.E1	2.5	N_QF56	–U49:N	BU	3G2.5 FG16OM16 0.6/1 kV			BU	N_QF56		–X1:N_QF56	
/21.E1	4	PE	–U49:PE	GNYE				GNYE	PE		–X1:PE	
/21.E2	2.5	L_QF57	–U50:L	BN	W51 ALIM.VIDEO WALL 9–10	30 m	01	BN	L_QF57		–X1:L_QF57	
/21.E2	2.5	N_QF57	–U50:N	BU	3G2.5 FG16OM16 0.6/1 kV			BU	N_QF57		–X1:N_QF57	
/21.E2	4	PE	–U50:PE	GNYE				GNYE	PE		–X1:PE	
/21.E4	2.5	L_QF58	–U51:L	BN	W52 ALIM.PRESENT.WIRELESS E MICR.30 m		01	BN	L_QF58		–X1:L_QF58	
/21.E4	2.5	N_QF58	–U51:N	BU	3G2.5 FG16OM16 0.6/1 kV			BU	N_QF58		–X1:N_QF58	
/21.E4	4	PE	–U51:PE	GNYE				GNYE	PE		–X1:PE	

SEZIONE CONDUTTORI IN CONDUCTORS SECTION ARE IN mm²

ESEGUIRE IL COLLEGAMENTO DI TERRA !!!
CONNECT TO GROUND !!!

				DATA	10/03/2021			VERDUCCI IMPIANTI S.r.l. Bastia Umbra (PG)	Foglio di posa cavi		
				DISEG.	GIANLUCA B.						
				VISTO	LEONARDO V.				14C21	14C21.DWG	FOGLIO 38 DI 45
REV.	MODIFICA	DATA	FIRMA	APPR.	LEONARDO V.	SOST. IL:	SOST. DA:	ORIGINE:			SEGUE 39

Sigla	Descrizione articolo	Codice articolo	Quantità	U.M.	Costruttore	Note tecniche	Posizione
	N.2 STAFFE FISSAGGIO PARETE	ABBAL2000	1	PCE	ABB		/1C.A1
	GUIDA DIN PASSO 150/200MM L=36 MOD.DIN	ABBGD1530	8	PCE	ABB		/1C.A1
	N.2 CHIUSURE LAT.X STRUT.PAV.1800X195MM	ABBMC1800	1	PCE	ABB		/1C.E5
	MONTANTE INTER.STRUTT.AFFIANCATE H1800	ABBMI1800	1	PCE	ABB		/1C.A1
	PORTA CIECA PER VANO CAVI H1800	ABBPC1802	1	PCE	ABB		/1C.E4
	PANNELLO CIECO 200X800 (HXL)M-K	ABBPC2800	1	PCE	ABB		/1C.E3
	PANNELLO 36 MOD. 200X800 M-K	ABBPM2836	8	PCE	ABB		/1C.B3
	PORTA VETRO X STR.1800X800MM 36MOD (HXL)	ABBPV1836	1	PCE	ABB		/1C.A1
	STRUTT.DI FONDO 1800X800X195MM (HXLXP)	ABBSL1808	1	PCE	ABB		/1C.F2
	VANO CAVI 1800X300X165MM (HXLXP)	ABBVC1800	1	PCE	ABB		/1C.E4
	ZOCCOLI PER AFFIANCAMENTO	ABBZL3000	1	PCE	ABB		/1C.A1
	ArTu L - Zoccolo (flange + angolari) L = 30	ZL2001+ZL1000	1		ABB		/1C.E4
-W1	MORSETTIERA 100A 7 FORI	QBLOK4P100A7	1		CABUR	100A	/2.A5
-W2	BARRA Cu FO.F.6MA 20x5 P20 1MT	EZM084791	1	LM	EZM S.R.L.	FO.F.6MA	/2.E2
-W3	MORSETTIERA 100A 7 FORI	QBLOK4P100A7	1		CABUR	100A	/5.A5
-W4	MORSETTIERA 100A 7 FORI	QBLOK4P100A7	1		CABUR	100A	/6.B8
-W5	MORSETTIERA 100A 7 FORI	QBLOK4P100A7	1		CABUR	100A	/9.B8
-W6	MORSETTIERA 100A 7 FORI	QBLOK4P100A7	1		CABUR	100A	/11.B8

REV.	MODIFICA	DATA	FIRMA					
				DATA	10/03/2021			
				DISEG.	GIANLUCA B.			
				VISTO	LEONARDO V.			
				APPR.	LEONARDO V.	SOST. IL:	SOST. DA:	ORIGINE:

VERDUCCI IMPIANTI S.r.l.
Bastia Umbra (PG)

Lista montaggio

14C21

14C21.DWG

FOGLIO 39 DI 45
SEGUE 40

Sigla	Descrizione articolo	Codice articolo	Quantità	U.M.	Costruttore	Note tecniche	Posizione
-W7	MORSETTIERA 100A 7 FORI	QBLOK4P100A7	1		CABUR	100A	/14.A5
-W8	MORSETTIERA 125A 15 FORI	QBLOK2P125A15	1		CABUR	125A	/18.D1
-HL1	E219-C SPIA A LED 115-250VCA ROSSO	ABBM093929	1	PCE	ABB	Vn=230V ROSSA	/2.C4
-HL2	E219-C SPIA A LED 115-250VCA ROSSO	ABBM093929	1	PCE	ABB	Vn=230V	/2.C4
-HL3	E219-C SPIA A LED 115-250VCA ROSSO	ABBM093929	1	PCE	ABB	Vn=230V	/2.C4
-HL4	E219-C SPIA A LED 115-250VCA ROSSO	ABBM093929	1	PCE	ABB	Vn=230V ROSSA	/5.C4
-HL5	E219-C SPIA A LED 115-250VCA ROSSO	ABBM093929	1	PCE	ABB	Vn=230V	/5.C4
-HL6	E219-C SPIA A LED 115-250VCA ROSSO	ABBM093929	1	PCE	ABB	Vn=230V	/5.C4
-HL7	E219-C SPIA A LED 115-250VCA ROSSO	ABBM093929	1	PCE	ABB	Vn=230V ROSSA	/14.C4
-HL8	E219-C SPIA A LED 115-250VCA ROSSO	ABBM093929	1	PCE	ABB	Vn=230V	/14.C4
-HL9	E219-C SPIA A LED 115-250VCA ROSSO	ABBM093929	1	PCE	ABB	Vn=230V	/14.C4
-HL10	E219-C SPIA A LED 115-250VCA ROSSO	ABBM093929	1	PCE	ABB	Vn=230V ROSSA	/18.C4
-P1	DMTME-I-485 MULTIMETRO MOD + RS485 + 2 OUT	ABBM429758	1	PCE	ABB	Vn=230V	/2.D5
-P2	DMTME-I-485 MULTIMETRO MOD + RS485 + 2 OUT	ABBM429758	1	PCE	ABB	Vn=230V	/5.D5
-P3	DMTME-I-485 MULTIMETRO MOD + RS485 + 2 OUT	ABBM429758	1	PCE	ABB	Vn=230V	/14.D5
-P4	DMTME-I-485 MULTIMETRO MOD + RS485 + 2 OUT	ABBM429758	1	PCE	ABB	Vn=230V	/18.C5
-QF1	DS201 INT.DIFF.MAGN.6KA 1P+N A C10 30MA	ABBDS201C10A30	1	PCE	ABB	In=10A;Id=0.03A	/3.B1
-QF2	S204 C16 INTERRUTTORE AUTOMATICO 6KA 4P	ABBS529211	1	PCE	ABB	In=16A;Id=0.03A	/3.B3

REV.	MODIFICA	DATA	FIRMA				
				DATA	10/03/2021		
				DISEG.	GIANLUCA B.		
				VISTO	LEONARDO V.		
				APPR.	LEONARDO V.	SOST. IL:	SOST. DA:

VERDUCCI IMPIANTI S.r.l.
Bastia Umbra (PG)

ORIGINE:

Lista montaggio

14C21

14C21.DWG

FOGLIO 40 DI 45
SEGUE 41

Sigla	Descrizione articolo	Codice articolo	Quantità	U.M.	Costruttore	Note tecniche	Posizione
	DDA204 A 25A 30MA BLOCCO DIFFERENZIALE 4P	ABBB427980	1	PCE	ABB	In=16A;Id=0.03A	/3.B3
-QF3	DS201 INT.DIFF.MAGN.6KA 1P+N A C16 30MA	ABBDS201C16A30	1	PCE	ABB	In=16A;Id=0.03A	/3.B4
-QF4	DS201 INT.DIFF.MAGN.6KA 1P+N A C16 30MA	ABBDS201C16A30	1	PCE	ABB	In=16A;Id=0.03A	/3.B6
-QF5	DS201 INT.DIFF.MAGN.6KA 1P+N A C16 30MA	ABBDS201C16A30	1	PCE	ABB	In=16A;Id=0.03A	/4.B1
-QF6	DS201 INT.DIFF.MAGN.6KA 1P+N A C10 30MA	ABBDS201C10A30	1	PCE	ABB	In=10A;Id=0.03A	/4.B3
-QF7	S204 C25 INTERRUTTORE AUTOMATICO 6KA 4P	ABBS529235	1	PCE	ABB	In=16A;Id=0.03A	/6.B1
	DDA204 A 25A 30MA BLOCCO DIFFERENZIALE 4P	ABBB427980	1	PCE	ABB	In=16A;Id=0.03A	/6.B1
-QF8	S204 C25 INTERRUTTORE AUTOMATICO 6KA 4P	ABBS529235	1	PCE	ABB	In=16A;Id=0.03A	/6.B3
	DDA204 A 25A 30MA BLOCCO DIFFERENZIALE 4P	ABBB427980	1	PCE	ABB	In=16A;Id=0.03A	/6.B3
-QF9	DS201 INT.DIFF.MAGN.6KA 1P+N A C16 30MA	ABBDS201C16A30	1	PCE	ABB	In=16A;Id=0.03A	/7.B1
-QF10	DS201 INT.DIFF.MAGN.6KA 1P+N A C16 30MA	ABBDS201C16A30	1	PCE	ABB	In=16A;Id=0.03A	/7.B3
-QF11	DS201 INT.DIFF.MAGN.6KA 1P+N A C16 30MA	ABBDS201C16A30	1	PCE	ABB	In=16A;Id=0.03A	/7.B4
-QF12	DS201 INT.DIFF.MAGN.6KA 1P+N A C10 30MA	ABBDS201C10A30	1	PCE	ABB	In=10A;Id=0.03A	/7.B5
-QF13	DS201 INT.DIFF.MAGN.6KA 1P+N A C10 30MA	ABBDS201C10A30	1	PCE	ABB	In=10A;Id=0.03A	/7.B7
-QF14	DS201 INT.DIFF.MAGN.6KA 1P+N A C16 30MA	ABBDS201C16A30	1	PCE	ABB	In=16A;Id=0.03A	/8.B1
-QF15	DS201 INT.DIFF.MAGN.6KA 1P+N A C16 30MA	ABBDS201C16A30	1	PCE	ABB	In=16A;Id=0.03A	/8.B3
-QF16	DS201 INT.DIFF.MAGN.6KA 1P+N A C16 30MA	ABBDS201C16A30	1	PCE	ABB	In=16A;Id=0.03A	/8.B4
-QF17	DS201 INT.DIFF.MAGN.6KA 1P+N A C10 30MA	ABBDS201C10A30	1	PCE	ABB	In=10A;Id=0.03A	/9.C3

				DATA	10/03/2021			VERDUCCI IMPIANTI S.r.l. Bastia Umbra (PG)	Lista montaggio		
				DISEG.	GIANLUCA B.						
				VISTO	LEONARDO V.				14C21	14C21.DWG	FOGLIO 41 DI 45
REV.	MODIFICA	DATA	FIRMA	APPR.	LEONARDO V.	SOST. IL:	SOST. DA:	ORIGINE:			SEGUE 42

Sigla	Descrizione articolo	Codice articolo	Quantità	U.M.	Costruttore	Note tecniche	Posizione
-QF18	DS201 INT.DIFF.MAGN.6KA 1P+N A C10 30MA	ABBDS201C10A30	1	PCE	ABB	In=10A;Id=0.03A	/9.C5
-QF19	DS201 INT.DIFF.MAGN.6KA 1P+N A C10 30MA	ABBDS201C10A30	1	PCE	ABB	In=10A;Id=0.03A	/9.C6
-QF20	DS201 INT.DIFF.MAGN.6KA 1P+N A C10 30MA	ABBDS201C10A30	1	PCE	ABB	In=10A;Id=0.03A	/10.B1
-QF21	DS201 INT.DIFF.MAGN.6KA 1P+N A C10 30MA	ABBDS201C10A30	1	PCE	ABB	In=10A;Id=0.03A	/10.B3
-QF22	DS201 INT.DIFF.MAGN.6KA 1P+N A C10 30MA	ABBDS201C10A30	1	PCE	ABB	In=10A;Id=0.03A	/10.B4
-QF23	DS201 INT.DIFF.MAGN.6KA 1P+N A C10 30MA	ABBDS201C10A30	1	PCE	ABB	In=10A;Id=0.03A	/10.B5
-QF24	DS201 INT.DIFF.MAGN.6KA 1P+N A C10 30MA	ABBDS201C10A30	1	PCE	ABB	In=10A;Id=0.03A	/10.B7
-QF25	DS201 INT.DIFF.MAGN.6KA 1P+N A C16 30MA	ABBDS201C16A30	1	PCE	ABB	In=16A;Id=0.03A	/11.C3
-QF26	DS201 INT.DIFF.MAGN.6KA 1P+N A C16 30MA	ABBDS201C16A30	1	PCE	ABB	In=16A;Id=0.03A	/11.C5
-QF27	DS201 INT.DIFF.MAGN.6KA 1P+N A C16 30MA	ABBDS201C16A30	1	PCE	ABB	In=16A;Id=0.03A	/11.C6
-QF28	DS201 INT.DIFF.MAGN.6KA 1P+N A C16 30MA	ABBDS201C16A30	1	PCE	ABB	In=16A;Id=0.03A	/12S.B1
-QF29	DS201 INT.DIFF.MAGN.6KA 1P+N A C16 30MA	ABBDS201C16A30	1	PCE	ABB	In=16A;Id=0.03A	/12S.B3
-QF30	DS201 INT.DIFF.MAGN.6KA 1P+N A C16 30MA	ABBDS201C16A30	1	PCE	ABB	In=16A;Id=0.03A	/12S.B4
-QF31	DS201 INT.DIFF.MAGN.6KA 1P+N A C16 30MA	ABBDS201C16A30	1	PCE	ABB	In=16A;Id=0.03A	/12S.B5
-QF32	DS201 INT.DIFF.MAGN.6KA 1P+N A C10 30MA	ABBDS201C10A30	1	PCE	ABB	In=16A;Id=0.03A	/13.B1
-QF33	DS201 INT.DIFF.MAGN.6KA 1P+N A C10 30MA	ABBDS201C10A30	1	PCE	ABB	In=16A;Id=0.03A	/13.B3
-QF33A	DS201 INT.DIFF.MAGN.6KA 1P+N A C16 30MA	ABBDS201C16A30	1	PCE	ABB	In=16A;Id=0.03A	/13.B4
-QF34	S204 C25 INTERRUTTORE AUTOMATICO 6KA 4P	ABBS529235	1	PCE	ABB	In=25A	/14.C1

REV.	MODIFICA	DATA	FIRMA				
				DATA	10/03/2021		
				DISEG.	GIANLUCA B.		
				VISTO	LEONARDO V.		
				APPR.	LEONARDO V.	SOST. IL:	SOST. DA:

VERDUCCI IMPIANTI S.r.l.
Bastia Umbra (PG)

ORIGINE:

Lista montaggio

14C21

14C21.DWG

FOGLIO 42 DI 45
SEGUE 43

Sigla	Descrizione articolo	Codice articolo	Quantità	U.M.	Costruttore	Note tecniche	Posizione
-QF35	DS201 INT.DIFF.MAGN.6KA 1P+N A C16 30MA	ABBDS201C16A30	1	PCE	ABB	In=16A;Id=0.03A	/15.B1
-QF36	DS201 INT.DIFF.MAGN.6KA 1P+N A C16 30MA	ABBDS201C16A30	1	PCE	ABB	In=16A;Id=0.03A	/15.B3
-QF37	DS201 INT.DIFF.MAGN.6KA 1P+N A C16 30MA	ABBDS201C16A30	1	PCE	ABB	In=16A;Id=0.03A	/15.B4
-QF38	DS201 INT.DIFF.MAGN.6KA 1P+N A C16 30MA	ABBDS201C16A30	1	PCE	ABB	In=16A;Id=0.03A	/15.B5
-QF39	DS201 INT.DIFF.MAGN.6KA 1P+N A C16 30MA	ABBDS201C16A30	1	PCE	ABB	In=16A;Id=0.03A	/16.B1
-QF40	DS201 INT.DIFF.MAGN.6KA 1P+N A C16 30MA	ABBDS201C16A30	1	PCE	ABB	In=16A;Id=0.03A	/16.B3
-QF41	DS201 INT.DIFF.MAGN.6KA 1P+N A C16 30MA	ABBDS201C16A30	1	PCE	ABB	In=16A;Id=0.03A	/16.B4
-QF42	DS201 INT.DIFF.MAGN.6KA 1P+N A C16 30MA	ABBDS201C16A30	1	PCE	ABB	In=16A;Id=0.03A	/16.B5
-QF43	DS201 INT.DIFF.MAGN.6KA 1P+N A C16 30MA	ABBDS201C16A30	1	PCE	ABB	In=16A;Id=0.03A	/17.B1
-QF44	DS201 INT.DIFF.MAGN.6KA 1P+N A C10 30MA	ABBDS201C10A30	1	PCE	ABB	In=16A;Id=0.03A	/17.B3
-QF45	DS201 INT.DIFF.MAGN.6KA 1P+N A C10 30MA	ABBDS201C10A30	1	PCE	ABB	In=16A;Id=0.03A	/17.B4
-QF46	DS201 INT.DIFF.MAGN.6KA 1P+N A C16 30MA	ABBDS201C16A30	1	PCE	ABB	In=16A;Id=0.03A	/17.B6
-QF47	S202 C50 INTERRUTTORE AUTOMATICO 6KA 2P	ABBS551045	1	PCE	ABB	In=50A	/18.C1
-QF48	DS201 INT.DIFF.MAGN.6KA 1P+N A C16 30MA	ABBDS201C16A30	1	PCE	ABB	In=16A;Id=0.03A	/19.B1
-QF49	DS201 INT.DIFF.MAGN.6KA 1P+N A C16 30MA	ABBDS201C16A30	1	PCE	ABB	In=16A;Id=0.03A	/19.B3
-QF50	DS201 INT.DIFF.MAGN.6KA 1P+N A C16 30MA	ABBDS201C16A30	1	PCE	ABB	In=16A;Id=0.03A	/19.B4
-QF51	DS201 INT.DIFF.MAGN.6KA 1P+N A C16 30MA	ABBDS201C16A30	1	PCE	ABB	In=16A;Id=0.03A	/19.B5
-QF52	DS201 INT.DIFF.MAGN.6KA 1P+N A C16 30MA	ABBDS201C16A30	1	PCE	ABB	In=16A;Id=0.03A	/20.B1

REV.	MODIFICA	DATA	FIRMA				
				DATA	10/03/2021		
				DISEG.	GIANLUCA B.		
				VISTO	LEONARDO V.		
				APPR.	LEONARDO V.	SOST. IL:	SOST. DA:

VERDUCCI IMPIANTI S.r.l.
Bastia Umbra (PG)

ORIGINE:

Lista montaggio

14C21

14C21.DWG

FOGLIO 43 DI 45
SEGUE 44

Sigla	Descrizione articolo	Codice articolo	Quantità	U.M.	Costruttore	Note tecniche	Posizione
-QF53	DS201 INT.DIFF.MAGN.6KA 1P+N A C10 30MA	ABBDS201C10A30	1	PCE	ABB	In=16A;Id=0.03A	/20.B3
-QF54	DS201 INT.DIFF.MAGN.6KA 1P+N A C10 30MA	ABBDS201C10A30	1	PCE	ABB	In=16A;Id=0.03A	/20.B4
-QF55	DS201 INT.DIFF.MAGN.6KA 1P+N A C10 30MA	ABBDS201C10A30	1	PCE	ABB	In=16A;Id=0.03A	/20.B5
-QF56	DS201 INT.DIFF.MAGN.6KA 1P+N A C10 30MA	ABBDS201C10A30	1	PCE	ABB	In=16A;Id=0.03A	/21.B1
-QF57	DS201 INT.DIFF.MAGN.6KA 1P+N A C10 30MA	ABBDS201C10A30	1	PCE	ABB	In=16A;Id=0.03A	/21.B3
-QF58	DS201 INT.DIFF.MAGN.6KA 1P+N A C10 30MA	ABBDS201C10A30	1	PCE	ABB	In=16A;Id=0.03A	/21.B4
-QF59	DS201 INT.DIFF.MAGN.6KA 1P+N A C16 30MA	ABBDS201C16A30	1	PCE	ABB	In=16A;Id=0.03A	/21.B5
-QS1	SD204/40 INTERRUTTORE-SEZIONATORE 4P 40A	ABBM990427	1	PCE	ABB	In=40A	/2.C1
-QS2	E 93N/32 SEZIONATORE E 90 3P+N, 32A	ABBM204733	1	PCE	ABB	In=32A;Fuse=2A	/2.B4
-QS3	E 93N/32 SEZIONATORE E 90 3P+N, 32A	ABBM204733	1	PCE	ABB	In=32A;Fuse=2A	/2.B5
-QS4	SD204/40 INTERRUTTORE-SEZIONATORE 4P 40A	ABBM990427	1	PCE	ABB	In=40A	/5.C1
-QS5	E 93N/32 SEZIONATORE E 90 3P+N, 32A	ABBM204733	1	PCE	ABB	In=32A;Fuse=2A	/5.B4
-QS6	E 93N/32 SEZIONATORE E 90 3P+N, 32A	ABBM204733	1	PCE	ABB	In=32A;Fuse=2A	/5.B5
-QS7	SD204/25 INTERRUTTORE-SEZIONATORE 4P 25A	ABBM990425	1	PCE	ABB	In=25A	/6.B5
-QS8	SD204/25 INTERRUTTORE-SEZIONATORE 4P 25A	ABBM990425	1	PCE	ABB	In=25A	/9.B1
-QS9	SD204/25 INTERRUTTORE-SEZIONATORE 4P 25A	ABBM990425	1	PCE	ABB	In=25A	/11.B1
-QS10	E 93N/32 SEZIONATORE E 90 3P+N, 32A	ABBM204733	1	PCE	ABB	In=32A;Fuse=2A	/14.B4
-QS11	E 93N/32 SEZIONATORE E 90 3P+N, 32A	ABBM204733	1	PCE	ABB	In=32A;Fuse=2A	/14.B5

				DATA	10/03/2021			VERDUCCI IMPIANTI S.r.l. Bastia Umbra (PG)	Lista montaggio		
				DISEG.	GIANLUCA B.						
				VISTO	LEONARDO V.				14C21	14C21.DWG	FOGLIO 44 DI 45
REV.	MODIFICA	DATA	FIRMA	APPR.	LEONARDO V.	SOST. IL:	SOST. DA:	ORIGINE:			SEGUE 45

Sigla	Descrizione articolo	Codice articolo	Quantità	U.M.	Costruttore	Note tecniche	Posizione
-QS12	E 92/32 SEZIONATORE E 90 2P, 32A	ABBM200883	1	PCE	ABB	In=32A;Fuse=2A	/18.B4
-QS13	E 92/32 SEZIONATORE E 90 2P, 32A	ABBM200883	1	PCE	ABB	In=32A;Fuse=2A	/18.B5
-TA1	CT PRO XT 40	ABBG225745	1	PCE	ABB	40/5	/2.A7
-TA2	CT PRO XT 40	ABBG225745	1	PCE	ABB	40/5	/2.A7
-TA3	CT PRO XT 40	ABBG225745	1	PCE	ABB	40/5	/2.A7
-TA4	CT PRO XT 40	ABBG225745	1	PCE	ABB	40/5	/5.A7
-TA5	CT PRO XT 40	ABBG225745	1	PCE	ABB	40/5	/5.A7
-TA6	CT PRO XT 40	ABBG225745	1	PCE	ABB	40/5	/5.A7
-TA7	CT PRO XT 40	ABBG225745	1	PCE	ABB	40/5	/14.A7
-TA8	CT PRO XT 40	ABBG225745	1	PCE	ABB	40/5	/14.A7
-TA9	CT PRO XT 40	ABBG225745	1	PCE	ABB	40/5	/14.A7
-TA10	CT PRO XT 40	ABBG225745	1	PCE	ABB	40/5	/18.A7
-X1	Morsetto passante in poliamminide	CB240	114	Nr.	CABUR		/3.D1
-X1	Morsetto passante in poliamminide	CB440	8	Nr.	CABUR		/6.D1
-X1	Morsetto passante in poliamminide	CB510	18	Nr.	CABUR		/2.B1
-X3	Morsetto passante in poliamminide	CB110	2	Nr.	CABUR		/18.E7

REV.	MODIFICA	DATA	FIRMA				
				DATA	10/03/2021		
				DISEG.	GIANLUCA B.		
				VISTO	LEONARDO V.		
				APPR.	LEONARDO V.	SOST. IL:	SOST. DA:

VERDUCCI IMPIANTI S.r.l.
Bastia Umbra (PG)

ORIGINE:

Lista montaggio

14C21

14C21.DWG

FOGLIO 45 DI 45

SEGUE