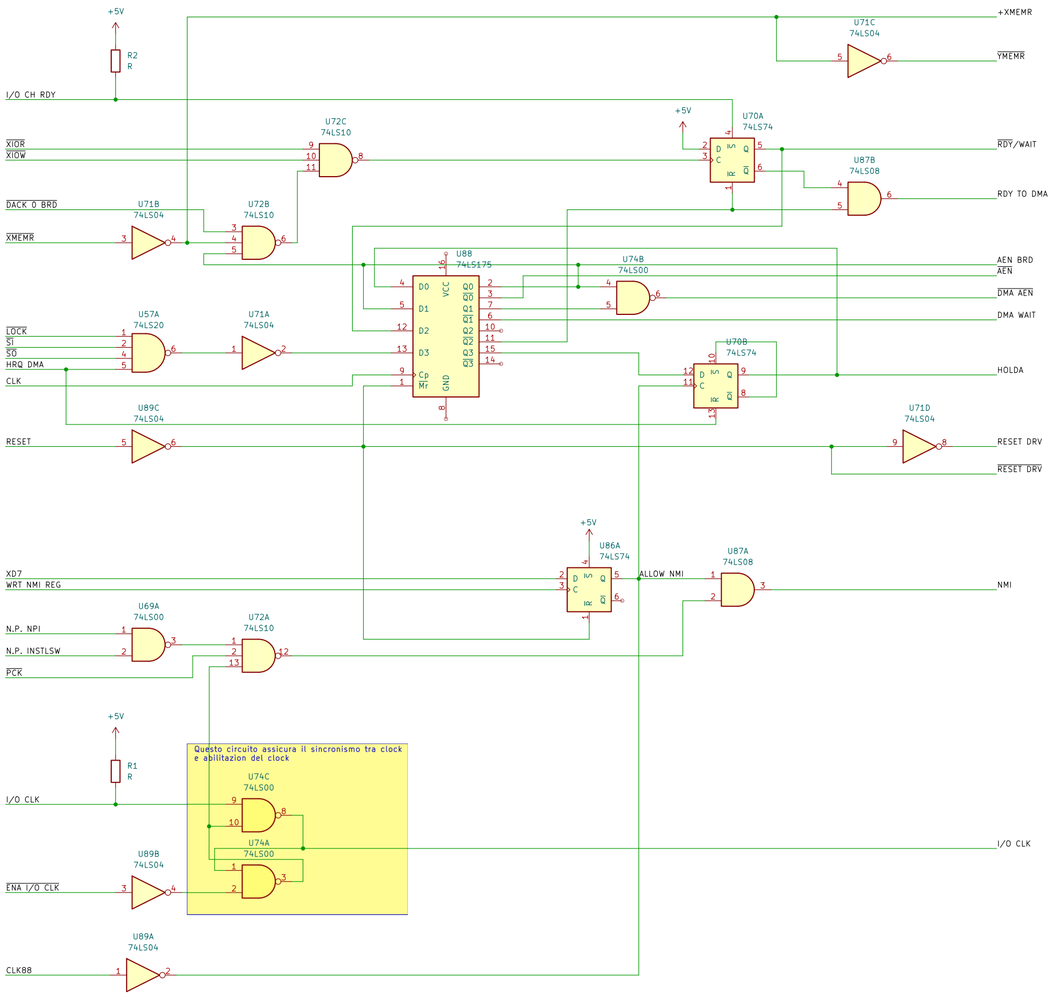

Questo circuito assicura il sincronismo tra clock e abilitazion del clock
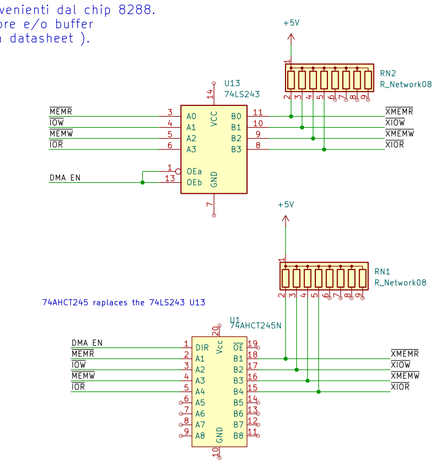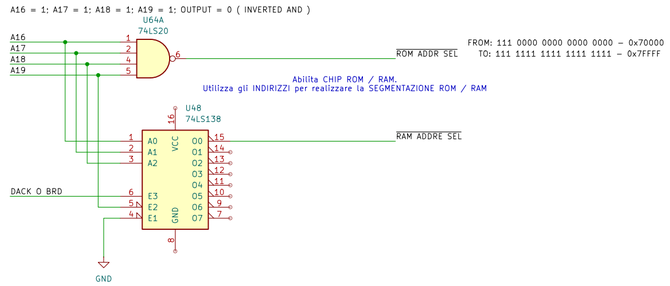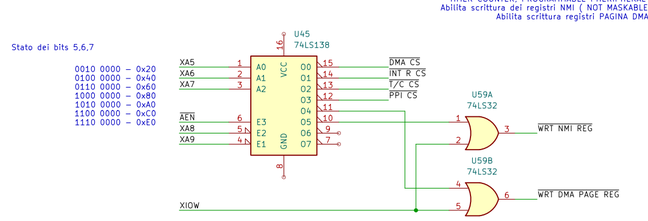
Questi segnali sono solo uscite provenienti dal chip 8288.
Funziona solo da interruttore e/o buffer
(adattatore impedenza da datasheet).