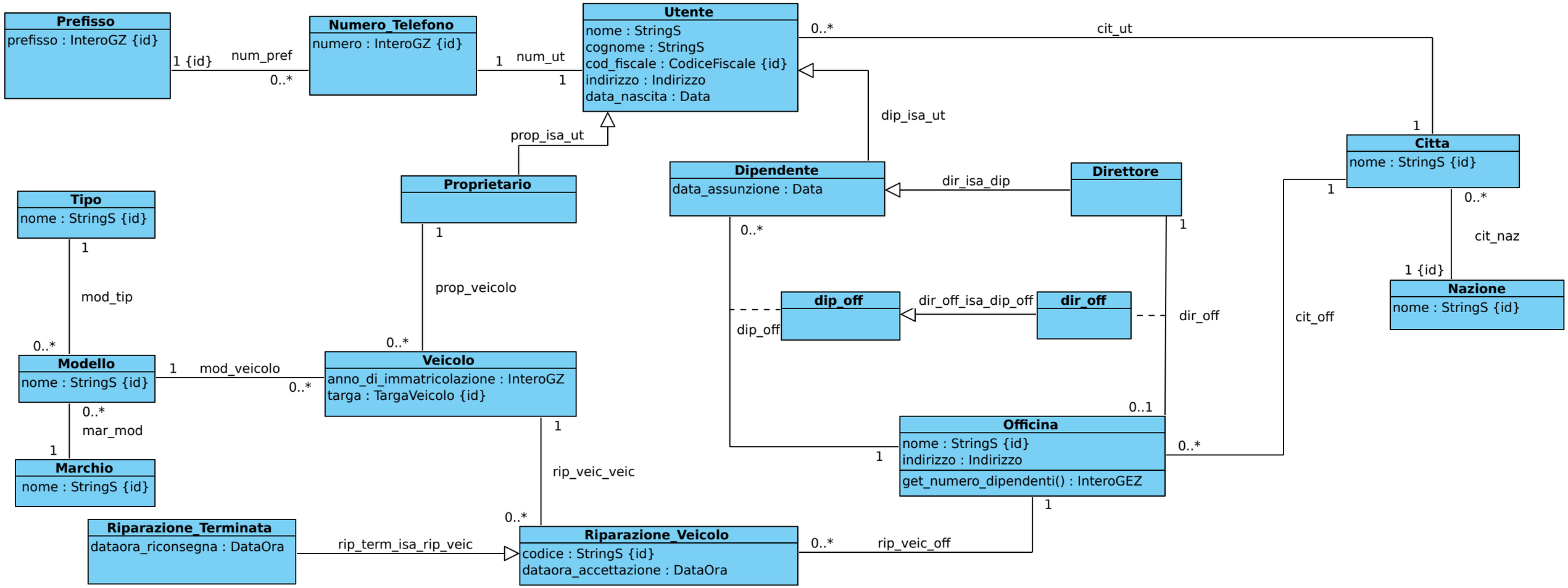


Specifica dei tipi di dato
StringS: varchar(100)
StringM: varchar(500)

InteroGZ: intero > 0
InteroGEZ: intero >= 0

Indirizzo: {via: StringM, civico: StringS}
Targa: stringa alfanumerica secondo standard
CodiceFiscale: stringa alfanumerica secondo standard

Specifica delle operazioni

get_numero_dipendenti(): InteroGEZ
precondizioni: nessuna
postcondizioni:
no side-effect
D = {d | dip_off(d,this)}
return |D|

Powered ByVisual Paradigm Community Edition