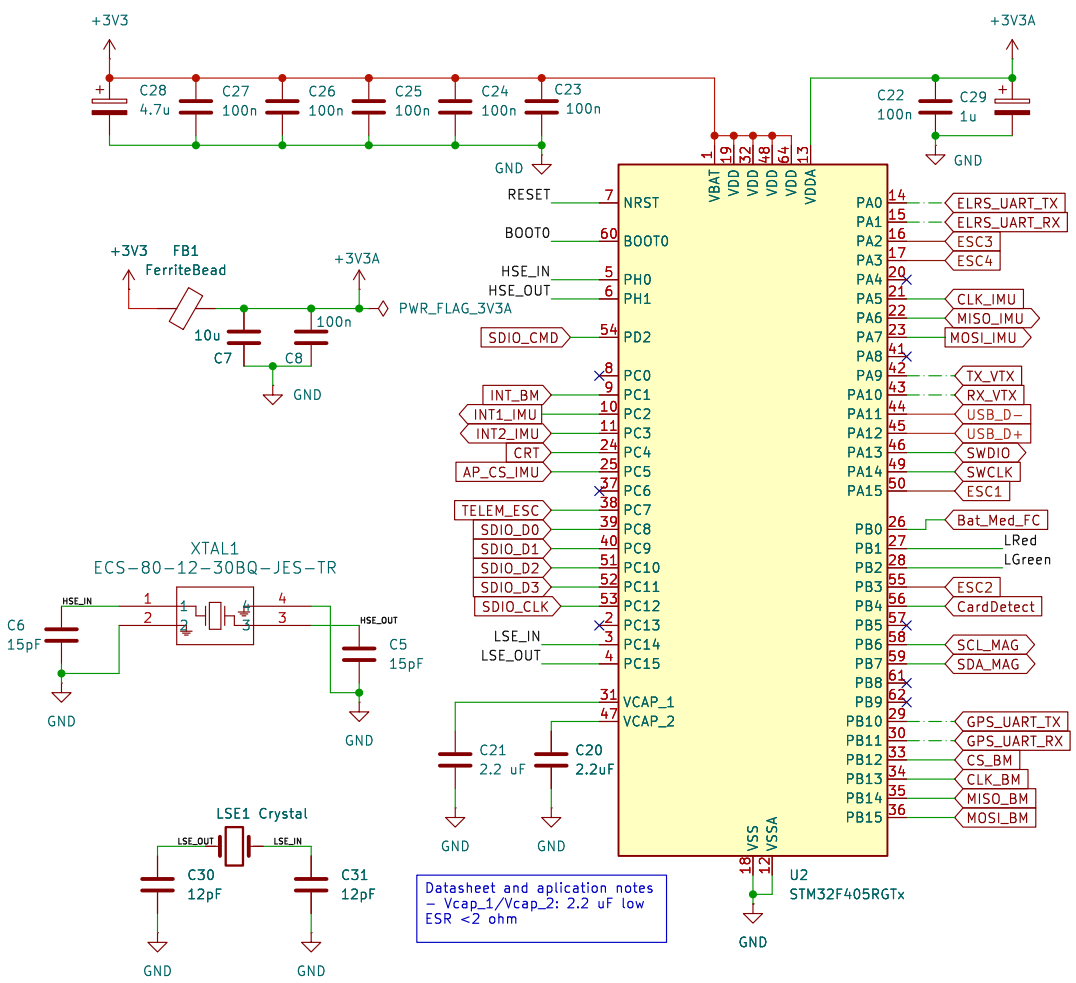

Datasheet and aplication notes
- Vcap_1/Vcap_2: 2.2 uF low ESR <2 ohm

MICRO SD

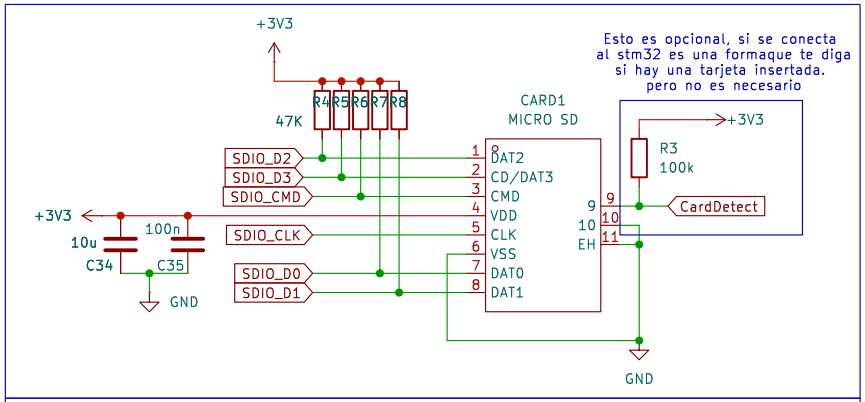

Especificaciones:
DAT2: Bus de datos 2.
CD/DAT3: Bus de datos 3 / Selección en SPI.
CMD: Línea de comandos.
VDD: 3.3V Alimentación (LDO de bajo ruido).
CLK: Reloj del bus SDIO.
VSS: Referencia de tierra común.
DAT0: Bus de datos 0.
DAT1: Bus de datos 1.

Criterios de Diseño de Hardware (Layout)
integridad de señal:
Resistencias de Pull-up: resistencias de 47k conectadas a 3.3V
en todas las líneas de datos (DAT0-DAT3) y CMD.
Esto asegura que las líneas no "floten" y causen errores de escritura
durante el vuelo.
Filtrado de Potencia: Coloca un capacitor de 100nF y uno de 10muF muy cerca
del Pin 4 (VDD). Las tarjetas SD tienen picos de consumo de hasta 100-200mA
durante las operaciones de escritura rápida.
Longitud de Pistas: Intenta que las 6 pistas de datos/reloj tengan longitudes
similares para evitar desfases (skew) en la señal de alta velocidad.
Plano de Tierra: Asegúrate de que el plano de tierra bajo la ranura SD
(capa interna 2) sea continuo para actuar como escudo contra el ruido
de conmutación de los motores.

Boot and Reset

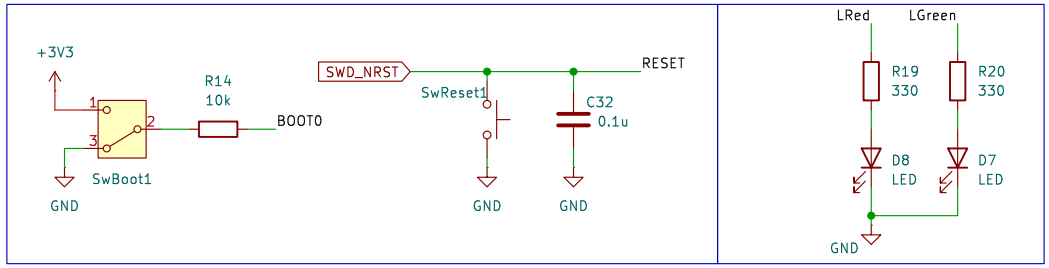

Sheet: /MCU/
File: microcontrolador.kicad_sch

Title:

Size: A4	Date:	Rev:
KiCad E.D.A. 9.0.7		Id: 2/5