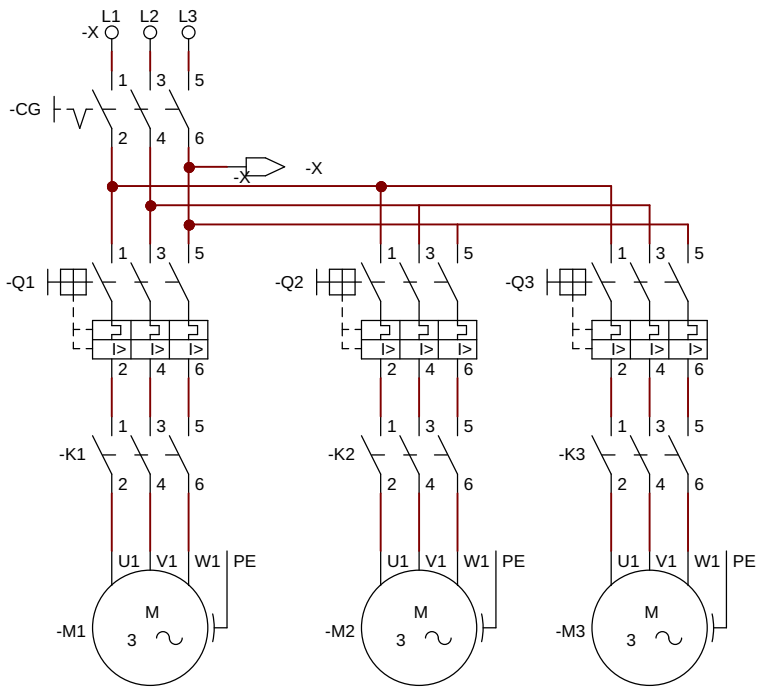

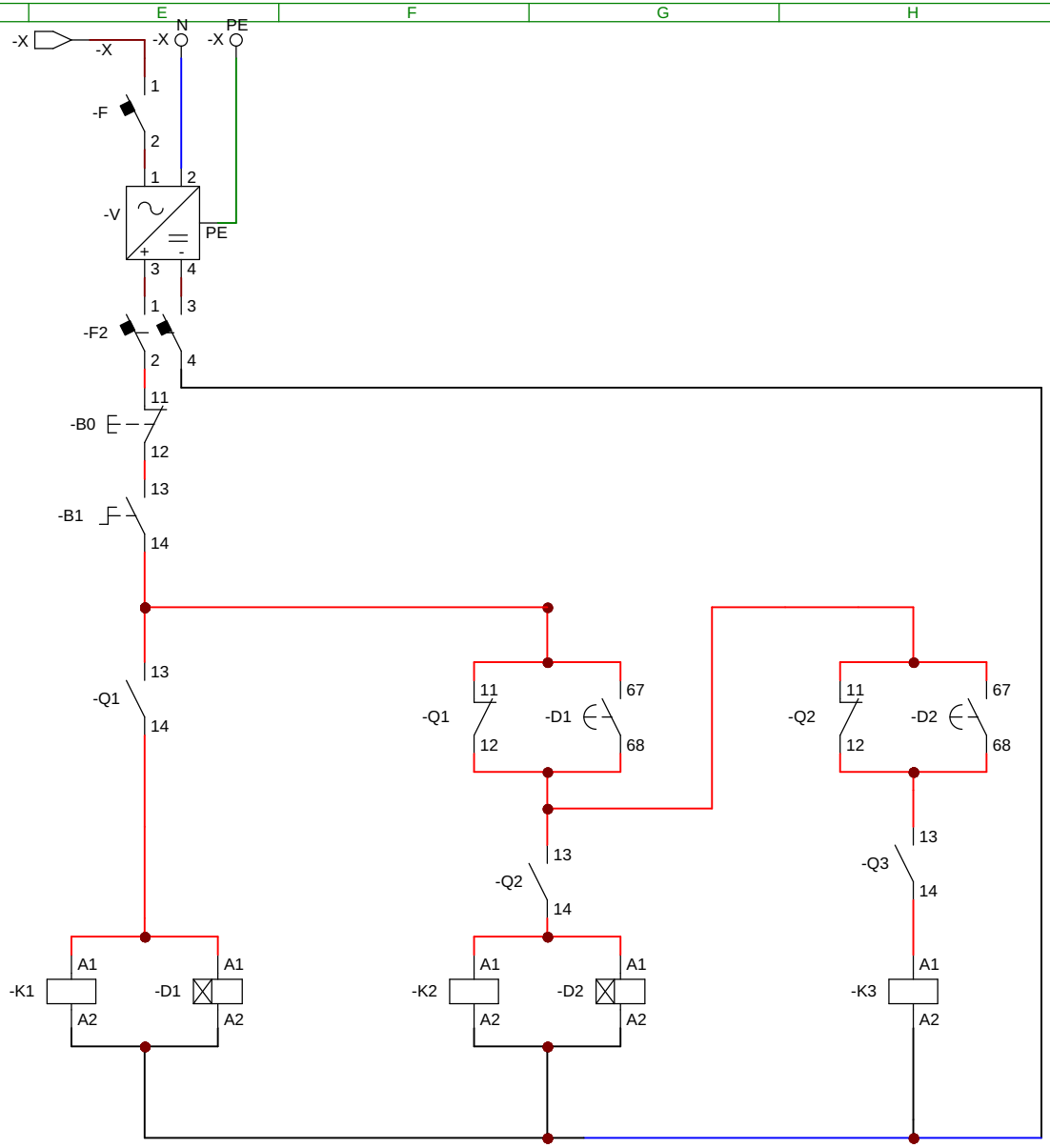

	Date	Name	Signature	Designed by	Título	Date 26-Mai-2023	Page: 1 de 1
Drawn	24/05/2023	Lucas C		SENAI	3 ventiladores com Tem.	File:	
Drawn							