1983 Mercedes-Benz 190 E W 201: detailed specifications, performance and economy data

- Restoring a Filthy Coolant System: Your DIY Guide
- How to SUPER FLUSH your Cars Cooling System
- Inyección K.e. JETRONIC. Problemas y soluciones. Mercedes 190
- Palanca de Cambios. Mercedes 190e. DOHC Stage.

https://www.dbdepot.de/Juntas

https://www.ebay.es/itm/296293153049

MERCEDES-BENZ 190 E (201.024)

LastVIN.com
VIN Decoder for Mercedes-Benz

General Data

FIN	WDB20102410032737
Model	190 E
Engine	102961 10 022758
Transmission	716212 00 034110
Order Number	0 3 210 00811
Order Location	AACHEN BRANCH
Interior	CLOTH ANTHRACITE (051)
Paint 1	CLASSIC WHITE (737U)

Code	Description
260	TYPE DESTINATION ON TRUNK LID - ELIMINATION
410	SLIDING ROOF, ELECTRICALLY OPERATED
422	POWER STEERING
466	CENTRAL LOCKING MECHANISM
504	OUTSIDE REARVIEW MIRROR, RIGHT; ELECTRICALLY CONTROLLED; L.H.D
536	INTERFERENCE SUPPRESSION LESS RADIO SET AND MECHANICALLY OPERATED ANTENNA
591	HEAT-INSULATING GLASS, ALL-AROUND, HEATED REAR WINDOW PANE (SINGLE-SHEET SAFETY GLASS)
812	REAR-MOUNTED LOUDSPEAKERS
876	REAR DOOR CONTACTS AND LAMP ABOVE REAR WINDOW

General Data

FIN WDB 20102410032737
Model 190 E
Engine 102961 10 022758
Transmission 716212 00 034110
Order Number 0 3 210 00811
Order Location AACHEN BRANCH
Interior CLOTH ANTHRACITE (051)
Paint 1 CLASSIC WHITE (737U)

Code Description

260 TYPE DESTINATION ON TRUNK LID - ELIMINATION
410 SLIDING ROOF, ELECTRICALLY OPERATED
422 POWER STEERING
466 CENTRAL LOCKING MECHANISM
504 OUTSIDE REARVIEW MIRROR, RIGHT; ELECTRICALLY CONTROLLED; L.H.D

536 INTERFERENCE SUPPRESSION LESS RADIO SET AND MECHANICALLY OPERATED ANTENNA
591 HEAT-INSULATING GLASS, ALL-AROUND, HEATED REAR WINDOW PANE (SINGLE-SHEET SAFETY GLASS)
812 REAR-MOUNTED LOUDSPEAKERS
876 REAR DOOR CONTACTS AND LAMP ABOVE REAR WINDOW

Viscosity grades for engine oils according to SAE

Adhering to the SAE grades in accordance with ambient temperatures would result in frequent oil changes. Consequently, the temperature ranges are merely guidelines, which can be exceeded in the upper or lower limits for brief periods.
In moderate climatic zones SAE 30 may be used from the spring on for all engine models. SAE 10W-40 or SAE 10W-50 may be used as an all-seasons oil for all gasoline engines.

Refer to the most current "Factory Approved Service Products" for further information regarding specified viscosity grades and approved engine oils.

Oil capacity in liters
(refer to Factory Approved Service Products for approved engine oils)

Engine (total capacity when refilling)	5.5
Engine capacity when changing oil and filter	5.0

Resumen Técnico práctico

Aspecto	Recomendación para tu Mercedes 190 2.0 (1983, M102)
Capacidad de aceite	~ 4,5 L solo aceite; hasta ~ 5,0 L con filtro incluido
Viscosidades recomendadas	5W-40 (ideal), 5W-30, 10W-30, 15W-30 — según clima y disponibilidad
Normas de calidad	Acea A3/B4, Api SN (o CF para versiones antiguas)

Oil pan drain plug 22

Recomendación general de bujía para tu motor

- **Rosca**: M14 × 1,25
- **Longitud de rosca**: 17,5 mm
- **Llave**: 16 mm

- **Gap**: 0,8 mm (verifica si el fabricante sugiere otro valor específico, pero éste es el estándar)
-
- TOQUE APRETAR: 20Nm (pdf)

Spark plugs

Type	Bosch H7DC, Beru 14k-7DU, Champion BN9Y or SN9YC
Electrode gap	0.8 mm (0.032 in)

BOMBA GASOLINA

002 091 59 01

En el 190E 2.0 con KE-Jetronic, el reparto de funciones es así:

- Lo mecánico (inyección básica):

La gasolina entra a presión en el distribuidor de combustible.

El caudal se regula de manera mecánica por la mariposa de aire y el caudalímetro de aleta.

➡️ Esto significa que, incluso sin electrónica, el motor puede arrancar y funcionar de forma muy rudimentaria.

- Lo electrónico (la ECU de la KE-Jetronic):

Corrige la mezcla según la sonda lambda (en los catalizados).

Gestiona el ralentí con la válvula de control.

Ajusta la mezcla en frío, arranque y carga parcial.

➡️ Si la centralita "no está por la labor" (averiada, sin alimentación, etc.):

El motor arranca y anda, porque el suministro básico de gasolina es mecánico.

Peeero: el ralentí será inestable, en frío le costará más, el consumo será mayor y la respuesta irregular.

🔹 Caso distinto:

Si falla el módulo de encendido EZL, ahí sí que no arranca, porque no habrá chispa.

En resumen:

✅ Sin la ECU de inyección → arranca, pero mal.

❌ Sin el módulo de encendido → no arranca directamente.

¿Quieres que te dibuje un esquema simple de cómo se reparten las funciones entre la parte mecánica y la electrónica en la KE-Jetronic del 190E?

TRANSMISIÓN

Lubrication	
Transmission lubricant	Dexron II ATF
Lubricant capacity	1.5 liters (1.6 qts)
Synchromesh ring wear limit	1.0 mm (0.039 in)

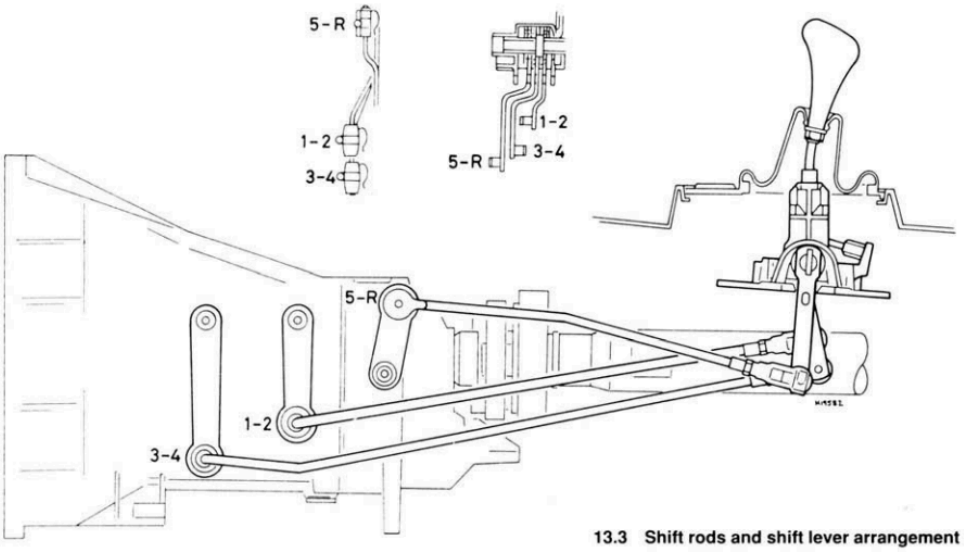

13.3 Shift rods and shift lever arrangement

6

Ladies and gentleman, its only 4 gears xd

Steering

Type	Power-assisted, recirculating ball
Power steering fluid	Dexron II ATF
Power steering reservoir capacity	0.6 liter (0.63 qt)

GR·9033·AL

GR-9033-AL
Heineken

GR 9033 AL