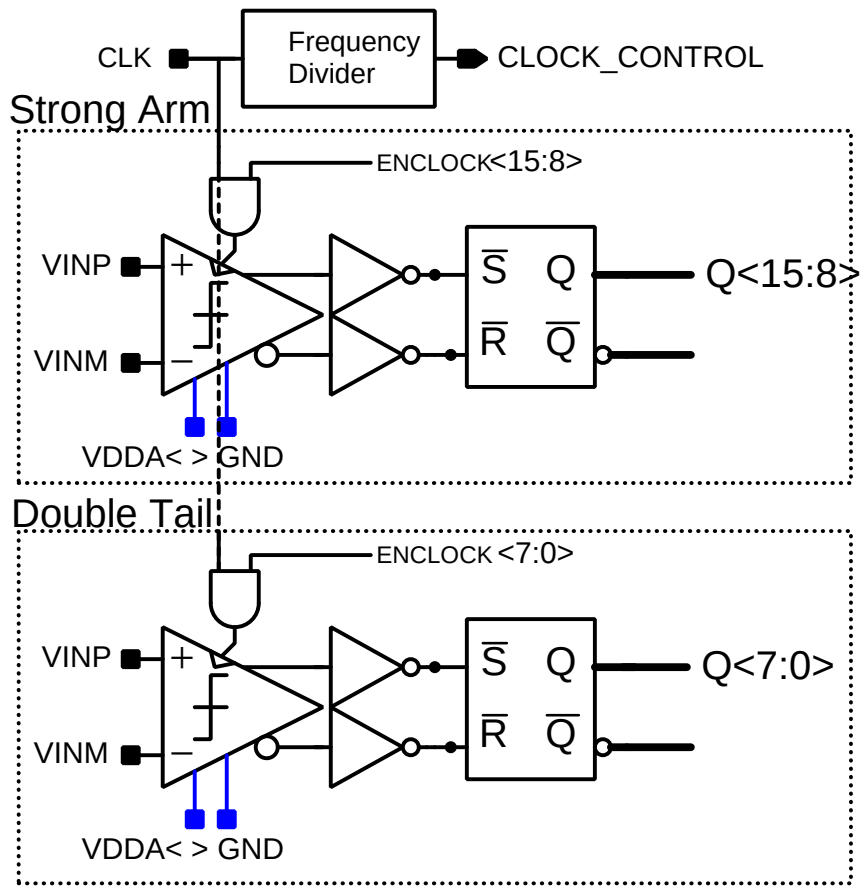
CLK
Frequency Divider
CLOCK_CONTROL
Strong Arm
ENCLOCK<15:8>
VINP
VINM
S̄
Q
R̄
Q̄
Q<15:8>
VDDA< > GND
Double Tail
ENCLOCK <7:0>
VINP
VINM
S̄
Q
R̄
Q̄
Q<7:0>
VDDA< > GND

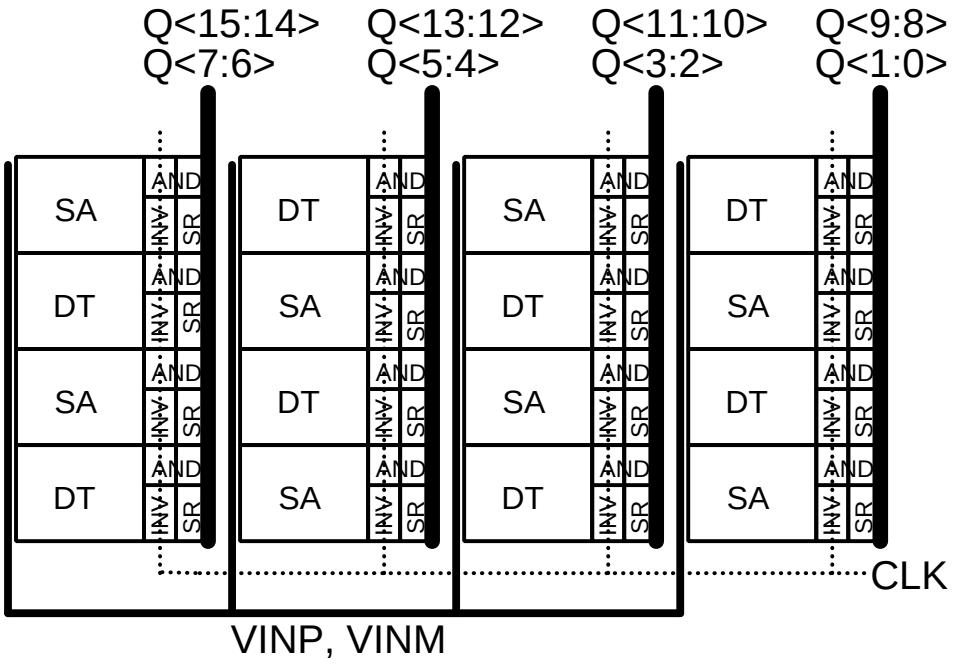
Q<15:14>
Q<7:6>
Q<13:12>
Q<5:4>
Q<11:10>
Q<3:2>
Q<9:8>
Q<1:0>
SA
DT
AND
INV
SR
CLK
VINP, VINM