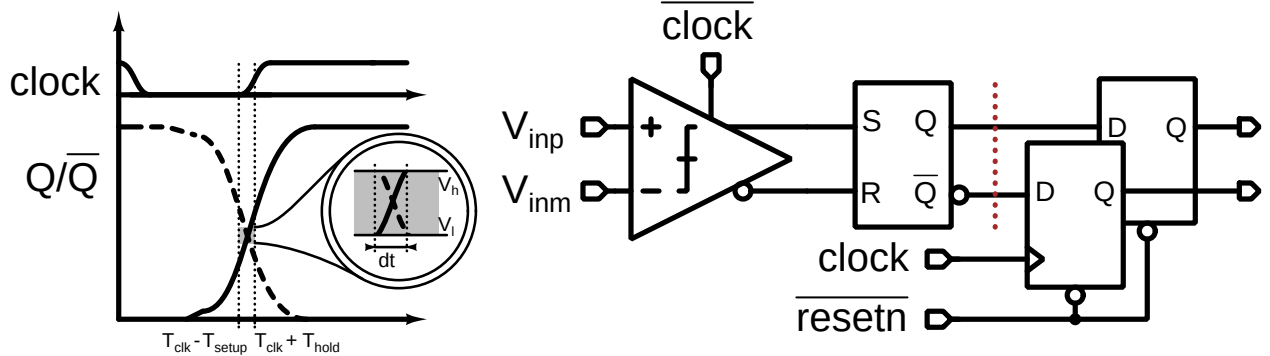
clock
Q/$\overline{Q}$
V_h
V_l
dt
T_{clk} - T_{setup}
T_{clk} + T_{hold}
$\overline{clock}$
V_{inp}
V_{inm}
S
Q
R
$\overline{Q}$
D
Q
D
Q
clock
$\overline{resetn}$