한국ATC센터 Authorized Test Center

2015. 11. 14 - 2

297,210

15	A
45	

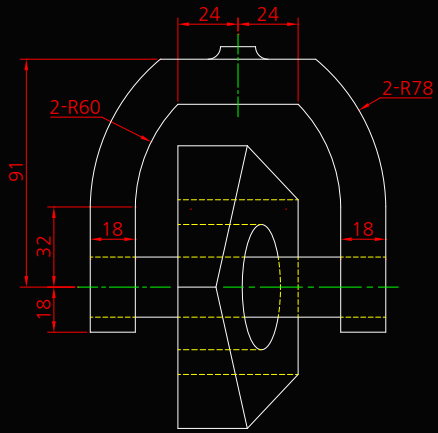

TOP

SCALE 1/2

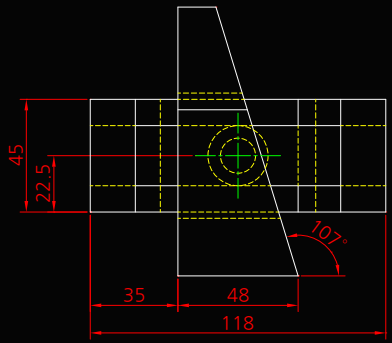

FRONT

SCALE 1/2

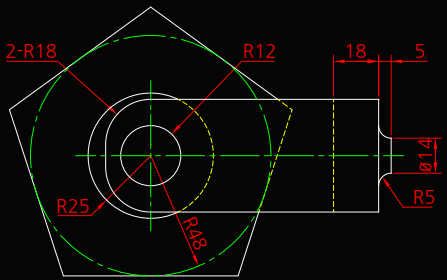

RIGHT

SCALE 1/2

10

10

10

10

0,0

본 시험문제는 한국에이티씨센터의 제작물로 임의 수정 및 상업적인 사용은 한국에이티씨센터의 동의 없이 사용이 불가능합니다.