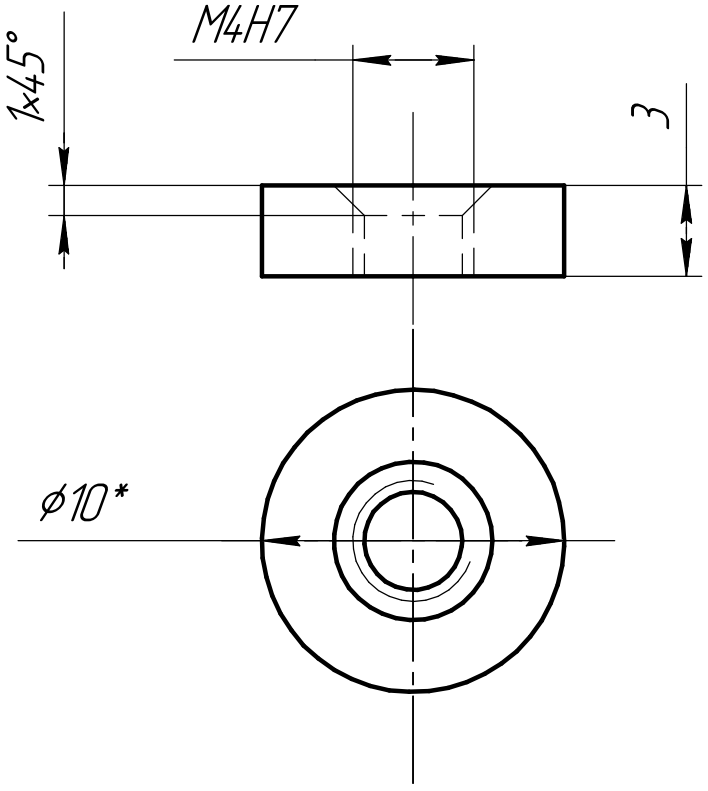

Изм.	Лист	№ докум.	Подп.	Дата	rotation_part_paren t_cylinder_s	Лит.	Масса	Масштаб
Разраб.		Буличев О.В.						4:1
Пров.						Лист	Листов 1	
Т.контр.								
Н.контр.					Дюраль прутки ϕ10мм		
Утв.							

Перв. примен.

Справ. №

Подп. и дата

Инв. № дубл.

Взам. инв. №

Подп. и дата

Инв. № подл.

Копировал

Формат А4