DWG-0101PR01-01

日期5	日期6	日期7	日期8	日期
签署5	签署6	签署7	签署8	签署
专业5	专业6	专业7	专业8	专业
日期1	日期2	日期3	日期4	日期
签署1	签署2	签署3	签署4	签署
专业1	专业2	专业3	专业4	专业

PR101
收球筒(已建)
型号:JS0818-1066/10.5-0
规 格 尺 寸:DN1150/1000
设计/操作压力:10.5/0~8MPa
设计/操作温度:-18~80℃/常温

PL01
发球筒(已建)
型号:FS0817-1066/10.5-0
规 格 尺 寸:DN1150/1000
设计/操作压力:10.5/0~8MPa
设计/操作温度:-18~80℃/常温

CC101A/B/C/D
旋风分离器(已建)
型号:XF6300-10.5/1400-Ⅱ
规 格 尺 寸:ø1400×5310mm
设计/操作压力:10.5/0~8.0MPa
设计/操作温度:-18~60℃/常温
处理量:476190m³/h

FS101A/B/C/D
过滤分离器(新建)
规 格 尺 寸:ø1200×3350mm
设计/操作压力:10.5/6.83~7.83MPa
设计/操作温度:-20~60℃/常温
处理量:476190m³/h
工作方式:3用备

Z401A/B/C
压缩机组(新建)
进口/出口压力:7.28~8.0/9.3~9.85MPa
进口/出口温度:15.2~28.3℃/21.2~49.6℃
单台设计保证点流量:595833.34m³/h
单台设计电机功率功率:7.2MW
机组工作方式:2用备

AC401A/B/C
空冷器(新建)
进口/出口温度:50~80℃/45~50℃
允许压降:0.05MPa
设计压力:10.5MPa
工作方式:2用备

Z101
站内自用气撬块(已建)
处理规模:100m³/h
调压级数:二级
一级调压后压力:1.0MPa
二级调压后压力(发电机用气):8kPa
供气温度:>5℃

TN301
排污罐(已建)
规格尺寸:ø1600×3974mm
设计/操作压力:1.2/0.2MPa
设计/操作温度:-19℃/常温

FL601
放空火炬(新建)
公称直径:DN350
立管高度:40m
最大放空量:54010kg/h

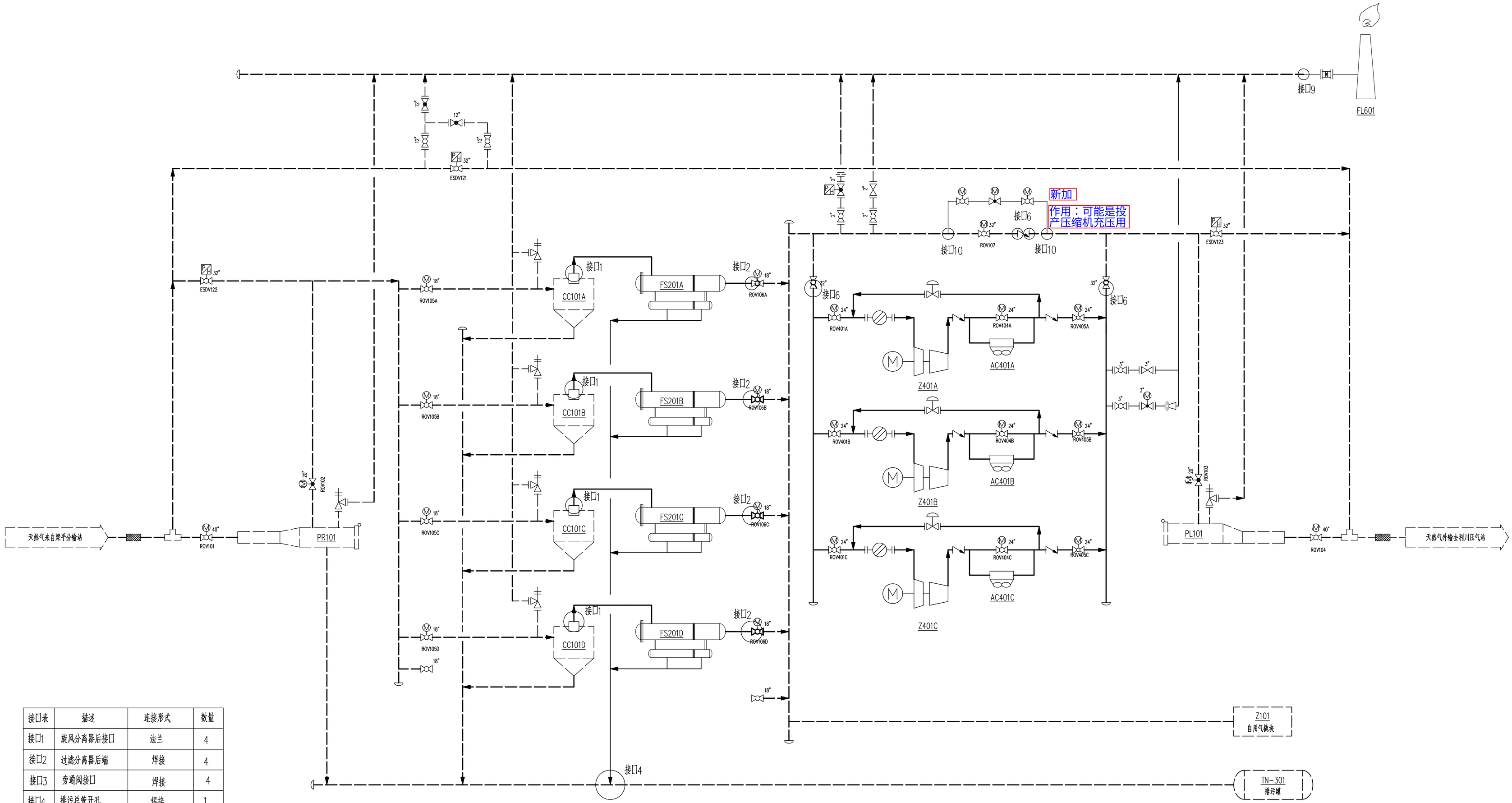

接口表	描述	连接形式	数量
接口1	旋风分离器后接口	法兰	4
接口2	过滤分离器后端	焊接	4
接口3	旁通阀接口	焊接	4
接口4	排污总管开孔	焊接	1
接口5	旁通阀接口	焊接	2
接口6	止回阀、预留增压接口	焊接	4
接口7	放空支管接口	焊接	1
接口8	试车流程接口	焊接	2
接口9	放空火炬接口	焊接	2
接口10	火炬用气开口	焊接	1
接口11	厨房用气开口	焊接	1

说 明

1、增压扩建后正常流程

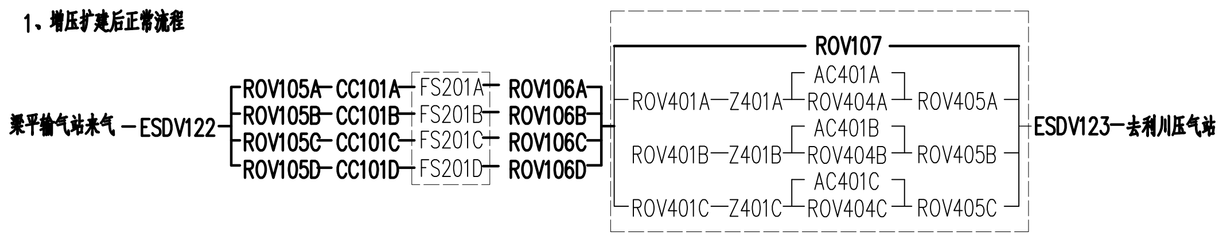

2、压缩机出口管路的全焊接阀门采用Class600 Special等级,使其在80℃时正常工作压力仍能达到10MPa,法兰连接阀门采用Class900等级。
3、本站的系统代号为21202,本图设备、仪表、管线编号中省略该代号。
4、符号标识见本工程图例 DWG-0000PR01-01~04。
5、虚线部分为已建流程,实线部分为新建流程。

中石化石油工程设计有限公司
工程设计证书 A137004927 A237004924 工程勘察证书 B137004927

制图		川气东送管道增压工程			
设计	徐 川				
校对	王军	站场系统 黄金压气站 工艺流程图			
审核	李宗坤				
审定	张仁强				
核准		阶段	详细设计	CADD号	DWG-0101PR01-01-0.DWG
专业	储	比例	~	文件号	DWG-0101PR01-01
图幅	A1	日期	2016,04,25	项目号	DD13111 0 版

本文件未经SPE书面允许不得扩散至第三方