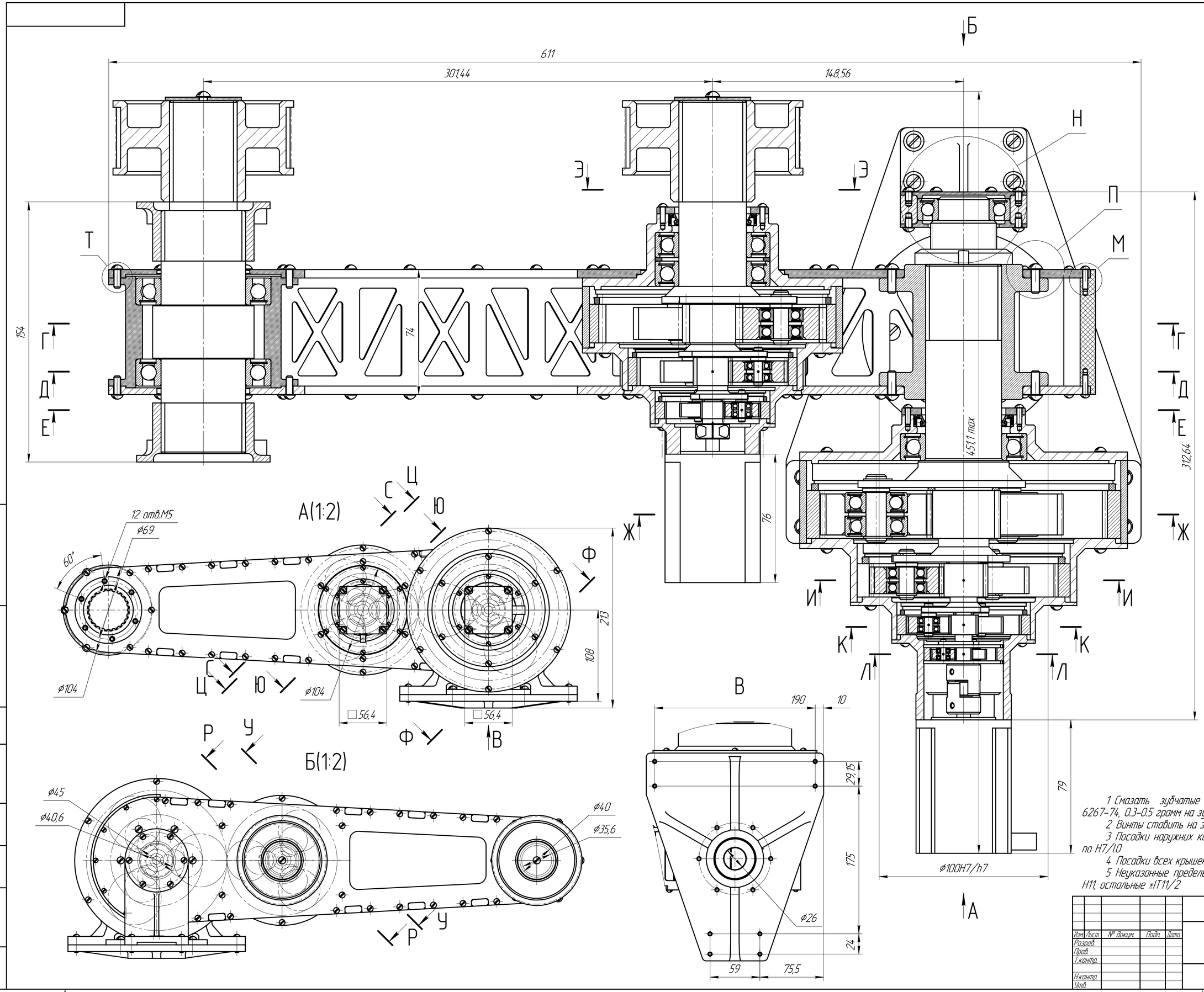
611
301,44
148,56
Б
Н
П
М
Т
Э
Г
Д
Е
154
74
451,1 max
312,64
76
Ж
И
К
Л
А(1:2)
С
Ц
Ю
Ф
12 отв.М5
ф69
60°
ф104
213
108
56,4
В
Р
У
Б(1:2)
ф4,5
ф4,0,6
ф4,0
ф35,6
190
10
29,15
175
24
59
75,5
ф26
79
ф100H7/h7
1 Смазать зубчатые колеса смазкой ЦИАТИМ-201 ГОСТ 6267-74, 0,3-0,5 грамм на зуб
2 Винты ставить на эмаль ХСЭ6 красного цвета
3 Посадки наружних колец всех подшипников в корпус поз. ... по H7/l0
4 Посадки всех крышек подшипников поз. ... по H7/g6
5 Неуказанные предельные отклонения валов h11, отверстий H11, остальные ±IT11/2
Link_2
Лит.
Масса
Масштаб
28,12
1:1
Лист 1
Листов 2
Изм. Лист
№ докум.
Подп.
Дата
Разраб.
Пров.
Т.контр.
Н.контр.
Утв.
Перв. примен.
Справ. №
Подп. и дата
Инв. № дубл.
Взам. инв. №
Копировал
Формат А1
КОМПАС-3D v20 Учебная версия © 2024, ООО "АСКОН-Системы проектирования", Россия. Все права защищены
Не для коммерческого использования

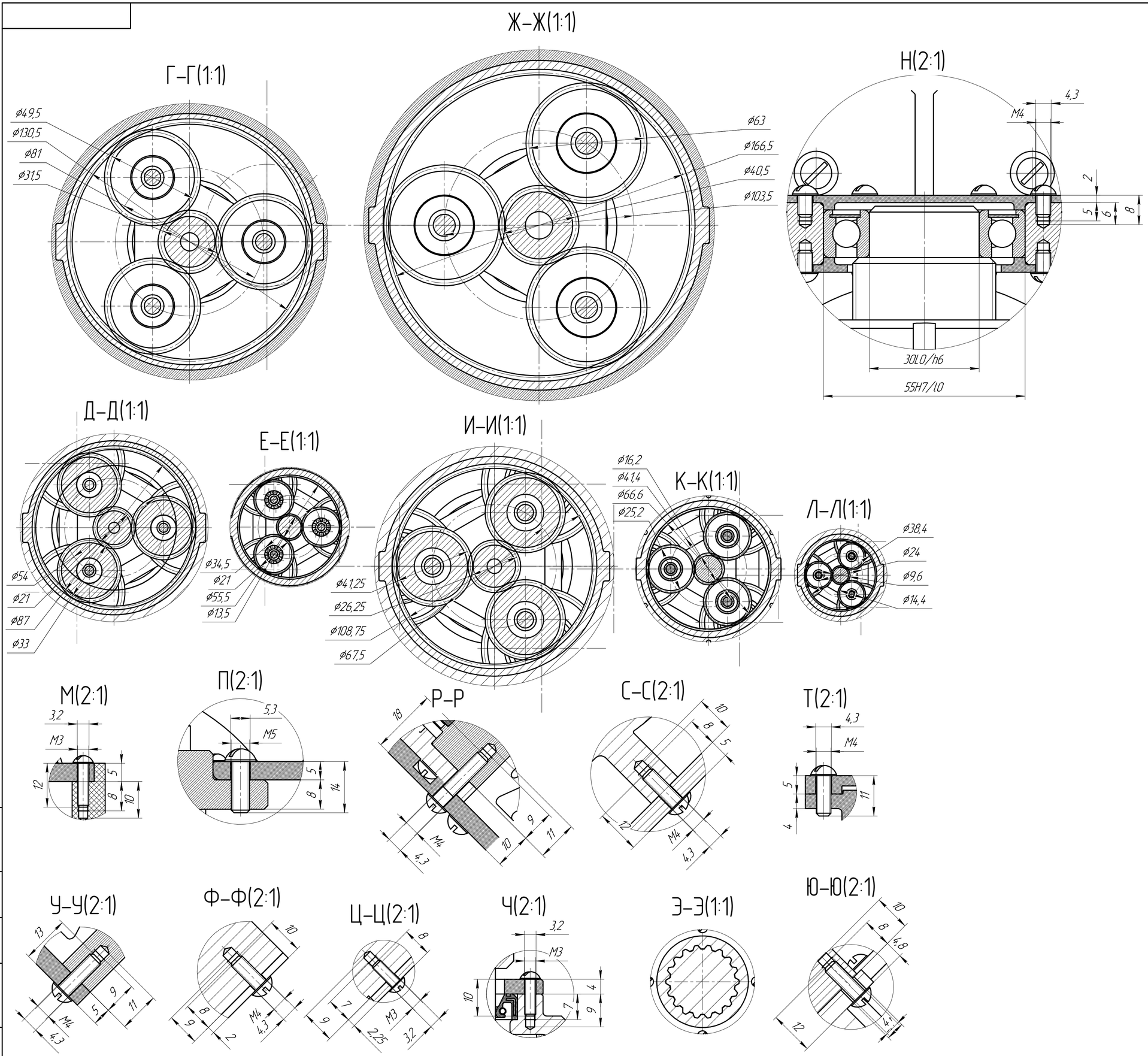

Изм.	Лист	№ докум.	Подп.	Дата

Лист 2

Копировал

Формат А1

КОМПАС-3D v23 Учебная версия © 2024, ООО "АСКОН-Системы проектирования" Россия. Все права защищены
Не для коммерческого использования

Подп. и дата | Инв. № дубл. | Взам. инв. № | Подп. и дата | Инв. № подл.