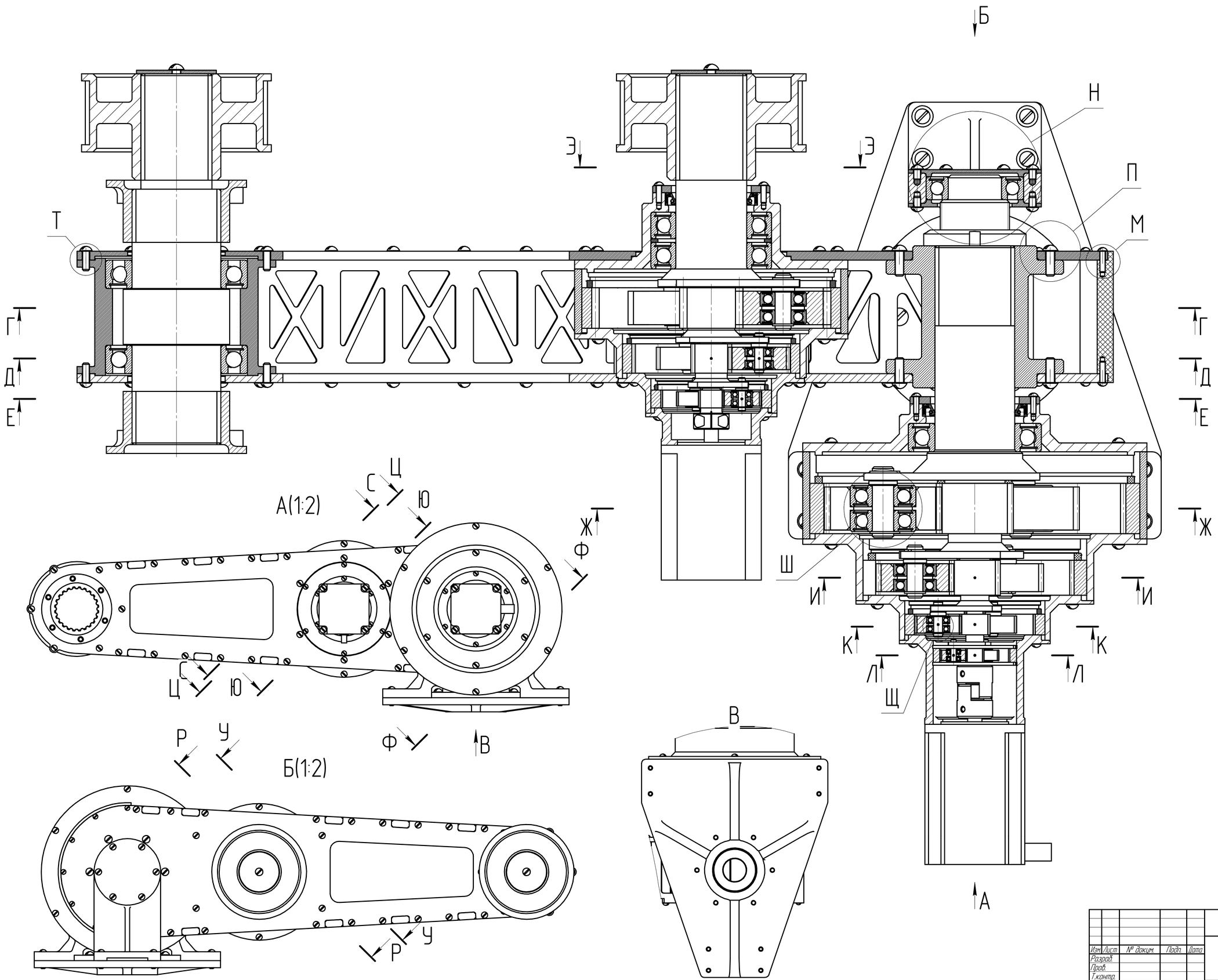

Изм.	Лист	№ докум.	Подп.	Дата	Link_2	Лит.	Масса	Масштаб
Разраб.							28,12	1:1
Пров.								
Т.контр.						Лист 1	Листов 2	
Н.контр.								
Утв.								

Перв. примен. | Справ. № | Подп. и дата | Инв. № дубл. | Взам. инв. № | Подп. и дата | Инв. № подл.

КОМПАС-3D V23 Учебная версия © 2024, ООО "АСКОН-Системы проектирования". Россия. Все права защищены
Не для коммерческого использования

Копировал | Формат А1

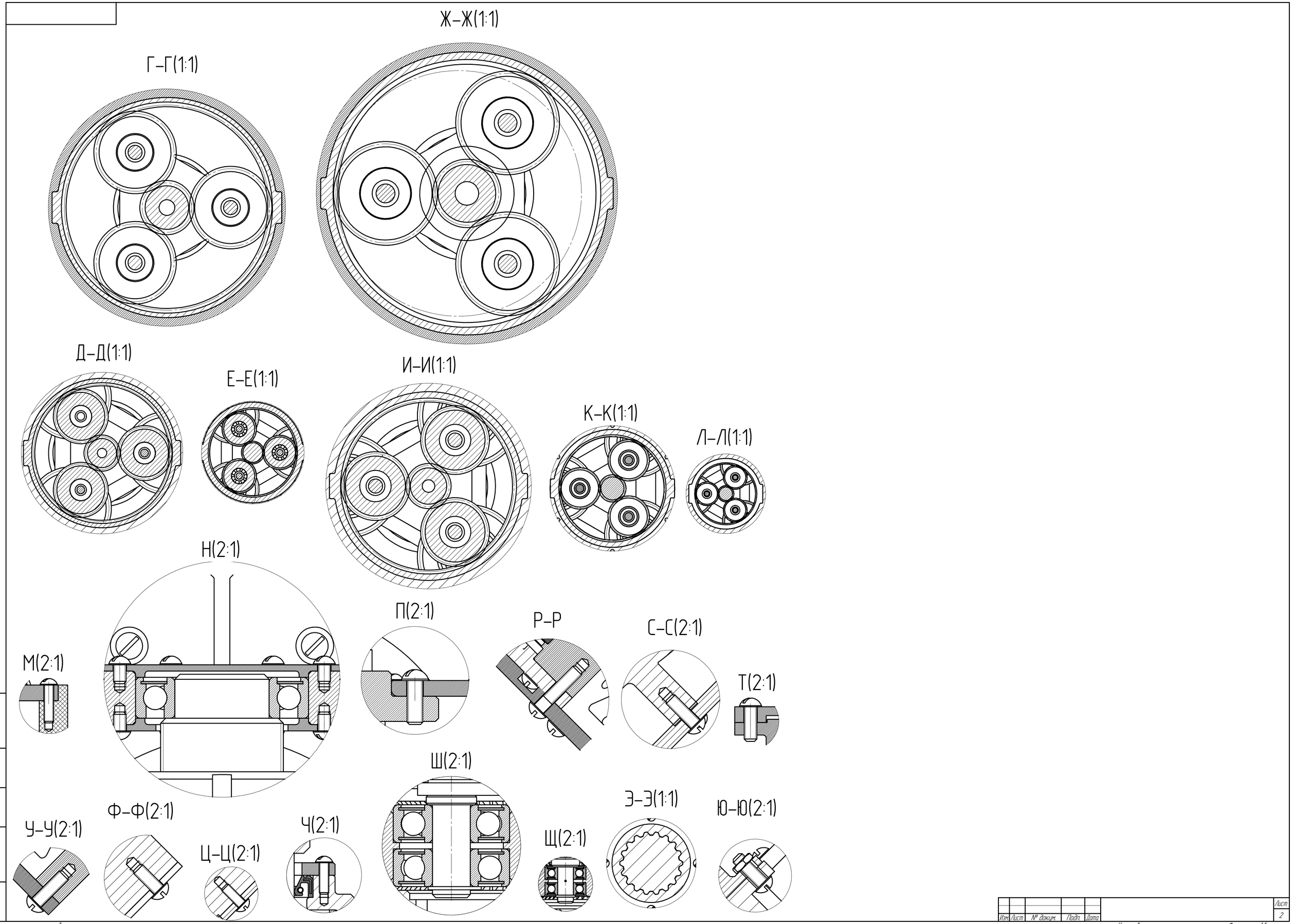

Изм.	Лист	№ докум.	Подп.	Дата	Лист 2

Копировал Формат А1

КПУМС-ЭТ-у23-Чебыкин Виктор © 2026, ООО "АСКОН-Системы проектирования". Версия: Все права защищены
Не для коммерческого использования

Подп. и дата | Инв. № дубл. | Взам. инв. № | Подп. и дата | Инв. № подл.