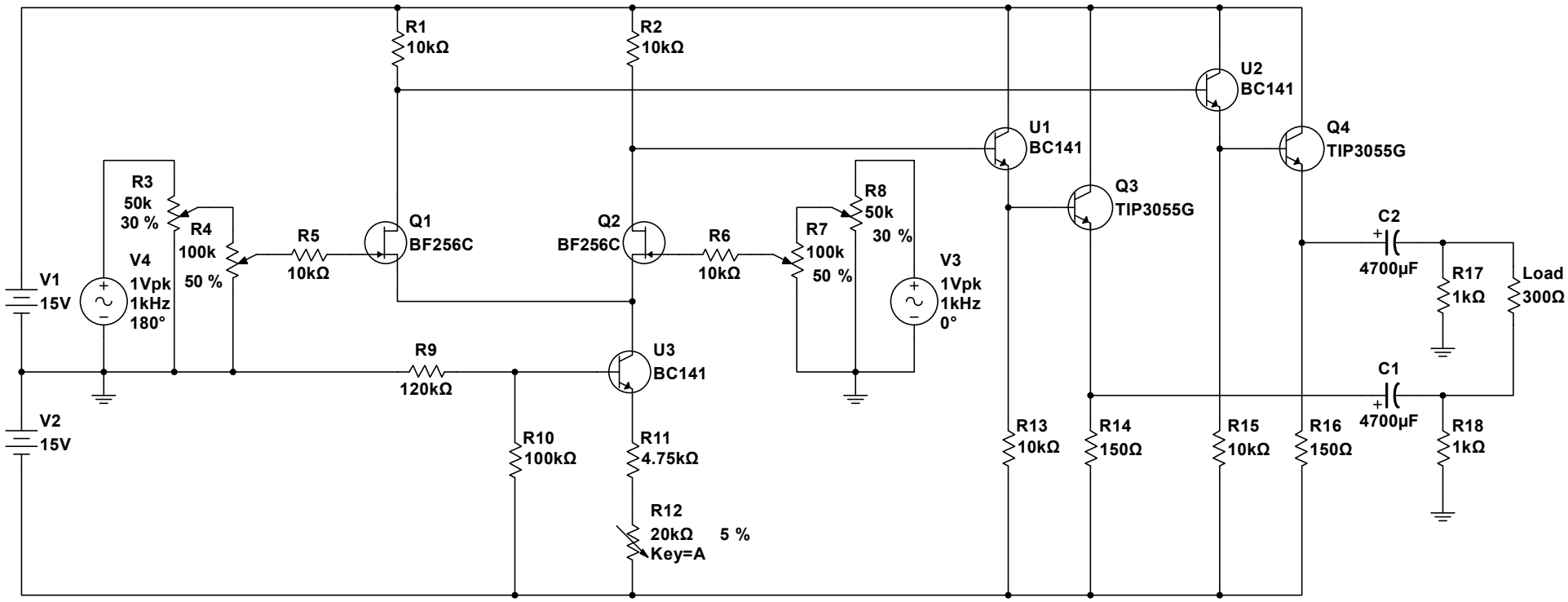
R1
10kΩ
R2
10kΩ
U2
BC141
U1
BC141
Q4
TIP3055G
Q3
TIP3055G
R3
50k
30 %
R4
100k
50 %
R5
10kΩ
Q1
BF256C
Q2
BF256C
R6
10kΩ
R7
100k
50 %
R8
50k
30 %
V3
1Vpk
1kHz
0°
V1
15V
V4
1Vpk
1kHz
180°
R9
120kΩ
U3
BC141
V2
15V
R10
100kΩ
R11
4.75kΩ
R12
20kΩ 5 %
Key=A
R13
10kΩ
R14
150Ω
R15
10kΩ
R16
150Ω
C2
4700µF
R17
1kΩ
Load
300Ω
C1
4700µF
R18
1kΩ