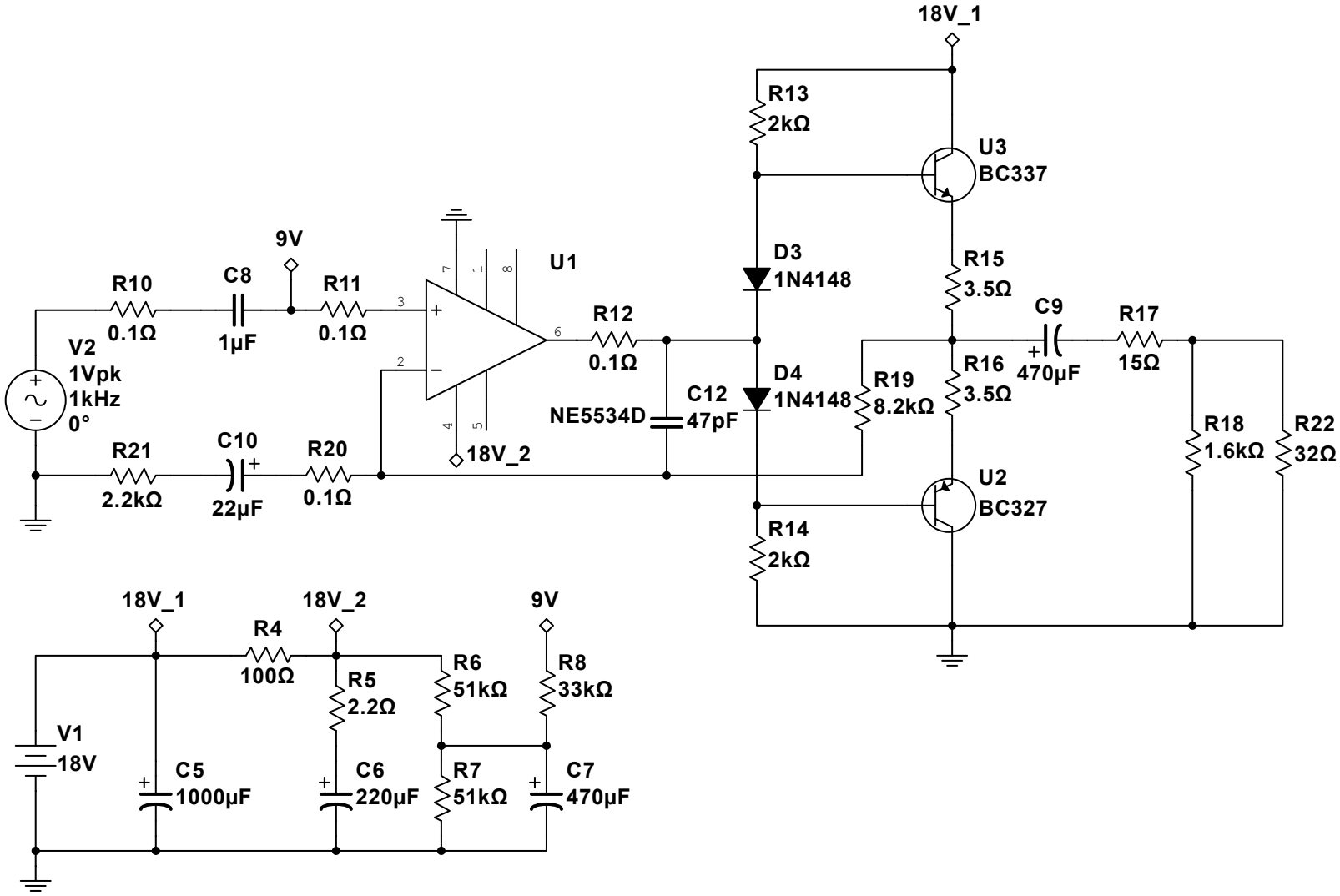
18V_1
R13
2kΩ
U3
BC337
9V
U1
R10
0.1Ω
C8
1μF
R11
0.1Ω
R12
0.1Ω
D3
1N4148
R15
3.5Ω
C9
470μF
R17
15Ω
V2
1Vpk
1kHz
0°
D4
1N4148
R19
8.2kΩ
R16
3.5Ω
C12
47pF
NE5534D
18V_2
R21
2.2kΩ
C10
22μF
R20
0.1Ω
R18
1.6kΩ
R22
32Ω
U2
BC327
R14
2kΩ
18V_1
18V_2
9V
R4
100Ω
R5
2.2Ω
R6
51kΩ
R8
33kΩ
V1
18V
C5
1000μF
C6
220μF
R7
51kΩ
C7
470μF