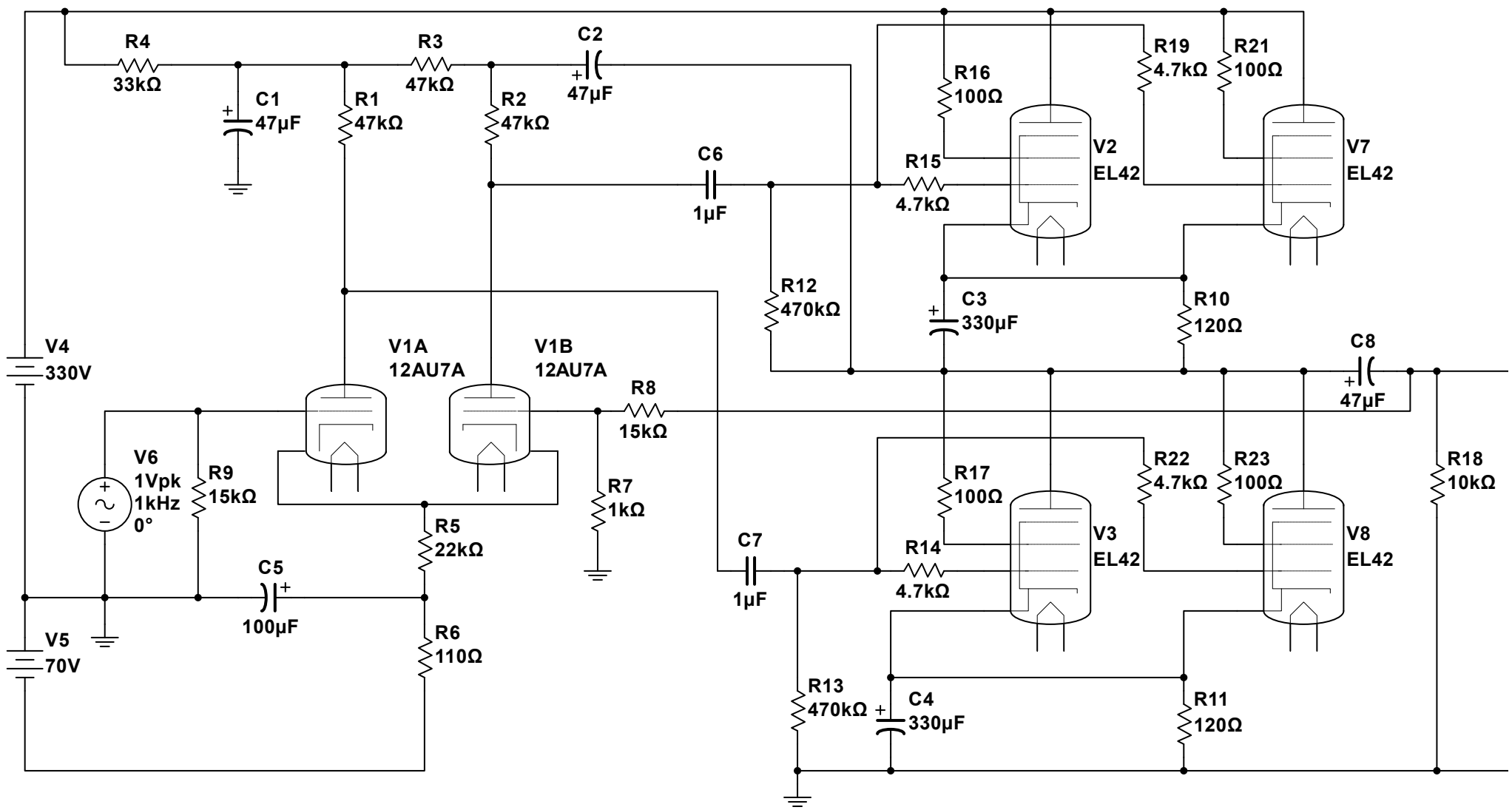
R4
33kΩ
C1
47µF
R1
47kΩ
R3
47kΩ
R2
47kΩ
C2
47µF
C6
1µF
R12
470kΩ
R16
100Ω
R15
4.7kΩ
V2
EL42
R19
4.7kΩ
R21
100Ω
V7
EL42
C3
330µF
R10
120Ω
C8
47µF
V4
330V
V1A
12AU7A
V1B
12AU7A
R8
15kΩ
V6
1Vpk
1kHz
0°
R9
15kΩ
R7
1kΩ
R5
22kΩ
C5
100µF
R6
110Ω
V5
70V
C7
1µF
R17
100Ω
R14
4.7kΩ
V3
EL42
R22
4.7kΩ
R23
100Ω
V8
EL42
R18
10kΩ
R13
470kΩ
C4
330µF
R11
120Ω

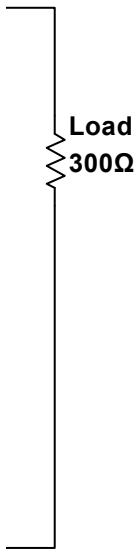
Load
300Ω